# CATALOGO VALVOLE INDUSTRIALI

catalogo generale

TEKNO UNO
TECNOLOGIE INDUSTRIALI

# INDICE


| | |
|---|---|
| **ELETTROVALVOLE APPLICAZIONI GENERALI** | **PAG. 5** |
| ELETTROVALVOLE A 2 VIE | PAG. 6 |
| ELETTROVALVOLE A 3 VIE | PAG. 73 |
| BOBINE ED ACCESSORI | PAG. 87 |
| VALVOLE AD AZIONAMENTO PNEUMATICO | PAG. 113 |
| VALVOLE ED ELETTROVALVOLE PROPORZIONALI | PAG. 133 |
| **VALVOLE A SFERA** | **PAG. 141** |
| VALVOLE A SFERA MANUALI | PAG.142 |
| VALVOLE A SFERA ATTUATE | PAG.148 |
| **VALVOLE A FARFALLA** | **PAG. 169** |
| VALVOLE A FARFALLA MANUALI | PAG.170 |
| VALVOLE A FARFALLA ATTUATE | PAG.178 |
| **VALVOLE A MANICOTTO** | **PAG. 195** |
| SERIE VF | PAG.196 |
| SERIE VM | PAG.198 |
| SERIE VMC | PAG.200 |
| SERIE VMCE | PAG. 214 |
| SERIE VMP | PAG. 223 |
| SERIE VT | PAG. 225 |
| VALVOLE MECCANICHE A PINZA SERIE OV | PAG. 227 |

| | |
|---|---|
| **VALVOLE COASSIALI** | **PAG. 233** |
| SERIE CX | PAG. 234 |
| SERIE FMX | PAG. 236 |
| SERIE MK/FK | PAG. 238 |
| SERIE CFM | PAG. 240 |
| SERIE MCF | PAG. 241 |
| SERIE FCF | PAG. 242 |
| SERIE VMK/VFK | PAG. 244 |
| SERIE VSV | PAG. 246 |
| VALVOLE CERTIFICATE | PAG. 248 |
| ATEX / DWGW / TUV | PAG. 248 |
| VALVOLE A CARTUCCIA SERIE PCD-PCS | PAG. 254 |
| VALVOLE LATERALI SERIE RSV | PAG. 256 |
| VALVOLE COASSIALI AD ALTA PRESSIONE | PAG. 258 |
| SERIE A45-KB-ECD-KBS-MCF-VMK | |
| COLLETTORI E MODULI ASSEMBLATI | PAG. 268 |
| VALVOLE DI REGOLAZIONE | PAG. 274 |
| VALVOLE SPECIALI | PAG. 280 |

# ELETTROVALVOLE

## APPLICAZIONI GENERALI

# SERIE 21A - 21L - 21ALB

## Servizio generale, 2 vie, Azionamento Diretto

**21A** e **21L** sono elettrovalvole ad azionamento diretto. Il nucleo fisso e il cannotto sono saldati insieme per migliorare la resistenza alla pressione e la tenuta. Le valvole non richiedono una pressione di esercizio minima. Una vasta selezione dei materiali di tenuta fornisce un'ampia compatibilità chimica. L'intercambiabilità AC/DC della bobina è possibile per entrambe le configurazioni NC e NA.

### DATI TECNICI

| | | | | | | |
|---|---|---|---|---|---|---|
| **CONNESSIONE** | G1/8, G1/4, G3/8, G1/2, conn. flangiata | | | | | |
| **GUARNIZIONI** | Soffice | | | | Rigida | |
| | NBR | FKM | EPDM | HNBR | RUBINO | PTFE |
| **TEMPERATURA FLUIDO** | -10°C +90°C | -10°C +140°C | -10°C +140°C | -30°C +130°C | -40°C +180°C | -40°C +180°C |
| **FLUIDI** | Aria, gas inerti, acqua | Aria, olii, benzina, gasolio, acqua | Acqua, vapore | Aria, gas inerti, glicole | Acqua, vapore, olii, gasolio | Acqua, vapore, fluidi aggressivi |
| **VISCOSITÀ** | 12 cSt fino a orificio 1.5 mm, 37 cSt per orificio 2.0 mm, 53 cSt per orificio 2.5 mm e maggiore | | | | | |
| **Ø TUBO - LARGHEZZA BOBINA - SERIE** | ø 13 mm - 30 mm | | | BDA08. BVA08 (Classe F), BDV08 (Classe H) | | |
| | ø 13 mm - 36 mm | | | UDV16 (Classe H) | | |
| | ø 13 mm - 52 mm | | | GDV14 (Classe H) | | |
| **INSTALLAZIONE** | Come richiesto, preferibilmente con attuatore in verticale | | | | | |
| **GRADO DI PROTEZIONE** | IP 65 EN 60529 (DIN 40050) con connettore | | | | | |

- I valori di MOPD sono riferiti alle bobine di "potenza standard". Fare riferimento al capitolo bobine.

### MATERIALI

| | |
|---|---|
| **CORPO** | Ottone UNI EN 12165 CW617N, Acciaio INOX AISI 316 |
| **ORIFICIO*** | ≤ 3 mm Acciaio INOX AISI serie 300<br>> 3 mm Ottone - UNI EN 12165 CW617N |
| **CANNOTTO** | Acciaio INOX AISI serie 300 |
| **NUCLEO FISSO** | Acciaio INOX AISI serie 400 |
| **NUCLEO MOBILE** | Acciaio INOX AISI serie 400 |
| **ANELLO DI SFASAMENTO** | Rame (Cu 99,9%) o rame dorato |
| **MOLLA** | Acciaio INOX AISI serie 300 |
| **OTTURATORE** | V=FKM, B=NBR, E=EPDM, F=HNBR, R=RUBINO, T=PTFE<br>Gli O-Ring della basetta per valvole a conn. flangiata sono in VMQ |

- Orificio per valvole con corpo in AISI 316 è in AISI 316.

I fluidi inseriti nella tabella "dati tecnici" sono da considerarsi indicativi.
Verificare la compatibilità chimica dei fluidi con i materiali della valvola in fase di quotazione.
Filettature GAS in accordo a ISO 228/1.

- **CE**
  - 2014/35/EU (LVD)
  - 2014/30/EU (EMC)
  - 2014/68/EU (PED)
  art. 4.3 fino a 1"
- **OSSIGENO INDUSTR.**
  Disponibili versioni speciali per utilizzo con ossigeno industriale. Riferirsi alla tabella opzioni.
- Per questa serie sono disponibili bobine **UL** recognized e approvate **VDE,CSA**. Prego riferirsi alla sezione bobine.
- **BOBINE ANTIDEFLAGRANTI**, utilizzabili in zona 2-22, sono disponibili per questa serie. Prego riferirsi alla sezione delle bobine ATEX per maggiori dettagli.

2/2 NC

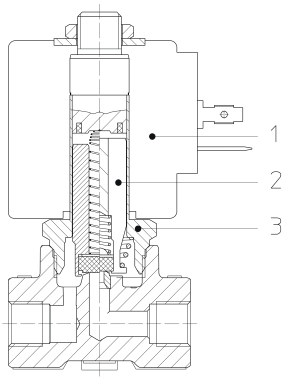


2/2 NA

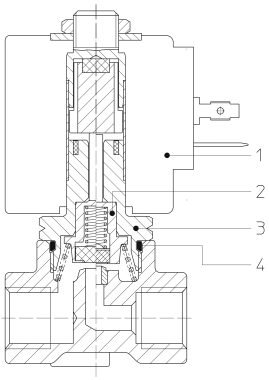


Elettrovalvole ▪ Servizio generale ▪ 2 vie ▪ Azionamento Diretto ▪ **SERIE 21A - 21L - 21ALB**

## DISEGNO 1

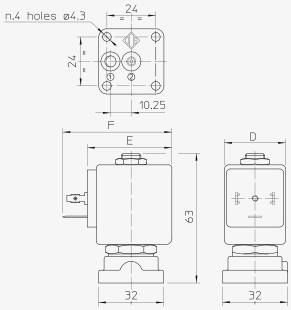


## DISEGNO 2

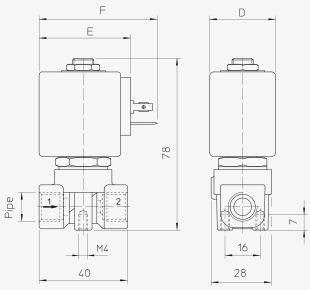


## DISEGNO 3

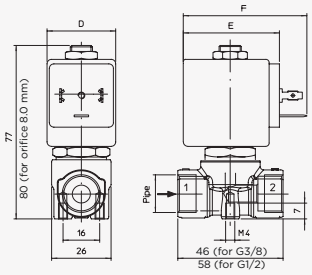


| SERIE BOBINE | DIMENSIONI [mm] | | |
|---|---|---|---|
| | D | E | F |
| BDA08, BDV08 | 30 | 42 | 54 |
| UDV16 | 36 | 48 | 60 |
| GDV14 | 52 | 55 | 67 |

## DISEGNO 4

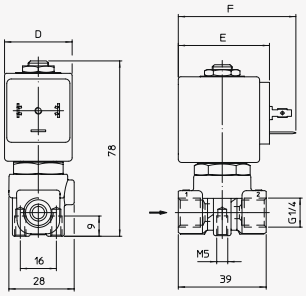


## DISEGNO 5

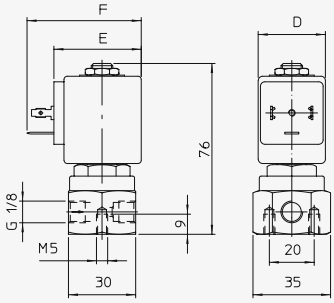

## 2/2 NC TENUTA SOFFICE

| CONN. | Ø ORIFICIO [mm] | Kv [l/min] | SERIE BOBINA | PRESSIONE [bar] | | | | CODICE | | RIF. DISEGNO |
|---|---|---|---|---|---|---|---|---|---|---|
| | | | | MIN. | MOPD | | PS | OTTONE | ACCIAIO INOX | |
| | | | | | AC | DC | | | | |
| G1/8 | 1 | 0,45 | B**08 | 0 | 35 | 35 | 40 | 21A3KV10 | - | 2 (ottone), 5 (INOX) |
| | | | UDV16 | 0 | 35 | 35 | 40 | 21A3KV10 | - | 2 (ottone), 5 (INOX) |
| | | | GDV14 | 0 | - | - | 40 | 21A3KV10 | - | 2 (ottone), 5 (INOX) |
| | 1,5 | 1,4 | B**08 | 0 | 30 | 18 | 40 | 21A3KV15 | - | 2 (ottone), 5 (INOX) |
| | | | UDV16 | 0 | - | - | 40 | 21A3KV15 | - | 2 (ottone), 5 (INOX) |
| | | | GDV14 | 0 | - | - | 40 | 21A3KV15 | - | 2 (ottone), 5 (INOX) |
| | 2 | 2 | B**08 | 0 | 22 | 16 | 40 | 21A3KV20 | - | 2 (ottone), 5 (INOX) |
| | | | UDV16 | 0 | 35 | 30 | 40 | 21A3KV20 | - | 2 (ottone), 5 (INOX) |
| | | | GDV14 | 0 | 35 | 30 | 40 | 21A3KV20 | - | 2 (ottone), 5 (INOX) |
| | 2,5 | 3,2 | B**08 | 0 | 14 | 9 | 40 | 21A3KV25 | 21L1K1V25 | 2 (ottone), 5 (INOX) |
| | | | UDV16 | 0 | 30 | 25 | 40 | 21A3KV25 | 21L1K1V25 | 2 (ottone), 5 (INOX) |
| | | | GDV14 | 0 | 30 | 25 | 40 | 21A3KV25 | 21L1K1V25 | 2 (ottone), 5 (INOX) |
| | 3 | 4 | B**08 | 0 | 10 | 6 | 40 | 21A3KV30 | 21L1K1V30 | 2 (ottone), 5 (INOX) |
| | | | UDV16 | 0 | 25 | 18 | 40 | 21A3KV30 | 21L1K1V30 | 2 (ottone), 5 (INOX) |
| | | | GDV14 | 0 | 25 | 20 | 40 | 21A3KV30 | 21L1K1V30 | 2 (ottone), 5 (INOX) |
| | 4 | 5 | B**08 | 0 | 6 | 1,7 | 40 | - | 21L1K1V40 | 2 (ottone), 5 (INOX) |
| | | | UDV16 | 0 | 15 | 6 | 40 | - | 21L1K1V40 | 2 (ottone), 5 (INOX) |
| | | | GDV14 | 0 | 15 | 8 | 40 | - | 21L1K1V40 | 2 (ottone), 5 (INOX) |
| | 4,5 | 6,5 | B**08 | 0 | 5 | 2 | 40 | 21A3KV45 | - | 2 (ottone), 5 (INOX) |
| | | | UDV16 | 0 | 12 | 7 | 40 | 21A3KV45 | - | 2 (ottone), 5 (INOX) |
| | | | GDV14 | 0 | 12 | 8 | 40 | 21A3KV45 | - | 2 (ottone), 5 (INOX) |
| G1/4 | 1 | 0,45 | B**08 | 0 | 35 | 35 | 40 | 21A2KV10 | - | 2 (ottone), 4 (INOX) |
| | | | UDV16 | 0 | 35 | 35 | 40 | 21A2KV10 | - | 2 (ottone), 4 (INOX) |
| | | | GDV14 | 0 | - | - | 40 | 21A2KV10 | - | 2 (ottone), 4 (INOX) |
| | 1,5 | 1,4 | B**08 | 0 | 30 | 18 | 40 | 21A2KV15 | - | 2 (ottone), 4 (INOX) |
| | | | UDV16 | 0 | - | - | 40 | 21A2KV15 | - | 2 (ottone), 4 (INOX) |
| | | | GDV14 | 0 | - | - | 40 | 21A2KV15 | - | 2 (ottone), 4 (INOX) |
| | 2 | 2 | B**08 | 0 | 22 | 16 | 40 | 21A2KV20 | - | 2 (ottone), 4 (INOX) |
| | | | UDV16 | 0 | 35 | 30 | 40 | 21A2KV20 | - | 2 (ottone), 4 (INOX) |
| | | | GDV14 | 0 | 35 | 30 | 40 | 21A2KV20 | - | 2 (ottone), 4 (INOX) |
| | 2,5 | 3,2 | B**08 | 0 | 14 | 9 | 40 | 21A2KV25 | 21L2K1V25 | 2 (ottone), 4 (INOX) |
| | | | UDV16 | 0 | 30 | 25 | 40 | 21A2KV25 | 21L2K1V25 | 2 (ottone), 4 (INOX) |
| | | | GDV14 | 0 | 30 | 25 | 40 | 21A2KV25 | 21L2K1V25 | 2 (ottone), 4 (INOX) |
| | 3 | 4 | B**08 | 0 | 10 | 6 | 40 | 21A2KV30 | 21L2K1V30 | 2 (ottone), 4 (INOX) |
| | | | UDV16 | 0 | 25 | 18 | 40 | 21A2KV30 | 21L2K1V30 | 2 (ottone), 4 (INOX) |
| | | | GDV14 | 0 | 25 | 10 | 40 | 21A2KV30 | 21L2K1V30 | 2 (ottone), 4 (INOX) |
| | 4 | 5 | B**08 | 0 | 6 | 1,7 | 40 | - | 21L2K1V40 | 2 (ottone), 4 (INOX) |
| | | | UDV16 | 0 | 15 | 6 | 40 | - | 21L2K1V40 | 2 (ottone), 4 (INOX) |
| | | | GDV14 | 0 | 15 | 8 | 40 | - | 21L2K1V40 | 2 (ottone), 4 (INOX) |
| | 4,5 | 6,5 | B**08 | 0 | 5 | 2 | 40 | 21A2KV45 | - | 2 (ottone), 4 (INOX) |
| | | | UDV16 | 0 | 12 | 7 | 40 | 21A2KV45 | - | 2 (ottone), 4 (INOX) |
| | | | GDV14 | 0 | 12 | 8 | 40 | 21A2KV45 | - | 2 (ottone), 4 (INOX) |
| | 5,5 | 9 | B**08 | 0 | 3 | 1 | 40 | 21A2KV55 | 21L2K1V55 | 2 (ottone), 4 (INOX) |
| | | | UDV16 | 0 | 7 | 2,5 | 40 | 21A2KV55 | 21L2K1V55 | 2 (ottone), 4 (INOX) |
| | | | GDV14 | 0 | 10 | 5 | 40 | 21A2KV55 | 21L2K1V55 | 2 (ottone), 4 (INOX) |
| G3/8 | 4,5 | 6,5 | B**08 | 0 | 5 | 2 | 40 | 21A5KV45 | - | 3 |
| | | | UDV16 | 0 | 12 | 7 | 40 | 21A5KV45 | - | 3 |
| | | | GDV14 | 0 | 12 | 8 | 40 | 21A5KV45 | - | 3 |
| | 5,5 | 9 | B**08 | 0 | 3 | 1 | 40 | 21A5KV55 | - | 3 |
| | | | UDV16 | 0 | 7 | 2,5 | 40 | 21A5KV55 | - | 3 |
| | | | GDV14 | 0 | 10 | 5 | 40 | 21A5KV55 | - | 3 |
| G1/2 | 4,5 | 6,5 | B**08 | 0 | 5 | 2 | 40 | 21A8KV45 | - | 3 |
| | | | UDV16 | 0 | 12 | 7 | 40 | 21A8KV45 | - | 3 |
| | | | GDV14 | 0 | 12 | 8 | 40 | 21A8KV45 | - | 3 |
| | 5,5 | 9 | B**08 | 0 | 3 | 1 | 40 | 21A8KV55 | - | 3 |
| | | | UDV16 | 0 | 7 | 2,5 | 40 | 21A8KV55 | - | 3 |
| | | | GDV14 | 0 | 10 | 5 | 40 | 21A8KV55 | - | 3 |
| CONN. FLANGIA | 1 | 0,45 | B**08 | 0 | 35 | 35 | 40 | 21A1KV10 | - | 1 |
| | | | UDV16 | 0 | - | - | 40 | 21A1KV10 | - | 1 |
| | | | GDV14 | 0 | - | - | 40 | 21A1KV10 | - | 1 |
| | 1,5 | 1,4 | B**08 | 0 | 30 | 18 | 40 | 21A1KV15 | 21ALBK1V15 | 1 |
| | | | UDV16 | 0 | - | - | 40 | 21A1KV15 | 21ALBK1V15 | 1 |
| | | | GDV14 | 0 | - | - | 40 | 21A1KV15 | 21ALBK1V15 | 1 |
| | 2 | 2 | B**08 | 0 | 22 | 16 | 40 | 21A1KV20 | 21ALBK1V20 | 1 |
| | | | UDV16 | 0 | 35 | 30 | 40 | 21A1KV20 | 21ALBK1V20 | 1 |
| | | | GDV14 | 0 | 35 | 30 | 40 | 21A1KV20 | 21ALBK1V20 | 1 |
| | 2,5 | 3,2 | B**08 | 0 | 14 | 9 | 40 | 21A1KV25 | 21ALBK1V25 | 1 |
| | | | UDV16 | 0 | 30 | 25 | 40 | 21A1KV25 | 21ALBK1V25 | 1 |
| | | | GDV14 | 0 | 30 | 25 | 40 | 21A1KV25 | 21ALBK1V25 | 1 |
| | 3 | 4 | B**08 | 0 | 10 | 6 | 40 | 21A1KV30 | 21ALBK1V30 | 1 |
| | | | UDV16 | 0 | 25 | 18 | 40 | 21A1KV30 | 21ALBK1V30 | 1 |
| | | | GDV14 | 0 | 25 | 20 | 40 | 21A1KV30 | 21ALBK1V30 | 1 |

Per tenute differenti da FKM, sostituire la lettera “V” con quella corrispondente alle altre tenute.
Ottone: V=FKM, B=NBR, E=EPDM, F=HNBR.
Acciaio INOX: V=FKM, E=EPDM.
Gli O-Ring della basetta per valvole a conn. flangiata sono in VMQ.



TEKNO UNO
TECNOLOGIE INDUSTRIALI

## 2/2 NC TENUTA PTFE

| CONN. | Ø ORIFICIO [mm] | Kv [l/min] | SERIE BOBINA | PRESSIONE [bar] | | | | CODICE | | RIF. DISEGNO |
|---|---|---|---|---|---|---|---|---|---|---|
| | | | | MIN. | MOPD | | PS | OTTONE | ACCIAIO INOX | |
| | | | | | AC | DC | | | | |
| G1/8 | 1 | 0,45 | B**08 | 0 | 100 | 90 | 100 | 21A3KT10 | - | 2 |
| | 1,5 | 1,4 | B**08 | 0 | 35 | 15 | 40 | 21A3KT15 | - | 2 |
| | 2 | 2 | B**08 | 0 | 22 | 16 | 40 | 21A3KT20 | - | 2 |
| | 2,5 | 3,2 | B**08 | 0 | 14 | 9 | 40 | 21A3KT25 | 21L1K1T25 | 2 (ottone), 5 (INOX) |
| | | | UDV16 | 0 | 30 | 25 | 40 | - | 21L1K1T25 | 2 (ottone), 5 (INOX) |
| | | | GDV14 | 0 | 30 | 25 | 40 | 21A3KT25 | 21L1K1T25 | 2 (ottone), 5 (INOX) |
| | 3 | 4 | B**08 | 0 | 10 | 6 | 40 | 21A3KT30 | 21L1K1T30 | 2 (ottone), 5 (INOX) |
| | | | UDV16 | 0 | 25 | 17 | 40 | - | 21L1K1T30 | 2 (ottone), 5 (INOX) |
| | | | GDV14 | 0 | 25 | 20 | 40 | 21A3KT30 | 21L1K1T30 | 2 (ottone), 5 (INOX) |
| | 4 | 5 | B**08 | 0 | 10 | 2,5 | 40 | - | 21L1K1T40 | 2 (ottone), 5 (INOX) |
| | | | UDV16 | 0 | 15 | 6 | 40 | - | 21L1K1T40 | 2 (ottone), 5 (INOX) |
| | | | GDV14 | 0 | 15 | 8 | 40 | - | 21L1K1T40 | 2 (ottone), 5 (INOX) |
| | 4,5 | 6,5 | B**08 | 0 | 5 | 1,5 | 40 | 21A3KT45 | - | 2 |
| | | | UDV16 | 0 | 10 | 3,5 | 40 | 21A3KT45 | - | 2 |
| | | | GDV14 | 0 | 12 | 6 | 40 | 21A3KT45 | - | 2 |
| G1/4 | 1 | 0,45 | B**08 | 0 | 100 | 90 | 100 | 21A2KT10 | - | 2 |
| | 1,5 | 1,4 | B**08 | 0 | 35 | 15 | 40 | 21A2KT15 | - | 2 |
| | 2 | 2 | B**08 | 0 | 22 | 16 | 40 | 21A2KT20 | - | 2 |
| | | | GDV14 | 0 | 35 | 30 | 40 | 21A2KT20 | - | 2 |
| | 2,5 | 3,2 | B**08 | 0 | 14 | 5 | 40 | 21A2KT25 | 21L2K1T25 | 2 (ottone), 4 (INOX) |
| | | | UDV16 | 0 | 30 | 25 | 40 | 21A2KT25 | 21L2K1T25 | 2 (ottone), 4 (INOX) |
| | | | GDV14 | 0 | 30 | 25 | 40 | 21A2KT25 | 21L2K1T25 | 2 (ottone), 4 (INOX) |
| | 3 | 4 | B**08 | 0 | 10 | 6 | 40 | 21A2KT30 | 21L2K1T30 | 2 (ottone), 4 (INOX) |
| | | | UDV16 | 0 | 25 | 17 | 40 | 21A2KT30 | 21L2K1T30 | 2 (ottone), 4 (INOX) |
| | | | GDV14 | 0 | 25 | 20 | 40 | 21A2KT30 | 21L2K1T30 | 2 (ottone), 4 (INOX) |
| | 4 | 5 | B**08 | 0 | 10 | 2,5 | 40 | - | 21L2K1T40 | 2 (ottone), 4 (INOX) |
| | | | UDV16 | 0 | 15 | 6 | 40 | - | 21L2K1T40 | 2 (ottone), 4 (INOX) |
| | | | GDV14 | 0 | 15 | 8 | 40 | - | 21L2K1T40 | 2 (ottone), 4 (INOX) |
| | 4,5 | 6,5 | B**08 | 0 | 5 | 1,5 | 40 | 21A2KT45 | - | 2 |
| | | | UDV16 | 0 | 10 | 3,5 | 40 | 21A2KT45 | - | 2 |
| | | | GDV14 | 0 | 12 | 6 | 40 | 21A2KT45 | - | 2 |
| | 5,5 | 9 | B**08 | 0 | 3,5 | 1 | 40 | 21A2KT55 | 21L2K1T55 | 2 (ottone), 4 (INOX) |
| | | | UDV16 | 0 | 6 | 2 | 40 | 21A2KT55 | 21L2K1T55 | 2 (ottone), 4 (INOX) |
| | | | GDV14 | 0 | 7 | 5 | 40 | 21A2KT55 | 21L2K1T55 | 2 (ottone), 4 (INOX) |
| G3/8 | 4,5 | 6,5 | B**08 | 0 | 5 | 1,5 | 40 | 21A5KT45 | - | 3 |
| | | | UDV16 | 0 | 10 | 3,5 | 40 | 21A5KT45 | - | 3 |
| | | | GDV14 | 0 | 12 | 6 | 40 | 21A5KT45 | - | 3 |
| | 5,5 | 9 | B**08 | 0 | 3,5 | 1 | 40 | 21A5KT55 | - | 3 |
| | | | UDV16 | 0 | 6 | 2 | 40 | 21A5KT55 | - | 3 |
| | | | GDV14 | 0 | 7 | 5 | 40 | 21A5KT55 | - | 3 |
| G1/2 | 4,5 | 6,5 | B**08 | 0 | 5 | 1,5 | 40 | 21A8KT45 | - | 3 |
| | | | UDV16 | 0 | 10 | 3,5 | 40 | 21A8KT45 | - | 3 |
| | | | GDV14 | 0 | 12 | 6 | 40 | 21A8KT45 | - | 3 |
| | 5,5 | 9 | B**08 | 0 | 3,5 | 1 | 40 | 21A8KT55 | - | 3 |
| | | | UDV16 | 0 | 6 | 2 | 40 | 21A8KT55 | - | 3 |
| | | | GDV14 | 0 | 7 | 5 | 40 | 21A8KT55 | - | 3 |

## 2/2 NC TENUTA RUBINO

| CONN. | Ø ORIFICIO [mm] | Kv [l/min] | SERIE BOBINA | PRESSIONE [bar] | | | | CODICE | | RIF. DISEGNO |
|---|---|---|---|---|---|---|---|---|---|---|
| | | | | MIN. | MOPD | | PS | OTTONE | ACCIAIO INOX | |
| | | | | | AC | DC | | | | |
| G1/8 | 1 | 0,45 | B**08 | 0 | 40 | 23 | 40 | 21A3KR10 | - | 2 |
| | 1,5 | 1,4 | B**08 | 0 | 35 | 15 | 40 | 21A3KR15 | - | 2 |
| | 2 | 2 | B**08 | 0 | 25 | 9 | 40 | 21A3KR20 | - | 2 |
| | 2,5 | 3,2 | B**08 | 0 | 14 | 5 | 40 | 21A3KR25 | - | 2 |
| | | | UDV16 | 0 | 30 | - | 40 | 21A3KR25 | - | 2 |
| | 3 | 4 | B**08 | 0 | 10 | 4 | 40 | 21A3KR30 | - | 2 |
| | | | UDV16 | 0 | 30 | 22 | 40 | 21A3KR30 | - | 2 |
| | | | GDV14 | 0 | - | - | 40 | 21A3KR30 | - | 2 |
| G1/4 | 1,1 | 0,7 | B**08 | 0 | 40 | - | 40 | 21A2KR11 | - | 2 |
| | 1,5 | 1,4 | B**08 | 0 | 35 | 15 | 40 | 21A2KR15 | - | 2 |
| | 2 | 2 | B**08 | 0 | 25 | 9 | 40 | 21A2KR20 | - | 2 |
| | 2,5 | 3,2 | B**08 | 0 | 14 | 5 | 40 | 21A2KR25 | - | 2 |
| | | | UDV16 | 0 | 30 | - | 40 | 21A2KR25 | - | 2 |
| | 3 | 4 | B**08 | 0 | 10 | 4 | 40 | 21A2KR30 | - | 2 |
| | | | UDV16 | 0 | 30 | - | 40 | 21A2KR30 | - | 2 |
| | | | GDV14 | 0 | - | 22 | 40 | 21A2KR30 | - | 2 |
| CONN. FLANGIA | 1 | 0,45 | B**08 | 0 | 40 | 23 | 40 | 21A1KR10 | - | 1 |
| | 1,5 | 1,4 | B**08 | 0 | 30 | 15 | 40 | 21A1KR15 | - | 1 |
| | 2 | 2 | B**08 | 0 | 25 | 9 | 40 | 21A1KR20 | - | 1 |
| | 2,5 | 3,2 | B**08 | 0 | 14 | 5 | 40 | 21A1KR25 | - | 1 |
| | | | UDV16 | 0 | 30 | - | 40 | 21A1KR25 | - | 1 |
| | 3 | 4 | B**08 | 0 | 10 | 4 | 40 | 21A1KR30 | - | 1 |
| | | | UDV16 | 0 | - | - | 40 | 21A1KR30 | - | 1 |
| | | | GDV14 | 0 | 30 | 22 | 40 | 21A1KR30 | - | 1 |

L'uso di tenute rigide comporta un leggero trafilamento, normalmente contenuto entro i 300 cm3/h di aria alla pressione di 10 bar. Gli O-Ring della basetta per valvole a conn. flangiata sono in VMQ.

## 2/2 NC TENUTA SOFFICE RANGE DI PRESSIONE ESTESO

| CONN. | Ø ORIFICIO [mm] | Kv [l/min] | SERIE BOBINA | PRESSIONE [bar] | | | | CODICE | | RIF. DISEGNO |
|---|---|---|---|---|---|---|---|---|---|---|
| | | | | MIN. | MOPD | | PS | OTTONE | ACCIAIO INOX | |
| | | | | | AC | DC | | | | |
| G1/8 | 3 | 4 | B**08 | 0 | 18 | 13 | 40 | 21A3KV30-W | - | 2 |
| | | | UDV16 | 0 | 30 | 25 | 40 | 21A3KV30-W | - | 2 |
| | | | GDV14 | 0 | 25 | 25 | 40 | 21A3KV30-W | - | 2 |
| | 4 | 5 | B**08 | 0 | 8 | - | 40 | - | 21L1K1V40-W | 2 (ottone), 5 (INOX) |
| | 4,5 | 6,5 | B**08 | 0 | 10 | 5 | 40 | 21A3KV45-W | - | 2 |
| | | | UDV16 | 0 | 17 | 8 | 40 | 21A3KV45-W | - | 2 |
| | | | GDV14 | 0 | 18 | 16 | 40 | 21A3KV45-W | - | 2 |
| G1/4 | 2,5 | 3,2 | B**08 | 0 | 35 | 20 | 40 | 21A2K0V25-W | 21L2K1V25-W | 2 (ottone), 4 (INOX) |
| | | | UDV16 | 0 | 35 | 35 | 40 | - | 21L2K1V25-W | 2 (ottone), 4 (INOX) |
| | 3 | 4 | B**08 | 0 | 18 | 13 | 40 | 21A2KV30-W | - | 2 |
| | | | UDV16 | 0 | 25 | 25 | 40 | 21A2KV30-W | - | 2 |
| | | | GDV14 | 0 | 25 | 25 | 40 | 21A2KV30-W | - | 2 |
| | 4,5 | 6,5 | B**08 | 0 | 10 | 5 | 40 | 21A2KV45-W | - | 2 |
| | | | UDV16 | 0 | 17 | 8 | 40 | 21A2KV45-W | - | 2 |
| | | | GDV14 | 0 | 18 | 10 | 40 | 21A2KV45-W | - | 2 |
| | 5,5 | 9 | B**08 | 0 | 7 | 2 | 40 | 21A2KV55-W | 21L2K1V55-W | 2 (ottone), 4 (INOX) |
| | | | UDV16 | 0 | 10 | 3,5 | 40 | 21A2KV55-W | 21L2K1V55-W | 2 (ottone), 4 (INOX) |
| | | | GDV14 | 0 | 13 | 7 | 40 | 21A2KV55-W | 21L2K1V55-W | 2 (ottone), 4 (INOX) |
| G3/8 | 4,5 | 6,5 | B**08 | 0 | 10 | 5 | 40 | 21A5KV45-W | - | 3 |
| | | | UDV16 | 0 | 17 | 8 | 40 | 21A5KV45-W | - | 3 |
| | | | GDV14 | 0 | 18 | 10 | 40 | 21A5KV45-W | - | 3 |
| | 5,5 | 9 | B**08 | 0 | 7 | 2 | 40 | 21A5KV55-W | - | 3 |
| | | | UDV16 | 0 | 10 | 3,5 | 40 | 21A5KV55-W | - | 3 |
| | | | GDV14 | 0 | 13 | 7 | 40 | 21A5KV55-W | - | 3 |
| G1/2 | 4,5 | 6,5 | B**08 | 0 | 10 | 5 | 40 | 21A8KV45-W | - | 3 |
| | | | UDV16 | 0 | 17 | 8 | 40 | 21A8KV45-W | - | 3 |
| | | | GDV14 | 0 | 18 | 10 | 40 | 21A8KV45-W | - | 3 |
| | 5,5 | 9 | B**08 | 0 | 7 | 2 | 40 | 21A8KV55-W | - | 3 |
| | | | UDV16 | 0 | 10 | 3,5 | 40 | 21A8KV55-W | - | 3 |
| | | | GDV14 | 0 | 13 | 7 | 40 | 21A8KV55-W | - | 3 |
| | 8 | 15 | B**08 | 0 | 1 | 0,5 | 40 | 21A8KV80-W | - | 3 |
| | | | GDV14 | 0 | - | 1,5 | 40 | 21A8KV80-W | - | 3 |
| CONN. FLANGIA | 3 | 4 | B**08 | 0 | 18 | 13 | 40 | 21A1KV30-W | - | 1 |
| | 4 | 5 | B**08 | 0 | 8 | 5 | 40 | - | 21ALBK1V40-W | 1 |
| | 4,5 | 6,5 | B**08 | 0 | 10 | 5 | 40 | 21A1K1V45-W | - | 1 |
| | | | UDV16 | 0 | 17 | 8 | 40 | 21A1K1V45-W | - | 1 |
| | | | GDV14 | 0 | 18 | 10 | 40 | 21A1K1V45-W | - | 1 |

- Per tenute differenti da FKM, sostituire la lettera "V" con quella corrispondente alle altre tenute.
  Ottone: **V**=FKM, **B**=NBR, **E**=EPDM, **F**=HNBR.
  Acciaio INOX: **V**=FKM, **E**=EPDM.
- Gli O-Ring della basetta per valvole a conn. flangiata sono in VMQ.

## 2/2 NC TENUTA PTFE RANGE DI PRESSIONE ESTESO

| CONN. | Ø ORIFICIO [mm] | Kv [l/min] | SERIE BOBINA | PRESSIONE [bar] | | | | CODICE | | RIF. DISEGNO |
|---|---|---|---|---|---|---|---|---|---|---|
| | | | | MIN. | MOPD | | PS | OTTONE | ACCIAIO INOX | |
| | | | | | AC | DC | | | | |
| G1/4 | 2,5 | 3,2 | UDV16 | 0 | 40 | 30 | 40 | - | 21L2K1T25-W | 2 (ottone), 4 (INOX) |
| | 3 | 4 | B**08 | 0 | 18 | 13 | 40 | 21A2KT30-W | - | 2 |
| | 4,5 | 6,5 | B**08 | 0 | 10 | 3,5 | 40 | 21A2KT45-W | - | 2 |
| | | | UDV16 | 0 | 11 | 8 | 40 | 21A2KT45-W | - | 2 |
| | | | GDV14 | 0 | 13 | - | 40 | 21A2KT45-W | - | 2 |
| | 5,5 | 9 | B**08 | 0 | 6 | 2 | 40 | 21A2KT55-W | 21L2K1T55-W | 2 (ottone), 4 (INOX) |
| G3/8 | 4,5 | 6,5 | B**08 | 0 | 10 | 3,5 | 40 | 21A5KT45-W | - | 3 |
| | | | UDV16 | 0 | 11 | 8 | 40 | 21A5KT45-W | - | 3 |
| | | | GDV14 | 0 | 13 | - | 40 | 21A5KT45-W | - | 3 |
| | 5,5 | 9 | B**08 | 0 | 6 | 2 | 40 | 21A5KT55-W | - | 3 |
| G1/2 | 4,5 | 6,5 | B**08 | 0 | 10 | 3,5 | 40 | 21A8KT45-W | - | 3 |
| | | | UDV16 | 0 | 11 | 8 | 40 | 21A8KT45-W | - | 3 |
| | | | GDV14 | 0 | 13 | - | 40 | 21A8KT45-W | - | 3 |
| | 5,5 | 9 | B**08 | 0 | 6 | 2 | 40 | 21A8KT55-W | - | 3 |

- L'uso di tenute rigide comporta un leggero trafilamento, normalmente contenuto entro i 300 cm3/h di aria alla pressione di 10 bar.



TEKNO UNO
TECNOLOGIE INDUSTRIALI

## 2/2 NA TENUTA SOFFICE

| CONN. | Ø ORIFICIO [mm] | Kv [l/min] | SERIE BOBINA | PRESSIONE [bar] | | | | CODICE | | RIF. DISEGNO |
|---|---|---|---|---|---|---|---|---|---|---|
| | | | | MIN. | MOPD | | PS | OTTONE | ACCIAIO INOX | |
| | | | | | AC | DC | | | | |
| G1/8 | 1 | 0,45 | 0 | 0 | 30 | 30 | 40 | 21A3ZV10D | - | 2 |
| | 1,2 | 1 | B**08 | 0 | 30 | 30 | 40 | 21A3ZV12D | - | 2 |
| | 1,5 | 1,4 | B**08 | 0 | 25 | 25 | 40 | 21A3ZV15D | 21L1Z1V15D | 2 (ottone), 5 (INOX) |
| | 2 | 2 | B**08 | 0 | 20 | 20 | 40 | 21A3ZV20D | - | 2 |
| | | | UDV16 | 0 | 30 | 30 | 40 | 21A3ZV20G | - | 2 |
| | | | GDV14 | 0 | 30 | 30 | 40 | 21A3ZV20G | - | 2 |
| | 2,5 | 3,2 | B**08 | 0 | 14 | 14 | 40 | 21A3ZV25D | - | 2 |
| | | | UDV16 | 0 | 17 | 17 | 40 | 21A3ZV25G | - | 2 |
| | | | GDV14 | 0 | 17 | 17 | 40 | 21A3ZV25G | - | 2 |
| | 3 | 4 | B**08 | 0 | 10 | 10 | 40 | 21A3ZV30D | 21L1Z1V30D | 2 (ottone), 5 (INOX) |
| | | | UDV16 | 0 | 15 | 15 | 40 | 21A3ZV30G | - | 2 |
| | | | GDV14 | 0 | 15 | 15 | 40 | 21A3ZV30G | - | 2 |
| | 4,5 | 6,5 | B**08 | 0 | 4 | 4 | 40 | 21A3ZV45D | - | 2 |
| | | | UDV16 | 0 | 6 | - | 40 | 21A3ZV45G | - | 2 |
| | | | GDV14 | 0 | 6 | 6 | 40 | 21A3ZV45G | - | 2 |
| G1/4 | 1,2 | 1 | B**08 | 0 | 30 | 30 | 40 | 21A2ZV12D | - | 2 |
| | 1,5 | 1,4 | B**08 | 0 | 25 | 25 | 40 | 21A2ZV15D | - | 2 |
| | 2 | 2 | B**08 | 0 | 20 | 20 | 40 | 21A2ZV20D | - | 2 |
| | | | UDV16 | 0 | 30 | 30 | 40 | 21A2ZV20G | - | 2 |
| | | | GDV14 | 0 | 30 | 30 | 40 | 21A2ZV20G | - | 2 |
| | 2,5 | 3,2 | B**08 | 0 | 14 | 14 | 40 | 21A2ZV25D | - | 2 |
| | | | UDV16 | 0 | 17 | 17 | 40 | 21A2ZV25G | - | 2 |
| | | | GDV14 | 0 | 17 | 17 | 40 | 21A2ZV25G | - | 2 |
| | 3 | 4 | B**08 | 0 | 10 | 10 | 40 | 21A2ZV30D | 21L2Z1V30D | 2 (ottone), 4 (INOX) |
| | | | UDV16 | 0 | 15 | 15 | 40 | 21A2ZV30G | 21L2Z1V30G | 2 (ottone), 4 (INOX) |
| | | | GDV14 | 0 | 15 | 15 | 40 | 21A2ZV30G | 21L2Z1V30G | 2 (ottone), 4 (INOX) |
| | 4,5 | 6,5 | B**08 | 0 | 4 | 4 | 40 | 21A2ZV45D | - | 2 |
| | | | UDV16 | 0 | 6 | - | 40 | 21A2ZV45G | - | 2 |
| | | | GDV14 | 0 | 6 | 6 | 40 | 21A2ZV45G | - | 2 |
| | 5,5 | 9 | B**08 | 0 | 2,5 | 2,5 | 40 | 21A2ZV55D | 21L2Z1V55D | 2 (ottone), 4 (INOX) |
| | | | UDV16 | 0 | 3,5 | 3,5 | 40 | 21A2ZV55G | 21L2Z1V55G | 2 (ottone), 4 (INOX) |
| | | | GDV14 | 0 | 3,5 | 3,5 | 40 | 21A2ZV55G | 21L2Z1V55G | 2 (ottone), 4 (INOX) |
| G3/8 | 4,5 | 6,5 | B**08 | 0 | 4 | 4 | 40 | 21A5ZV45D | - | 3 |
| | | | UDV16 | 0 | 6 | - | 40 | 21A5ZV45G | - | 3 |
| | | | GDV14 | 0 | 6 | 6 | 40 | 21A5ZV45G | - | 3 |
| | 5,5 | 9 | B**08 | 0 | 2,5 | 2,5 | 40 | 21A5ZV55D | - | 3 |
| | | | UDV16 | 0 | 3,5 | 3,5 | 40 | 21A5ZV55G | - | 3 |
| | | | GDV14 | 0 | 3,5 | 3,5 | 40 | 21A5ZV55G | - | 3 |
| G1/2 | 4,5 | 6,5 | B**08 | 0 | 4 | 4 | 40 | 21A8ZV45D | - | 3 |
| | | | UDV16 | 0 | 6 | - | 40 | 21A8ZV45G | - | 3 |
| | | | GDV14 | 0 | 6 | 6 | 40 | 21A8ZV45G | - | 3 |
| | 5,5 | 9 | B**08 | 0 | 2,5 | 2,5 | 40 | 21A8ZV55D | - | 3 |
| | | | UDV16 | 0 | 3,5 | 3,5 | 40 | 21A8ZV55G | - | 3 |
| | | | GDV14 | 0 | 3,5 | 3,5 | 40 | 21A8ZV55G | - | 3 |
| CONN. FLANGIA | 1,5 | 1,4 | B**08 | 0 | 25 | 25 | 40 | 21A1ZV15D | - | 1 |
| | 2 | 2 | B**08 | 0 | 20 | 20 | 40 | 21A1zV20D | - | 1 |
| | | | UDV16 | 0 | 30 | 30 | 40 | 21A1zV20G | - | 1 |
| | | | GDV14 | 0 | 30 | 30 | 40 | 21A1zV20G | - | 1 |
| | 2,5 | 3,2 | B**08 | 0 | 14 | 14 | 40 | 21A1ZV25D | - | 1 |
| | | | UDV16 | 0 | 17 | 17 | 40 | 21A1ZV25G | - | 1 |
| | | | GDV14 | 0 | 17 | 17 | 40 | 21A1ZV25G | - | 1 |
| | 3 | 4 | B**08 | 0 | 10 | 10 | 40 | 21A1ZV30D | - | 1 |
| | | | UDV16 | 0 | 15 | 15 | 40 | 21A1ZV30G | - | 1 |
| | | | GDV14 | 0 | 15 | 15 | 40 | 21A1ZV30G | - | 1 |

- Per tenute differenti da FKM, sostituire la lettera "V" con quella corrispondente alle altre tenute.
  Ottone: **V**=FKM, **B**=NBR, **E**=EPDM, **F**=HNBR.
  Acciaio INOX: **V**=FKM, **E**=EPDM.
- Gli O-Ring della basetta per valvole a conn. flangiata sono in VMQ.

## 2/2 NA TENUTA PTFE

| CONN. | Ø ORIFICIO [mm] | Kv [l/min] | SERIE BOBINA | PRESSIONE [bar] | | | | CODICE | | RIF. DISEGNO |
|---|---|---|---|---|---|---|---|---|---|---|
| | | | | MIN. | MOPD | | PS | OTTONE | ACCIAIO INOX | |
| | | | | | AC | DC | | | | |
| G1/8 | 2 | 2 | B**08 | 0 | 30 | 30 | 40 | 21A3ZT20D | - | 2 |
| G1/4 | 1,1 | 0,7 | B**08 | 0 | 90 | 90 | 100 | 21A2ZT11D | - | 2 |
| | 2,5 | 3,2 | B**08 | 0 | 16 | 16 | 40 | 21A2ZT25D | - | 2 |
| | 3 | 4 | B**08 | 0 | 6 | 6 | 40 | - | 21L2Z1T30D | 4 |
| | 4 | 5 | B**08 | 0 | 6 | - | 40 | - | 21L2Z1T40D | 4 |
| | 4 | 5 | GDV14 | 0 | 8 | - | 40 | - | 21L2Z1T40G | 4 |
| G3/8 | 4,5 | 6 | GDV14 | 0 | 6,5 | - | 40 | 21A5ZT45G | - | 3 |
| CONN. FLANGIA | 1,1 | 0,7 | B**08 | 0 | 90 | 90 | 100 | 21A1ZT11D | - | 1 |

- Gli O-Ring della basetta per valvole a conn. flangiata sono in VMQ.
- L'uso di tenute rigide comporta un leggero trafilamento, normalmente contenuto entro i 300 cm3/h di aria alla pressione di 10 bar.

## 2/2 NA TENUTA RUBINO

| CONN. | Ø ORIFICIO [mm] | Kv [l/min] | SERIE BOBINA | PRESSIONE [bar] | | | | CODICE | | RIF. DISEGNO |
|---|---|---|---|---|---|---|---|---|---|---|
| | | | | MIN. | MOPD | | PS | OTTONE | ACCIAIO INOX | |
| | | | | | AC | DC | | | | |
| G1/8 | 1,5 | 1,4 | B**08 | 0 | 35 | 35 | 40 | 21A3ZR15D | - | 2 |
| | 2 | 2 | B**08 | 0 | 30 | 30 | 40 | 21A3ZR20D | - | 2 |
| | 2,5 | 3,2 | B**08 | 0 | 16 | 16 | 40 | 21A3ZR25D | - | 2 |
| | | | UDV16 | 0 | 17 | 17 | 40 | 21A3ZR25G | - | 2 |
| | | | GDV14 | 0 | 17 | 17 | 40 | 21A3ZR25G | - | 2 |
| | 3 | 4 | B**08 | 0 | 10 | 10 | 40 | 21A3ZR30D | - | 2 |
| | | | UDV16 | 0 | 15 | 15 | 40 | 21A3ZR30G | - | 2 |
| | | | GDV14 | 0 | 15 | 15 | 40 | 21A3ZR30G | - | 2 |
| G1/4 | 1,5 | 1,4 | B**08 | 0 | 35 | 35 | 40 | 21A2ZR15D | - | 2 |
| | 2 | 2 | B**08 | 0 | 30 | 30 | 40 | 21A2ZR20D | - | 2 |
| | 2,5 | 3,2 | B**08 | 0 | 16 | 16 | 40 | 21A2ZR25D | - | 2 |
| | | | UDV16 | 0 | 17 | 17 | 40 | 21A2ZR25G | - | 2 |
| | | | GDV14 | 0 | 17 | 17 | 40 | 21A2ZR25G | - | 2 |
| | 3 | 4 | B**08 | 0 | 10 | 10 | 40 | 21A2ZR30D | - | 2 |
| | | | UDV16 | 0 | 15 | 15 | 40 | 21A2ZR30G | - | 2 |
| | | | GDV14 | 0 | 15 | 15 | 40 | 21A2ZR30G | - | 2 |
| CONN. FLANGIA | 1,1 | 0,7 | B**08 | 0 | 40 | 40 | 40 | 21A1ZR11D | - | 1 |
| | 1,5 | 1,4 | B**08 | 0 | 35 | 35 | 40 | 21A1ZR15D | - | 1 |
| | 1,5 | 1,4 | GDV14 | 0 | 35 | 35 | 40 | 21A1ZR15G | - | 1 |
| | 2 | 2 | B**08 | 0 | 30 | 30 | 40 | 21A1ZR20D | - | 1 |

## 2/2 NC ALTA PRESSIONE

| CONN. | Ø ORIFICIO [mm] | Kv [l/min] | SERIE BOBINA | PRESSIONE [bar] | | | | CODICE | | RIF. DISEGNO |
|---|---|---|---|---|---|---|---|---|---|---|
| | | | | MIN. | MOPD | | PS | OTTONE | ACCIAIO INOX | |
| | | | | | AC | DC | | | | |
| G1/8 | 1,2 | 1 | B**08 | 0 | 100 | 90 | 100 | 21A3K0T12-XC | | 2 |
| | | | UDV16 | 0 | 100 | 100 | 100 | 21A3K0T12-XC | | 2 |
| | | | GDV14 | 0 | - | - | 100 | 21A3K0T12-XC | | 2 |
| | 1,5 | 1,5 | B**08 | 0 | 90 | 60 | 100 | - | 21L1K1T15-XC | 5 |
| | | | UDV16 | 0 | 100 | 60 | 100 | - | 21L1K1T15-XC | 5 |
| | | | GDV14 | 0 | 100 | 100 | 100 | - | 21L1K1T15-XC | 5 |
| G1/4 | 1 | 1 | B**08 | 0 | 100 | 90 | 100 | 21A2K0T10-XC | | 2 |
| | | | UDV16 | 0 | 100 | 100 | 100 | 21A2K0T10-XC | | 2 |
| | | | GDV14 | 0 | - | - | 100 | 21A2K0T10-XC | | 2 |
| | 1,2 | 1 | B**08 | 0 | 100 | 90 | 100 | 21A2K0T12-XC | | 2 |
| | | | UDV16 | 0 | 100 | 100 | 100 | 21A2K0T12-XC | | 2 |
| | | | GDV14 | 0 | - | - | 100 | 21A2K0T12-XC | | 2 |
| | 1,2 | 1 | B**08 | 0 | - | - | 130 | 21A2K0R12-XC | | 2 |
| | | | UDV16 | 0 | - | - | 130 | 21A2K0R12-XC | | 2 |
| | | | GDV14 | 0 | 130 | 130 | 130 | 21A2K0R12-XC | | 2 |
| | 1,5 | 1,5 | B**08 | 0 | 90 | 60 | 100 | - | 21L2K1T15-XC | 4 |
| | | | UDV16 | 0 | 100 | 60 | 100 | - | 21L2K1T15-XC | 4 |
| | | | GDV14 | 0 | 100 | 100 | 100 | - | 21L2K1T15-XC | 4 |
| | 2 | 2 | B**08 | 0 | 37 | 17 | 40 | 21A2K0R20-XC | | 2 |
| | | | UDV16 | 0 | 40 | 23 | 40 | 21A2K0R20-XC | | 2 |
| | | | GDV14 | 0 | - | - | 40 | 21A2K0R20-XC | | 2 |
| | 2,5 | 3,2 | B**08 | 0 | 30 | 12 | 40 | 21A2K0R25-XC | | 2 |
| | | | UDV16 | 0 | - | - | 40 | 21A2K0R25-XC | | 2 |
| | | | GDV14 | 0 | - | - | 40 | 21A2K0R25-XC | | 2 |
| | 3 | 4 | B**08 | 0 | 25 | 8 | 40 | 21A2K0R30-XC | | 2 |
| | | | UDV16 | 0 | - | - | 40 | 21A2K0R30-XC | | 2 |
| | | | GDV14 | 0 | - | - | 40 | 21A2K0R30-XC | | 2 |
| CONN. FLANGIA | 1,2 | 1 | B**08 | 0 | 100 | 90 | 130 | 21A1K0T12-XC | 21ALBK1T12-XC | 1 |
| | | | UDV16 | 0 | 100 | 100 | 130 | 21A1K0T12-XC | 21ALBK1T12-XC | 1 |
| | | | GDV14 | 0 | - | - | 130 | 21A1K0T12-XC | 21ALBK1T12-XC | 1 |
| | 1,5 | 1,5 | B**08 | 0 | 90 | 60 | 100 | 21A1K0T15-XC | | 1 |
| | | | UDV16 | 0 | 100 | 100 | 100 | 21A1K0T15-XC | | 1 |
| | | | GDV14 | 0 | 100 | 100 | 100 | 21A1K0T15-XC | | 1 |
| | 3 | 4 | B**08 | 0 | 14 | 8 | 100 | 21A1K0T30-XC | | 1 |
| | | | UDV16 | 0 | 27 | 16 | 100 | 21A1K0T30-XC | | 1 |
| | | | GDV14 | 0 | - | - | 100 | 21A1K0T30-XC | | 1 |

L'uso di tenute rigide comporta un leggero trafilamento, normalmente contenuto entro i 300 cm3/h di aria alla pressione di 10 bar. Gli O-Ring della basetta per valvole a conn. flangiata sono in VMQ.

## CODIFICA

| I | II | III | IV | V | VI | VII | VIII | IX | X | | XI |
|---|---|---|---|---|---|---|---|---|---|---|---|
| 2 | 1 | | A | 2 | K | | V | 30 | | - | |

**I. NUMERO DI VIE**
**2** - 2 vie

**II. NUMERO DI ELEMENTI**
**1** - 1 elemento

**III. MATERIALE CANNOTTO**
**Vuoto** - materiale std.
**6** - AISI 316 (opzionale, valido per versioni NC, solo corpo ottone)

**IV. TIPO DI SERIE**
**A** - corpo ottone
**L** - corpo acciaio INOX
**AL** - corpo acciaio INOX con connessione flangiata

**V. CONNESSIONI**
**per serie A**
**1** - connessione flangiata
**3** - G1/8
**2** - G1/4
**5** - G3/8
**8** - G1/2
**per serie L**
**1** - G1/8
**2** - G1/4
**per serie AL**
**B** - connessione flangiata

**VI. TIPOLOGIA CANNOTTO**
**K** - per valvole 2/2 NC
**Z** - per valvole 2/2 NA

**VII. MATERIALE ANELLO DI SFASAMENTO**
**0 o vuoto** - rame
**1** - rame dorato

**VIII. MATERIALE TENUTA**
**V** - FKM
**E** - EPDM
**B** - NBR
**F** - HNBR
**R** - RUBINO
**T** - PTFE

**IX. Ø ORIFICIO MOLTIPLICATO PER 10**

**X. IDENTIFICATORE BOBINA**
**vuoto** - std. per NC
**D** - bobina B**08, solo per valvole 2/2 NA
**G** - bobine UDV16 e GDV14, solo per valvole 2/2 NA

**XI. OPZIONI**
**W** - molla a passo variabile o doppia molla. Range di pressione esteso
**XC** - nucleo speciale per alta pressione
**OX** - versione sgrassata per uso con ossigeno industriale.
**OR** - tenuta O-ring tra corpo e cannotto
**N** - corpo in ottone nichelato
**M** - comando manuale
**ORV** - O-Ring flangia in FKM
**ORT** - O-Ring flangia in PTFE

## OPZIONI DISPONIBILI

| OPZIONE | TIPO DI VALVOLA | MATERIALE CORPO | MATERIALE TENUTA | DIMENSIONE VALVOLA/CONNESSIONI | | | | | NOTE |
|---|---|---|---|---|---|---|---|---|---|
| | | | | G1/8 | G1/4 | G3/8 | G1/2 | CONN. FLANGIA | |
| **W** | NC | Ottone e Acciaio INOX | V, B, E, T | X | X | X | X | X | Rif. alla tabella delle valvole con range di pressione esteso per le prestazioni |
| **XC** | NC | Ottone e Acciaio INOX | R, T | X | X | | | X | Rif. alla tabella delle valvole alta pressione per le prestazioni |
| **OX** | NC & NA | Ottone e Acciaio INOX | V | X | X | X | X | | PS & MOPD limitati a 25 bar. Non utilizzabili come valvole di sicurezza |
| **OR** | NC | Ottone | V, B, E, F, T | X | X | X | X | X | |
| **N** | NC & NA | Ottone | V, B, E, F, T | X | X | X | X | X | G1/2 a richiesta e con quantità minima |
| **M** | NC | Ottone | V, B, E | X | X | | | | |
| **ORV** | NC & NA | Ottone e Acciaio INOX | V, R, T | | | | | X | |
| **ORT** | NC & NA | Ottone e Acciaio INOX | R, T | | | | | X | |

# SERIE 21A - 21L

## Elettrovalvole, 2 vie, Azionamento diretto

**21A** e **21L** sono elettrovalvole ad azionamento diretto. Il nucleo fisso e il cannotto sono saldati insieme per migliorare la resistenza alla pressione e la tenuta. Una vasta selezione dei materiali di tenuta fornisce un'ampia compatibilità chimica.

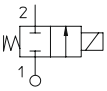


### DATI TECNICI

| | | | |
|---|---|---|---|
| **CONNESSIONE** | G 1/4 ÷ G 1/8 | | |
| **GUARNIZIONI** | FKM | | HNBR |
| **TEMPERATURA FLUIDO** | -10°C +80°C | | -30°C +80°C |
| **FLUIDI** | Aria, gas inerti, acqua, olii, benzina, gasolio | | Aria, gas inerti, acqua, R134a, R404a |
| **VISCOSITÀ** | 12 cSt fino a orificio 1.5 mm, 37 cSt per orificio 2.0 mm, 53 cSt per orificio 2.5 mm e maggiore | | |
| **Ø TUBO - LARGHEZZA BOBINA - SERIE** | Ex mb | ø 14 mm - 36 mm | TNA (classe F) |
| | Ex d | ø 13 mm - 30 mm | BDV08 (classe H) |
| **INSTALLAZIONE** | Come richiesto, preferibilmente con attuatore in verticale | | |
| **GRADO DI PROTEZIONE** | Ex mb | IP65 EN 60529 (DIN 40050) | |
| | Ex d | IP67 EN 60529 (DIN 40050) se corredato con pressacavo Atex Ex d grado IP67 o superiore | |

### MATERIALI

| | |
|---|---|
| **CORPO** | Ottone UNI EN 12165 CW617N o acciaio Inox AISI 316 |
| **ORIFICIO** | Acciaio Inox AISI serie 300 per corpo ottone<br>AISI 316 per corpo acciaio Inox |
| **CANNOTTO** | Acciaio Inox AISI Serie 300 |
| **NUCLEO FISSO** | Acciaio Inox AISI Serie 400 |
| **NUCLEO MOBILE** | Acciaio Inox AISI Serie 400 |
| **ANELLO DI SFASAMENTO** | Rame (Cu 99,9%) o rame dorato |
| **MOLLA** | Acciaio Inox AISI Serie 300 |
| **OTTURATORE** | V=FKM, F=HNBR |

I fluidi inseriti nella tabella "dati tecnici" sono da considerarsi indicativi.
Verificare la compatibilità chimica dei fluidi con i materiali della valvola in fase di quotazione.
Per la lista delle parti di ricambio riferirsi al capitolo dedicato.

- **CE**
  - 2014/35/EU (LVD)
  - 2014/30/EU (EMC)
  - 2014/68/EU (PED) art. 4.3 fino a 1",
  - 2014/34/EU (ATEX). Fa riferimento alle pagine successive per la marcatura completa.

- **OSSIGENO INDUSTR.**
  Disponibili versioni speciali per utilizzo con ossigeno industriale. Riferirsi alla tabella opzioni.

- Per questa serie sono disponibili bobine **UL** recognized e approvate **VDE,CSA**. Prego riferirsi alla sezione bobine.

NC, Ex d

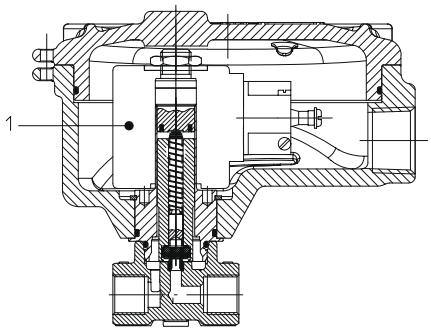


NC, Ex mb

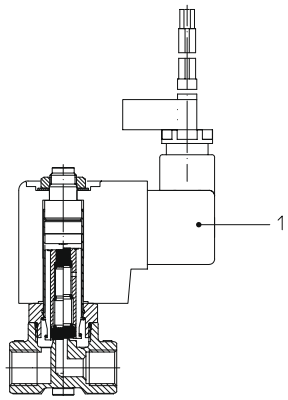




## DISEGNO 1

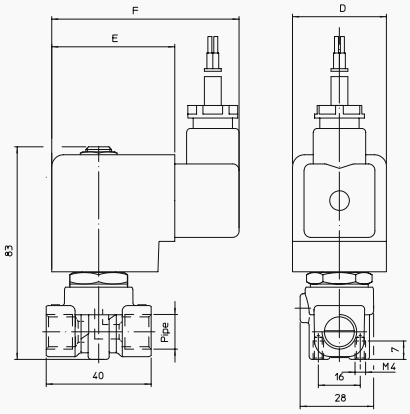


## DISEGNO 2

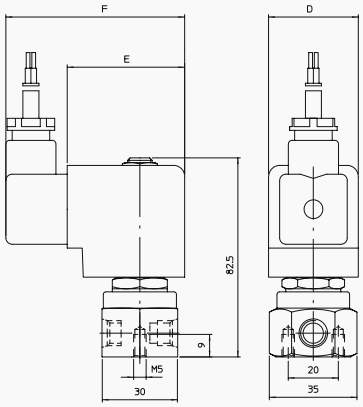


## DISEGNO 3

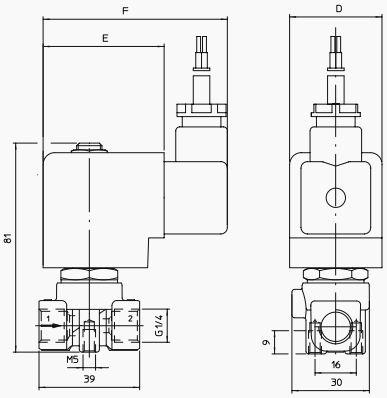


## DISEGNO 4

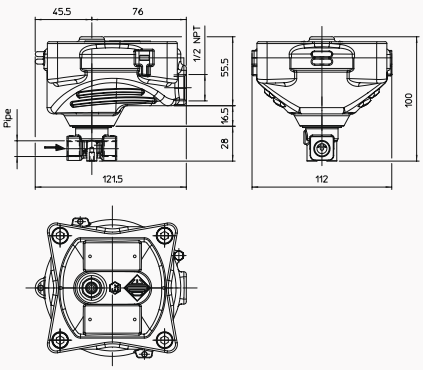


| RACCORDO | DIMENSIONI [mm] | | |
|---|---|---|---|
| ISO 228/1 | D | E | F |
| G1/8 | 36 | 47 | 76 |
| G1/4 | | | |

Ex mb 2/2 NC

| CONN. | DIM. ORIFICIO | Kv | SERIE BOBINA | PRESSIONE [bar] | | | | CODICE | | RIF. DISEGNO |
|---|---|---|---|---|---|---|---|---|---|---|
| ISO 228/1 | Ø [mm] | [l/min] | | MIN | MOPD AC | MOPD DC | PS | OTTONE | ACCIAIO INOX | |
| G1/8 | 1,5 | 1,4 | TNA | 0 | 16 | 16 | 40 | 21A3QDV15 | - | 1 |
| | 2 | 2 | TNA | 0 | 16 | 16 | 40 | 21A3QDV20 | - | 1 |
| | 2,5 | 3,2 | TNA | 0 | 14 | 9 | 40 | 21A3QDV25<br>- | -<br>21L1QDV25 | 1<br>2 |
| | 3 | 4 | TNA | 0 | 10 | 6 | 40 | 21A3QDV30<br>- | -<br>21L1QDV30 | 1<br>2 |
| | 4 | 5 | TNA | 0 | 6 | 1,7 | 40 | - | 21L1QDV40 | 2 |
| | 4,5 | 6,5 | TNA | 0 | 5 | 2 | 40 | 21A3QDV45 | - | 1 |
| G1/4 | 1,5 | 1,4 | TNA | 0 | 16 | 16 | 40 | 21A2QDV15 | - | 1 |
| | 2 | 2 | TNA | 0 | 16 | 16 | 40 | 21A2QDV20 | - | 1 |
| | 2,5 | 3,2 | TNA | 0 | 14 | 9 | 40 | 21A2QDV25<br>- | -<br>21L2QDV25 | 1<br>3 |
| | 3 | 4 | TNA | 0 | 10 | 6 | 40 | 21A2QDV30<br>- | -<br>21L2QDV30 | 1<br>3 |
| | 4 | 5 | TNA | 0 | 6 | 1,7 | 40 | - | 21L2QDV40 | 3 |
| | 4,5 | 6,5 | TNA | 0 | 5 | 2 | 40 | 21A2QDV45 | - | 1 |
| | 5,5 | 9 | TNA | 0 | 3<br>3.5 | 1<br>1 | 40<br>40 | 21A2QDV55<br>- | -<br>21L2QDV55 | 1<br>3 |

**Conforme alla Direttiva 2014/34/EU ATEX**
II 2 G Ex mb IIC T4 Gb
II 2 D Ex mb tb IIIC T130°C Db

Per tenute differenti da FKM, sostituire la lettera “V” con quella corrispondente alle altre tenute.
V= FKM, F=HNBR.

Ex d - 2/2 NC

| CONN. | DIM. ORIFICIO | Kv | SERIE BOBINA | PRESSIONE [bar] | | | | CODICE | | RIF. DISEGNO |
|---|---|---|---|---|---|---|---|---|---|---|
| ISO 228/1 | Ø [mm] | [l/min] | | MIN | MOPD AC | MOPD DC | PS | OTTONE | ACCIAIO INOX | |
| G1/8 | 1,5 | 1,4 | BDV08 | 0 | 30 | 18 | 40 | 21A3KIV15 | - | 4 |
| | 2 | 2 | BDV08 | 0 | 22 | 16 | 40 | 21A3KIV20 | - | 4 |
| | 2,5 | 3,2 | BDV08 | 0 | 14 | 9 | 40 | 21A3KIV25 | - | 4 |
| | 3 | 4 | BDV08 | 0 | 10 | 6 | 40 | 21A3KIV30 | - | 4 |
| G1/4 | 1,5 | 1,4 | BDV08 | 0 | 30 | 18 | 40 | 21A2KIV15 | - | 4 |
| | 2 | 2 | BDV08 | 0 | 22 | 16 | 40 | 21A2KIV20 | - | 4 |
| | 2,5 | 3,2 | BDV08 | 0 | 14 | 9 | 40 | 21A2KIV25 | 21L2KIV25 | 4 |
| | 3 | 4 | BDV08 | 0 | 10 | 6 | 40 | 21A2KIV30 | 21L2KIV30 | 4 |
| | 4 | 5 | BDV08 | 0 | 6 | 1,7 | 40 | - | 21L2KIV40 | 4 |
| | 5,5 | 9 | BDV08 | 0 | 3,5 | 1 | 40 | - | 21L2KIV55 | 4 |

Ex d - 2/2 NA

| CONN. | DIM. ORIFICIO | Kv | BOBINA | PRESSIONE [bar] | | | | CODICE | | RIF. DISEGNO |
|---|---|---|---|---|---|---|---|---|---|---|
| ISO 228/1 | Ø [mm] | [l/min] | | MIN | MOPD AC | MOPD DC | PS | OTTONE | ACCIAIO INOX | |
| G1/8 | 1,5 | 1,4 | BDV08 | 0 | 25 | 25 | 40 | 21A3ZIV15D | - | 4 |
| | 2 | 2 | BDV08 | 0 | 20 | 20 | 40 | 21A3ZIV20D | - | 4 |
| | 2,5 | 3,2 | BDV08 | 0 | 14 | 14 | 40 | 21A3ZIV25D | - | 4 |
| | 3 | 4 | BDV08 | 0 | 10 | 10 | 40 | 21A3ZIV30D | - | 4 |
| G1/4 | 1,5 | 1,4 | BDV08 | 0 | 25 | 25 | 40 | 21A2ZIV15D | - | 4 |
| | 2 | 2 | BDV08 | 0 | 20 | 20 | 40 | 21A2ZIV20D | - | 4 |
| | 2,5 | 3,2 | BDV08 | 0 | 14 | 14 | 40 | 21A2ZIV25D | - | 4 |
| | 3 | 4 | BDV08 | 0 | 10 | 10 | 40 | 21A2ZIV30D | - | 4 |

**Conforme alla Direttiva 2014/34/EU ATEX**
II 2G Ex d IIC T6 o T5 Gb
II 2D Ex tb IIIC T80°C o T95°C Db IP67

CODIFICA

| I | II | III | IV | V | VI | VII | VIII | | IX |
|---|---|---|---|---|---|---|---|---|---|
| 2 | 1 | A | 2 | QD | V | 25 | | - | |

**I. NUMERO DI VIE**
**2** - 2 vie

**II. NUMERO DI ELEMENTI**
**1** - 1 elemento

**III. SERIE**
**A** - corpo ottone, cannotto Ø13 mm
**L** - corpo acciaio Inox, cannotto Ø13 mm

**IV. CONNESSIONI**
**per serie A**
**3** - G1/8
**2** - G1/4
**per serie L**
**1** - G1/8
**2** - G1/4

**V. TIPOLOGIA CANNOTTO**
**QD** - 2/2 NC, protezione di tipo 'mb'
**KI** - 2/2 NC, protezione di tipo 'd'
**ZI** - 2/2 NA, protezione di tipo 'd'

**VI. MATERIALE TENUTA**
**V** - FKM
**F** - HNBR

**VII. Ø ORIFICIO MOLTIPLICATO PER 10**

**VIII. IDENTIFICATORE BOBINA**
**Vuoto** - std. per NC
**D** - bobina 8 W per NA, protezione di tipo 'd'

**IX. OPZIONI**
**OX** - sgrassato per utilizzo ossigeno ind.

Per tenute differenti da FKM, sostituire la lettera "V" con quella corrispondente alle altre tenute.
V= FKM, F=HNBR.

# SERIE 21A16

## Servizio generale, 2 vie, Azionamento Diretto

**21A16** sono elettrovalvole ad azionamento diretto. Il nucleo fisso e il cannotto sono saldati insieme per migliorare la resistenza alla pressione e la tenuta. Le valvole non richiedono una pressione di esercizio minima. Queste valvole sono provviste di un regolatore manuale di portata sulla porta d'uscita.

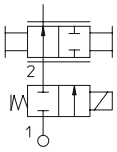


### DATI TECNICI

| | | | | |
|---|---|---|---|---|
| **CONNESSIONE** | G 1/4 | | | |
| **GUARNIZIONI** | Soffice | | Rigida | |
| | FKM | EPDM | PTFE | RUBINO |
| **TEMPERATURA FLUIDO** | -10°C +140°C | -10°C +140°C | -40°C +180°C | -40°C +180°C |
| **FLUIDI** | Olii, benzina, gasolio | Acqua, vapore a bassa pressione | Acqua, vapore | Acqua, vapore |
| **VISCOSITÀ** | 53 cSt per orificio 2.5 mm e maggiore | | | |
| **Ø TUBO - LARGHEZZA BOBINA - SERIE** | ø 13 mm - 30 mm | | BDA08. BVA08 (Classe F), BDV08 (Classe H) | |
| **INSTALLAZIONE** | Come richiesto, preferibilmente con attuatore in verticale | | | |
| **GRADO DI PROTEZIONE** | IP65 EN 60529 (DIN 40050) con connettore | | | |

- I valori di MOPD sono riferiti alle bobine di "potenza standard". Fare riferimento al capitolo bobine.

### MATERIALI

| | |
|---|---|
| **CORPO** | Ottone UNI EN 12165 CW617N |
| **ORIFICIO*** | Acciaio INOX AISI serie 300 |
| **CANNOTTO** | Acciaio INOX AISI serie 300 |
| **NUCLEO FISSO** | Acciaio INOX AISI serie 400 |
| **NUCLEO MOBILE** | Acciaio INOX AISI serie 400 |
| **ANELLO DI SFASAMENTO** | Rame (Cu 99,9%) o rame dorato |
| **MOLLA** | Acciaio INOX AISI Serie 300 |
| **OTTURATORE** | V=FKM, E=EPDM, T=PTFE, R=RUBINO |

I fluidi inseriti nella tabella "dati tecnici" sono da considerarsi indicativi.
Verificare la compatibilità chimica dei fluidi con i materiali della valvola in fase di quotazione.

- **CE**
  - 2014/35/EU (LVD)
  - 2014/30/EU (EMC)
  - 2014/68/EU (PED) art. 4.3 fino a 1"

- Per questa serie sono disponibili bobine **UL** recognized e approvate **VDE,CSA**. Prego riferirsi alla sezione bobine.

- **BOBINE ANTIDEFLAGRANTI**, utilizzabili in zona 2-22, sono disponibili per questa serie. Prego riferirsi alla sezione delle bobine ATEX per maggiori dettagli.

NC, OTTONE

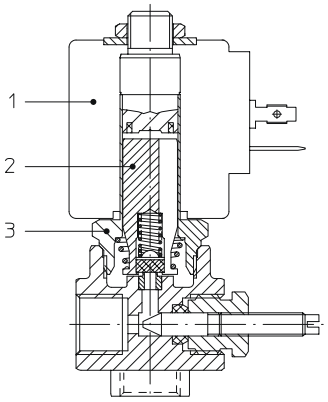




## DISEGNO 1

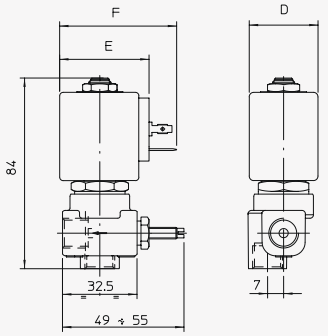


| CONN. | DIMENSIONI [mm] | | |
|---|---|---|---|
| ISO 228/1 | D | E | F |
| G1/4 | 30 | 42 | 54 |

## OPZIONE POMELLO

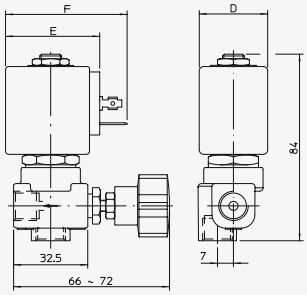

## 2/2 NC TENUTA SOFFICE

| CONN. | Ø ORIFICIO | Kv | SERIE BOBINA | PRESSIONE [bar] | | | | CODICE | | RIF. DISEGNO |
|---|---|---|---|---|---|---|---|---|---|---|
| ISO 228/1 | Ø [mm] | [l/min] | | MIN | MOPD AC | MOPD DC | PS | OTTONE | ACCIAIO INOX | |
| G1/4 | 2,5 | 3,2 | B**08 | 0 | 14 | 9 | 25 | 21A16KE25 | - | 1 |
| | 3 | 4 | B**08 | 0 | 10 | 6 | 25 | 21A16KE30 | - | 1 |

- Per tenute differenti da EPDM, sostituire la lettera "E" con quella corrispondente alle altre tenute.
  E=EPDM, V=FKM

## 2/2 NC TENUTA RIGIDA

| CONN. | Ø ORIFICIO | Kv | SERIE BOBINA | PRESSIONE [bar] | | | | CODICE | | RIF. DISEGNO |
|---|---|---|---|---|---|---|---|---|---|---|
| ISO 228/1 | Ø [mm] | [l/min] | | MIN | MOPD AC | MOPD DC | PS | OTTONE | ACCIAIO INOX | |
| G1/4 | 2,5 | 3,2 | B**08 | 0 | 14 | 5 | 25 | 21A16KT25 | - | 1 |
| | 3 | 4 | B**08 | 0 | 10 | 4 | 25 | 21A16KT30 | - | 1 |

- Per tenute differenti da PTFE, sostituire la lettera "T" con quella corrispondente alle altre tenute.
  T=PTFE, R=RUBINO

## CODIFICA

| I | II | III | IV | V | VI | VII | | VIII |
|---|---|---|---|---|---|---|---|---|
| 2 | 1 | A16 | K | | E | 25 | - | |

**I. NUMERO DI VIE**
**2** - 2 vie

**II. NUMERO DI ELEMENTI**
**1** - 1 elemento

**III. SERIE**
**A16** - corpo ottone, cannotto Ø13 mm regolazione portata, G1/4

**IV. TIPOLOGIA CANNOTTO**
**K** - per valvole 2/2 NC

**V. MATERIALE ANELLO DI SFASAMENTO**
**vuoto** - rame
**1** - rame dorato

**VI. MATERIALE TENUTA**
**V** - FKM
**E** - EPDM
**T** - PTFE
**R** - RUBINO

**VII. ORIFICIO Ø [mm] MOLTIPLICATO PER 10**

**VIII. OPZIONI**
**XV** - pomello
**XVN** - pomello e corpo in ottone nichelato

## OPZIONI DISPONIBILI

| OPZIONE | TIPO DI VALVOLA | MATERIALE CORPO | MATERIALE TENUTA | DIMENSIONE VALVOLA/CONN. | NOTE |
|---|---|---|---|---|---|
| | | | | G1/4 | |
| **XV** | 2/2 NC | Ottone | V, E, T, R | X | |
| **XVN** | 2/2 NC | Ottone | V, E, T | X | |



TEKNO UNO
TECNOLOGIE INDUSTRIALI

# SERIE 21TG

## Servizio generale, 2 vie, Azionamento Diretto

**21TG** sono valvole ad azionamento diretto in cui corpo e cannotto sono realizzati in un singolo componente. Queste valvole non richiedono una pressione minima di funzionamento.

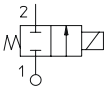


### DATI TECNICI

| | | |
|---|---|---|
| **CONNESSIONE** | da G1/8 a G1/4 | |
| **GUARNIZIONI** | NBR | FKM |
| **TEMPERATURA FLUIDO** | -10°C +90°C | -10°C +140°C |
| **FLUIDI** | Aria, gas inerti, acqua | Olii, benzina, gasolio |
| **VISCOSITÀ** | 37 cSt per orificio 1.7 e 2.2 mm, 53 cSt per orificio 2.8 mm e maggiore | |
| **Ø TUBO - LARGHEZZA BOBINA - SERIE** | ø 13 mm - 30 mm | BDA08. BVA08 (Classe F), BDV08 (Classe H) |
| **INSTALLAZIONE** | Come richiesto, preferibilmente con attuatore in verticale | |
| **GRADO DI PROTEZIONE** | IP65 EN 60529 (DIN 40050) con connettore | |

- I valori di MOPD sono riferiti alle bobine di "potenza standard". Fare riferimento al capitolo bobine.

### MATERIALI

| | |
|---|---|
| **CORPO, CANNOTTO, ORIFICIO** | Ottone UNI EN 12165 CW617N |
| **O-RING CANNOTTO** | B=NBR, V=FKM |
| **NUCLEO FISSO** | Acciaio INOX AISI Serie 400 |
| **NUCLEO MOBILE** | Acciaio INOX AISI Serie 400 |
| **ANELLO DI SFASAMENTO** | Rame (Cu 99,9%) o rame dorato |
| **MOLLA** | Acciaio INOX AISI Serie 300 |
| **OTTURATORE** | B=NBR, V=FKM |

I fluidi inseriti nella tabella "dati tecnici" sono da considerarsi indicativi.
Verificare la compatibilità chimica dei fluidi con i materiali della valvola in fase di quotazione.

- **CE**
  - 2014/35/EU (LVD)
  - 2014/30/EU (EMC)
  - 2014/68/EU (PED) art. 4.3 fino a 1"

- Per questa serie sono disponibili bobine **UL** recognized e approvate **VDE,CSA**. Prego riferirsi alla sezione bobine.

- **BOBINE ANTIDEFLAGRANTI**, utilizzabili in zona 2-22, sono disponibili per questa serie. Prego riferirsi alla sezione delle bobine ATEX per maggiori dettagli.

NC, OTTONE

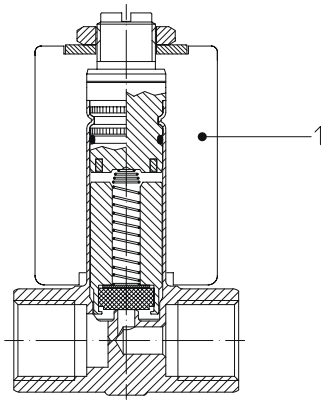


Elettrovalvole ▪ Servizio generale ▪ 2 vie ▪ Azionamento Diretto ▪ **SERIE 21TG**

## DISEGNO 1

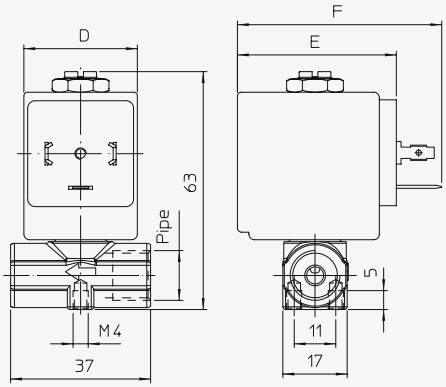


| SERIE BOBINA | DIMENSIONI [mm] | | |
|---|---|---|---|
| | D | E | F |
| B**08 | 30 | 42 | 54 |



TEKNO UNO
TECNOLOGIE INDUSTRIALI

| CONN. | Ø ORIFICIO | Kv | SERIE BOBINA | PRESSIONE [bar] | | | | CODICE | | RIF. DISEGNO |
|---|---|---|---|---|---|---|---|---|---|---|
| ISO 228/1 | Ø [mm] | [l/min] | | MIN | MOPD AC | MOPD DC | PS | OTTONE | ACCIAIO INOX | |
| G1/8 | 1,7 | 1,5 | B**08 | 0 | 30 | 20 | 40 | 21TG1KR0V17 | - | 1 |
| | 2,2 | 2,1 | B**08 | 0 | 20 | 15 | 40 | 21TG1KR0V22 | - | 1 |
| | 2,8 | 3,5 | B**08 | 0 | 14 | 10 | 40 | 21TG1KR0V28 | - | 1 |
| | 4,0 | 5,0 | B**08 | 0 | 6 | 3 | 40 | 21TG1KR0V40 | - | 1 |
| G1/4 | 1,7 | 1,5 | B**08 | 0 | 30 | 20 | 40 | 21TG2KR0V17 | - | 1 |
| | 2,2 | 2,1 | B**08 | 0 | 20 | 15 | 40 | 21TG2KR0V22 | - | 1 |
| | 2,8 | 3,5 | B**08 | 0 | 14 | 10 | 40 | 21TG2KR0V28 | - | 1 |
| | 4,0 | 5,0 | B**08 | 0 | 6 | 3 | 40 | 21TG2KR0V40 | - | 1 |

- Per tenute differenti da FKM, sostituire la lettera "V" con quella corrispondente alle altre tenute.
  V=FKM, B = NBR

## CODIFICA

| I | II | III | IV | V | VI | VII | VIII | IX | X |
|---|---|---|---|---|---|---|---|---|---|
| 2 | 1 | TG | 2 | KR | 0 | V | 17 | - | |

**I. NUMERO DI VIE**
**2** - 2 vie

**II. NUMERO DI ELEMENTI**
**1** - 1 elemento

**III. SERIE**
**TG** - 2/2 NC con cannotto integrato

**IV. CONNESSIONI**
**1** - G1/8
**2** - G1/4

**V. TIPOLOGIA CANNOTTO**
**KR** - per valvole 2/2 NC

**VI. MATERIALE ANELLO DI SFASAMENTO**
**0 o vuoto** - rame

**VII. MATERIALE TENUTA**
**V** - FKM
**B** - NBR

**VIII. ORIFICIO Ø [mm] MOLTIPLICATO PER 10**

**IX. OPZIONI**
**XF** - filtro sulla porta d'ingresso

## OPZIONI DISPONIBILI

| OPZIONE | TIPO DI VALVOLA | MATERIALE CORPO | MATERIALE TENUTA | DIMENSIONE VALVOLA/CONN. | | NOTE |
|---|---|---|---|---|---|---|
| | | | | G1/8 | G1/4 | |
| **XF** | 2/2 NC | Ottone | B, V | X | | Filtro non removibile, Acciaio INOX |

# SERIE 21M0 - 4144 - 5315

## Servizio generale, 2 vie, Azionamento Diretto

**21M0** sono valvole normalmente aperte ad azionamento diretto.
La costruzione in linea di ingresso ed uscita permette di massimizzare la compattezza.

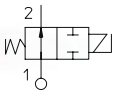


### DATI TECNICI

| | | |
|---|---|---|
| **CONNESSIONE** | da G1/8 a G1/4 | |
| **GUARNIZIONI** | NBR | FKM |
| **TEMPERATURA FLUIDO** | -10°C +90°C | -10°C +140°C |
| **FLUIDI** | Aria, gas inerti, acqua | Olii, benzina, gasolio |
| **VISCOSITÀ** | 12 cSt fino a orificio 1.5 mm, 37 cSt per orificio 2.0 mm, 53 cSt per orificio 2.5 mm e maggiori | |
| **Ø TUBO - LARGHEZZA BOBINA - SERIE** | ø 10 mm - 22 mm | LBA05, LTA05 (Classe F), LBV05 (Classe H) |
| | ø 13 mm - 30 mm | BDA08. BVA08 (Classe F), BDV08 (Classe H) |
| **INSTALLAZIONE** | Come richiesto, preferibilmente con attuatore in verticale | |
| **GRADO DI PROTEZIONE** | IP65 EN 60529 (DIN 40050) con connettore | |

- I valori di MOPD sono riferiti alle bobine di "potenza standard". Fare riferimento al capitolo bobine.

### MATERIALI

| | |
|---|---|
| **CORPO, ORIFICIO** | Ottone UNI EN 12165 CW617N |
| **CANNOTTO** | Acciaio INOX AISI Serie 300 |
| **NUCLEO FISSO** | Acciaio INOX AISI Serie 400 |
| **NUCLEO MOBILE** | Acciaio INOX AISI Serie 400 |
| **ANELLO DI SFASAMENTO** | Rame (Cu 99,9%) o rame dorato |
| **MOLLA** | Acciaio INOX AISI Serie 300 |
| **OTTURATORE** | B=NBR, V=FKM |

I fluidi inseriti nella tabella "dati tecnici" sono da considerarsi indicativi.
Verificare la compatibilità chimica dei fluidi con i materiali della valvola in fase di quotazione.

- **CE**
  - 2014/35/EU (LVD)
  - 2014/30/EU (EMC)
  - 2014/68/EU (PED) art. 4.3 fino a 1"

- Per questa serie sono disponibili bobine **UL** recognized e approvate **VDE,CSA**. Prego riferirsi alla sezione bobine.

- **BOBINE ANTIDEFLAGRANTI**, utilizzabili in zona 2-22, sono disponibili per questa serie. Prego riferirsi alla sezione delle bobine ATEX per maggiori dettagli.

NA, BOBINA 22 mm

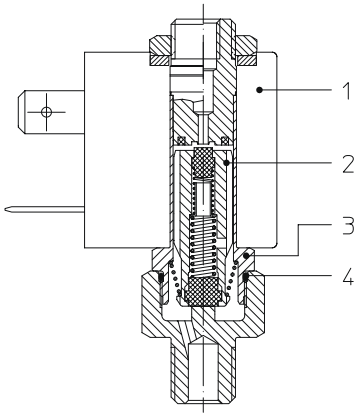


NA, BOBINA 30 mm

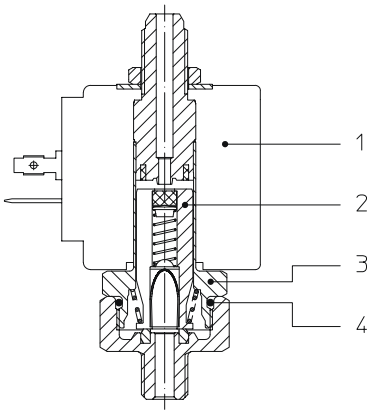


Elettrovalvole ▪ Servizio generale ▪ 2 vie ▪ Azionamento Diretto ▪ **SERIE 21M0 - 4144 - 5315**

## DISEGNO 1

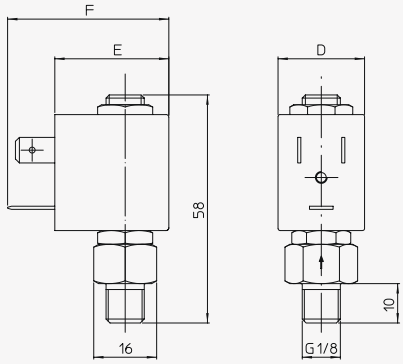


## DISEGNO 2

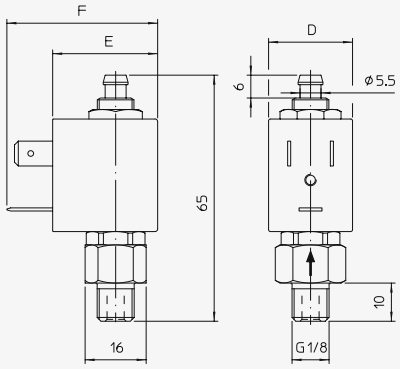


## DISEGNO 3

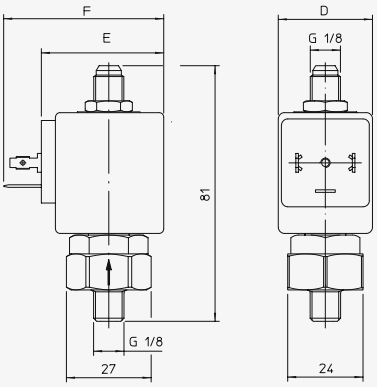


## DISEGNO 4

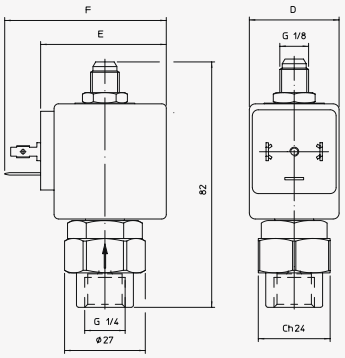


| BOBINA | DIMENSIONI [mm] | | |
|---|---|---|---|
| | D | E | F |
| L**05 | 22 | 28±1 | 39,5 |
| B**08 | 30 | 42 | 54 |

## 2/2 NA

| CONN. | Ø ORIFICIO | Kv | SERIE BOBINA | PRESSIONE [bar] | | | | | | CODICE | | RIF. DISEGNO |
|---|---|---|---|---|---|---|---|---|---|---|---|---|
| ISO 228/1 | Ø [mm] | [l/min] | | MIN | MOPD (ARIA, GAS) | | MOPD (LIQUIDI) | | PS | OTTONE | ACCIAIO INOX | |
| | | | | | AC | DC | AC | DC | | | | |
| G1/8 | 1,5 | 0,8 | L**05 | 0 | 12 | 12 | 12 | 12 | 40 | 4144W0V15 | - | 1 |
| | 1,7 | 1,7 | L**05 | 0 | 15 | - | 15 | - | 40 | 4144XPV17 | - | 2 |
| | 2,5 | 3,5 | B**08 | 0 | 18 | - | 8 | - | 25 | 21M0AV25 | - | 3 |
| | | | | 4 | - | 18 | - | 8 | 25 | 21M0AV25 | - | 3 |
| G1/4 | 2,5 | 3,5 | B**08 | 0 | 18 | - | 8 | - | 25 | 5315A0V25 | - | 4 |
| | | | | | - | 18 | - | 8 | 25 | 5315A0V25 | - | 4 |

- Per tenute differenti da FKM, sostituire la lettera "V" con quella corrispondente alle altre tenute.
  Serie 21M0, serie 5315 V=FKM, B=NBR
  Serie 4144 V=FKM

## CODIFICA

| I | II | III | IV | V |
|---|---|---|---|---|
| 21M0 | A | | V | 25 |

**I. SERIE**
**21M0** - IN G1/8 (M), bobina 30 mm
**4144** - IN G1/8 (M), bobina 22 mm
**5315** - IN G1/4 (F), bobina 30 mm

**II. TIPOLOGIA CANNOTTO**
**A** - OUT G1/8 (M), bobina 30 mm
**W** - OUT M5 (F), bobina 22 mm
**XP** - OUT portagomma, bobina 22 mm

**III. MATERIALE ANELLO DI SFASAMENTO**
**0 o vuoto**- rame

**IV. MATERIALE TENUTA**
**V** - FKM
**B** - NBR

**V. ORIFICIO Ø [mm] MOLTIPLICATO PER 10**



TEKNO UNO
TECNOLOGIE INDUSTRIALI

# SERIE 21JN - 21JL

## Servizio generale, 2 vie, Azionamento Diretto

**21JN - 21JL** sono valvole 2 vie compatte ad azionamento diretto con cannotto da 10 mm. Grazie ad un ampio range di portata e di pressione queste valvole possono essere utilizzate per diverse applicazioni. Il cannotto è realizzato in acciaio INOX per garantire una maggiore resistenza e durata. Disponibile la versione con comando manuale a vite.

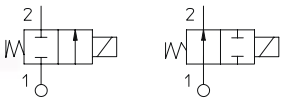


**DATI TECNICI**

| | | |
|---|---|---|
| **CONNESSIONE** | G1/8, M5, connessione flangiata | |
| **GUARNIZIONI** | NBR | FKM |
| **TEMPERATURA FLUIDO** | -10°C +90°C | -10°C +140°C |
| **FLUIDI** | Aria, gas inerti, acqua | |
| **VISCOSITÀ** | 12 cSt fino a orificio 1.5 mm, 37 cSt per orificio 2.0 mm e maggiore | |
| **Ø TUBO - LARGHEZZA BOBINA - SERIE** | ø 10 mm - 22 mm | LB*2X (Classe F)<br>LBA05, LTA05 (Classe F), LBV05 (Classe H)<br>LBV08 (Classe H), ED 50% |
| **INSTALLAZIONE** | Come richiesto, preferibilmente con attuatore in verticale | |
| **GRADO DI PROTEZIONE** | IP65 EN 60529 (DIN 40050) con connettore | |

**MATERIALI**

| | |
|---|---|
| **CORPO, ORIFICIO** | Ottone UNI EN 12165 CW617N o AISI 316 |
| **CANNOTTO** | Acciaio INOX AISI Serie 300 |
| **NUCLEO FISSO** | Acciaio INOX AISI Serie 400 |
| **NUCLEO MOBILE** | Acciaio INOX AISI Serie 400 |
| **ANELLO DI SFASAMENTO** | Rame (Cu 99,9%) o rame dorato |
| **MOLLA** | Acciaio INOX AISI Serie 300 |
| **OTTURATORE** | B=NBR, V=FKM |

I fluidi inseriti nella tabella “dati tecnici” sono da considerarsi indicativi.
Verificare la compatibilità chimica dei fluidi con i materiali della valvola in fase di quotazione.

- **CE**
  - 2014/35/EU (LVD)
  - 2014/30/EU (EMC)
  - 2014/68/EU (PED)
  art. 4.3 fino a 1"
- **OSSIGENO INDUSTR.**
  Disponibili versioni speciali per utilizzo con ossigeno industriale. Riferirsi alla tabella opzioni.
- Per questa serie sono disponibili bobine **UL** recognized e approvate **VDE,CSA**. Prego riferirsi alla sezione bobine.
- **BOBINE ANTIDEFLAGRANTI**, utilizzabili in zona 2-22, sono disponibili per questa serie. Prego riferirsi alla sezione delle bobine ATEX per maggiori dettagli.

NC, G1/8

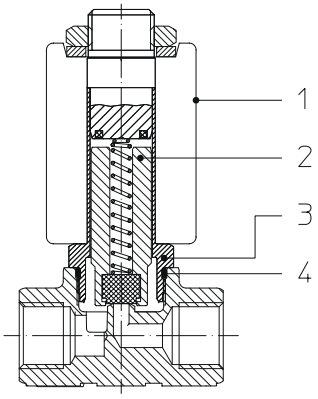


NA, G1/8

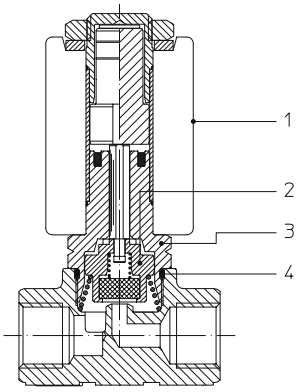


Elettrovalvole ▪ Servizio generale ▪ 2 vie ▪ Azionamento Diretto ▪ **SERIE 21JN - 21JL**

## DISEGNO 1

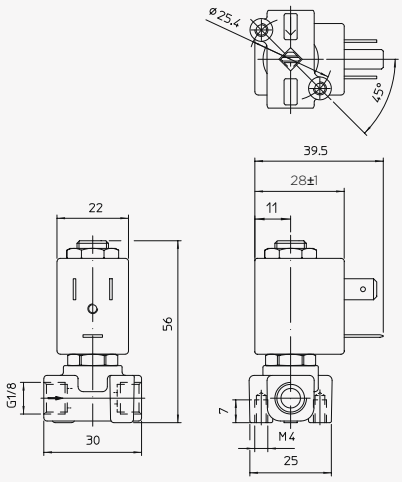


## DISEGNO 2

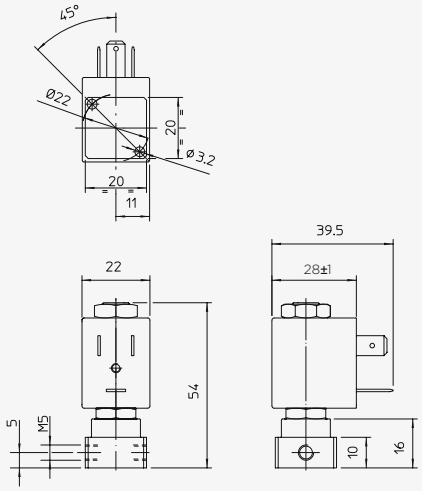


## DISEGNO 3

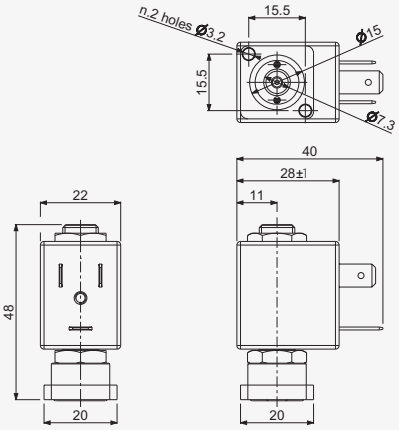


## DISEGNO 4

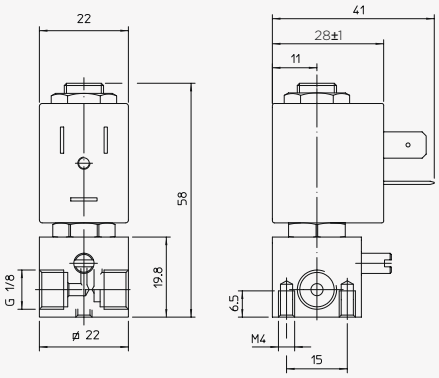




TEKNO UNO
TECNOLOGIE INDUSTRIALI

## 2/2 NC

| CONN. | Ø ORIFICIO Ø [mm] | Kv [l/min] | SERIE BOBINA | PRESSIONE [bar] MIN | MOPD AC | MOPD DC | PS | CODICE OTTONE | CODICE ACCIAIO INOX | RIF. DISEGNO |
|---|---|---|---|---|---|---|---|---|---|---|
| G1/8 | 1,2 | 0,7 | LB*2X | 0 | 20 | 3,5 | 40 | 21JN1R0V12 | 21JL1R1V12 | 1 |
| | | | L**05 | 0 | 25 | 12 | 40 | 21JN1R0V12 | 21JL1R1V12 | 1 |
| | 1,5 | 1,1 | L**05 | 0 | 23 | 10 | 40 | 21JN1R0V15 | - | 1 |
| | | | LBV08 | 0 | - | 18 | 40 | 21JN1R0V15 | - | 1 |
| | 2,0 | 1,8 | L**05 | 0 | 22 | 8 | 40 | 21JN1R0V20 | - | 1 |
| | | | LBV08 | 0 | - | 8 | 40 | 21JN1R0V20 | - | 1 |
| | 2,3 | 2,3 | LB*2X | 0 | 6 | - | 40 | 21JN1R0V23 | 21JL1R1V23 | 1 |
| | | | L**05 | 0 | 18 | 8 | 40 | 21JN1R0V23 | 21JL1R1V23 | 1 |
| M5 | 1,0 | 0,6 | L**05 | 0 | 26 | 12 | 40 | 21JBMR0V10 | - | 2 |
| | 2,0 | 1,8 | L**05 | 0 | 22 | 10 | 40 | 21JBMR0V20 | - | 2 |
| CONN. FLANGIA | 1,2 | 0,7 | L**05 | 0 | 25 | 12 | 40 | 21JKBR0V12 | - | 3 |
| | 2,3 | 2,3 | L**05 | 0 | 18 | 8 | 40 | 21JKBR0V23 | - | 3 |

- Per tenute differenti da FKM, sostituire la lettera "V" con quella corrispondente alle altre tenute.
  Ottone: V=FKM, B = NBR
  Acciaio INOX: V=FKM
- La bobina LBV08 ha ED50%. Fare riferimento al capitolo bobine per maggiori dettagli.

## 2/2 NC CON COMANDO MANUALE

| CONN. | Ø ORIFICIO Ø [mm] | Kv [l/min] | SERIE BOBINA | PRESSIONE [bar] MIN | MOPD AC | MOPD DC | PS | CODICE OTTONE | CODICE ACCIAIO INOX | RIF. DISEGNO |
|---|---|---|---|---|---|---|---|---|---|---|
| G1/8 | 1,2 | 0,7 | L**05 | 0 | 25 | 12 | 40 | 21JR1R0V12-M | - | 4 |
| | | | L**05 | 0 | - | 4 | 40 | 21JR1R0V25-M | - | 4 |

- Per tenute differenti da FKM, sostituire la lettera "V" con quella corrispondente alle altre tenute.
  Ottone: V=FKM, B = NBR

## 2/2 NA

| CONN. | Ø ORIFICIO Ø [mm] | Kv [l/min] | SERIE BOBINA | PRESSIONE [bar] MIN | MOPD AC | MOPD DC | PS | CODICE OTTONE | CODICE ACCIAIO INOX | RIF. DISEGNO |
|---|---|---|---|---|---|---|---|---|---|---|
| G1/8 | 1,2 | 0,7 | L**05 | 0 | 23 | 17 | 40 | 21JN1I0V12 | 21JL1I0V12 | 1 |
| | 2,3 | 2,3 | L**05 | 0 | 6 | 5 | 40 | 21JN1I0V12 | 21JL1I0V12 | 1 |
| CONN. FLANGIA | 1,2 | 0,7 | L**05 | 0 | 23 | 17 | 40 | 21JKBI0V12 | - | 3 |
| | 2,3 | 2,3 | L**05 | 0 | 6 | 5 | 40 | 21JKBI0V12 | - | 3 |

- Per tenute differenti da FKM, sostituire la lettera "V" con quella corrispondente alle altre tenute.
  Ottone: V=FKM, B = NBR
  Acciaio INOX: V=FKM

## CODIFICA

| I | II | III | IV | V | VI | VII | VIII | | IX |
|---|---|---|---|---|---|---|---|---|---|
| 2 | 1 | | JN1 | R | 0 | V | 12 | - | |

**I. NUMERO DI VIE**
**2** - 2 vie

**II. NUMERO DI ELEMENTI**
**1** - 1 elemento

**III. MATERIALE CANNOTTO**
**Vuoto** - std.
**6** - AISI 316 (opzionale, valido per versioni NC, solo corpo ottone)

**IV. SERIE E CONNESSIONI**
**JN1** - corpo ottone G1/8 (F)
**JR1** - corpo ottone da barra G1/8 (F)
**JL1** - corpo INOX G1/8 (F)
**JBM** - corpo ottone M5 (F)
**JKB** - corpo ottone conn. flangiata

**V. TIPOLOGIA CANNOTTO**
**R** - per valvole 2/2 NC
**I** - per valvole 2/2 NA

**VI. MATERIALE ANELLO DI SFASAMENTO**
**0** - rame
**1** - rame dorato

**VII. MATERIALE TENUTA**
**V** - FKM
**B** - NBR

**VIII. ORIFICIO Ø [mm] MOLTIPLICATO PER 10**

**IX. OPZIONI**
**M** - comando manuale a vite
**OX** - sgrassato per utilizzo ossigeno ind.

## OPZIONI DISPONIBILI

| OPZIONE | TIPO DI VALVOLA | MATERIALE CORPO | MATERIALE TENUTA | SERIE VALVOLA | | | | NOTE |
|---|---|---|---|---|---|---|---|---|
| | | | | JN1/JL1 | JR1 | JBM | JKB | |
| **M** | 2/2 NC | Ottone | B, V | | X | | | solo per serie JR |
| **OX** | 2/2 NC, NA | Ottone, Acciaio INOX | V | X | X | X | X | PS & MOPD limitati a 25 bar. Non utilizzabili come valvole di sicurezza |

# SERIE AM - JM

## Elettrovalvole alimentari NSF, Azionamento Diretto

**AM** e **JM** sono elettrovalvole ad azionamento diretto. Il nucleo fisso e il cannotto sono saldati insieme per migliorare la resistenza alla pressione e la tenuta. Le valvole non richiedono una pressione di esercizio minima. Una vasta selezione di materiali di tenuta fornisce un'ampia compatibilità chimica. L'intercambiabilità AC/DC della bobina è possibile per entrambe le configurazioni NC e NA.

### DATI TECNICI

| | | | |
|---|---|---|---|
| **CONNESSIONE** | G 1/8 (F), G1/8 (M), Ø6 portagomma, attacco rapido, push in | | |
| **GUARNIZIONI** | FKM | | EPDM* |
| **TEMPERATURA FLUIDO** | -10°C +140°C | | -10°C +140°C |
| **FLUIDI** | Aria, acqua, gas inerti, vapore | | Acqua, gas inerti, vapore |
| **VISCOSITÀ** | '12 cSt fino a orificio 1.5 mm, 37 cSt per orificio 2.0 e 2.3 mm, 53 cSt per orificio 2.5 mm e maggiore | | |
| **Ø TUBO - LARGHEZZA BOBINA - SERIE** | JM-AM | ø 10 mm - 22 mm | LBA05, LTA05 (Classe F), LBV05 (Classe H) |
| | JM-AM | ø 10 mm - 22 mm | LBV08 (Classe H), ED 50% |
| | AM | ø 13 mm - 30 mm | BDA08, BVA08 (Classe F), BDV08 (Classe H) |
| **INSTALLAZIONE** | Come richiesto, preferibilmente con attuatore in verticale | | |
| **GRADO DI PROTEZIONE** | IP65 EN 60529 (DIN 40050) con connettore | | |

- *Disponibile su richiesta e con quantitativi minimi.

### MATERIALI

| | |
|---|---|
| **CORPO** | PPS |
| **ORIFICIO** | Per serie JM: PPS<br>Per serie AM: acciaio INOX |
| **CANNOTTO** | Acciaio INOX AISI serie 300 |
| **NUCLEO FISSO** | Acciaio INOX AISI serie 400 |
| **NUCLEO MOBILE** | Acciaio INOX AISI serie 400 |
| **ANELLO DI SFASAMENTO** | Rame dorato |
| **MOLLA** | Acciaio INOX AISI serie 300 |
| **OTTURATORE** | V=FKM, E=EPDM |

- V = FKM+EPDM per valvole con corpo in PPS e connessioni PUSH IN.

I fluidi inseriti nella tabella “dati tecnici” sono da considerarsi indicativi.
Verificare la compatibilità chimica dei fluidi con i materiali della valvola in fase di quotazione.
Per la lista delle parti di ricambio riferirsi al capitolo dedicato.

- **CE**
  - 2014/35/EU (LVD)
  - 2014/30/EU (EMC)
  - 2014/68/EU (PED) art. 4.3 fino a 1”

- Per questa serie sono disponibili bobine **UL** recognized e approvate **VDE,CSA**. Prego riferirsi alla sezione bobine.

- Per questa serie è disponibile la certificazione **NSF/ANSI 169** (Special Food Equipment and Devices). Le valvole con omologazione NSF sono conformi al regolamento CE 1935/2004 (MOCA).

SERIE JM

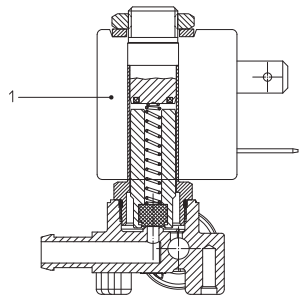


SERIE JM, VERSIONE DC

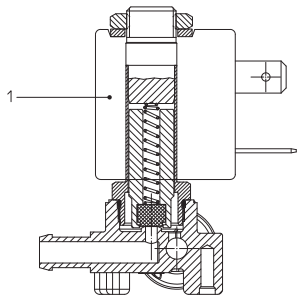


SERIE AM

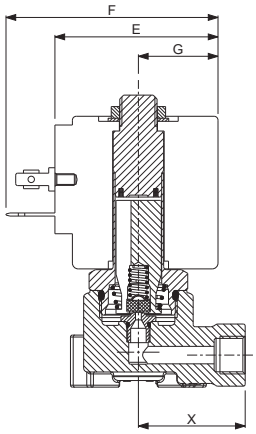




## DISEGNO 1

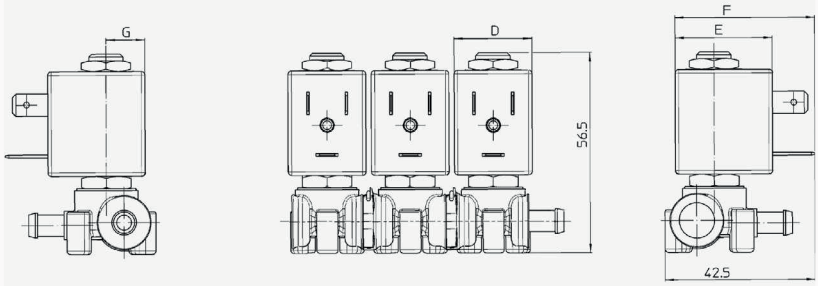


## DISEGNO 2

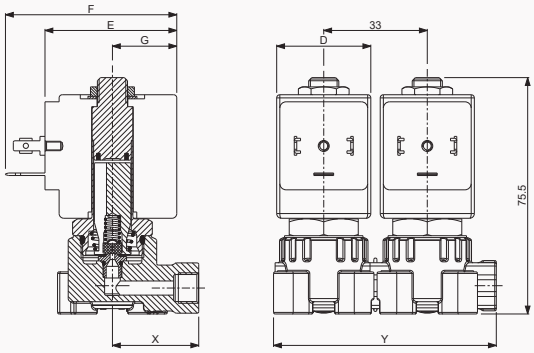


| SERIE | DIMENSIONI [mm] | | | | | |
|---|---|---|---|---|---|---|
| | D | E | F | G | X | Y |
| SERIE JM | 22 | 28±1 | 39,5 | 11 | - | - |
| SERIE AM | 30 | 42 | 54 | 20,5 | 27,5 | 71 (G1/8 F)<br>74,5<br>(portagomma) |



TEKNO UNO
TECNOLOGIE INDUSTRIALI

## SERIE JM

| CONN. | Ø ORIFICIO [mm] | Kv [l/min] | SERIE BOBINA | PRESSIONE [bar] | | | |
|---|---|---|---|---|---|---|---|
| | | | | MIN. | MOPD | | PS |
| | | | | | AC | DC | |
| RIF. ALLA TABELLA DI CODIFICA | 1,2 | 0,7 | L**05 | 0 | 15 | 15 | 16 |
| | 1,5 | 1,1 | L**05 | 0 | 15 | 15 | 16 |
| | 2 | 1,8 | L**05 | 0 | 15 | 8 | 16 |
| | 2,3 | 2,3 | L**05 | 0 | 15 | 6 | 16 |
| | 2,6 | 2,4 | L**05 | 0 | 10 | 3,5 | 16 |

## SERIE JM, VERSIONE DC

| CONN. | Ø ORIFICIO [mm] | Kv [l/min] | SERIE BOBINA | PRESSIONE [bar] | | | |
|---|---|---|---|---|---|---|---|
| | | | | MIN. | MOPD | | PS |
| | | | | | AC | DC | |
| RIF. ALLA TABELLA DI CODIFICA | 1,2 | 0,7 | L**05 | 0 | - | 15 | 16 |
| | 1,5 | 1,1 | L**05 | 0 | - | 15 | 16 |
| | 1,8 | 1,6 | L**05 | 0 | - | 12 | 16 |
| | 1,8 | 1,6 | LBV08* | 0 | - | 16 | 16 |
| | 2 | 1,8 | L**05 | 0 | - | 8 | 16 |
| | 2 | 1,8 | LBV08* | 0 | - | 16 | 16 |
| | 2,3 | 2,3 | L**05 | 0 | - | 6 | 16 |
| | 2,6 | 2,4 | L**05 | 0 | - | 3,5 | 16 |

- *LBV08 ha ED50%. Fare riferimento al capitolo bobine per ulteriori dettagli.

## SERIE AM

| CONN. | Ø ORIFICIO [mm] | Kv [l/min] | SERIE BOBINA | PRESSIONE [bar] | | | |
|---|---|---|---|---|---|---|---|
| | | | | MIN. | MOPD | | PS |
| | | | | | AC | DC | |
| RIF. ALLA TABELLA DI CODIFICA | 1,5 | 1 | B**08 | 0 | 16 | 16 | 16 |
| | 2 | 1,8 | B**08 | 0 | 16 | 16 | 16 |
| | 2,5 | 2,5 | B**08 | 0 | 14 | 9 | 16 |
| | 3 | 3 | B**08 | 0 | 10 | 6 | 16 |

- Per applicazioni con vapore o con PS > 16 bar, consultare il nostro Servizio Tecnico.
- I valori di Kv si riferiscono all'orifizio e non tengono conto di eventuali riduzioni dovute alle dimensioni del tubo di collegamento.
- Coppia serraggio dei raccordi 2Nm max, dado bobina 2Nm max; cannotto 4Nm max.
- Usare sigilla raccordi compatibile con il materiale del corpo.
- Non montare i gruppetti con uno o più elementi a sbalzo.
- Non adatto per l'uso sottovuoto.
- Disponibile su richiesta e con quantitativi minimi.

| I | II | III | IV | V | VI | VII | VIII | IX | X | XI | | XII |
|---|---|---|---|---|---|---|---|---|---|---|---|---|
| 2 | 4 | | M | A | 2 | V | BD | BD | BD | BD | - | T0 |

**I. NUMERO DI VIE**
**2** - 2 vie

**II. NUMERO DI ELEMENTI**
**2** - elementi
**3** - elementi
**4** - elementi

**III. MATERIALE CANNOTTO**
**Vuoto** - std
**6** - AISI (opzionale, elemento NC)

**IV. SERIE**
**M** - serie JM modulare

**V. INGRESSO**
**A** - destra
**B** - sinistra
**X** - doppio ingresso

**VI. TIPO DI ATTACCO INGRESSO**
**1** - G1/8 (M)
**2** - G1/8 (F)
**3** - portagomma
**4** - attacco rapido
**U** - PUSH IN per OD 4 mm
**V** - PUSH IN per OD 6 mm

**VII. MATERIALE TENUTA**
**V** - FKM
**E** - EPDM

**VIII. TIPO PRIMO ELEMENTO**

**IX. TIPO SECONDO ELEMENTO**

**X. TIPO TERZO ELEMENTO ***
* vuoto se non usato

**XI. TIPO QUARTO ELEMENTO ***
* vuoto se non usato

**XII. CERTIFICAZIONE NSF**
**T0** - Corpo PPS

| TIPO ATT. USCITA | ORIFICIO [mm] | VERSIONE | CODICE ELEMENTO |
|---|---|---|---|
| G1/8 (F) | 1,2 | AC, DC | AD |
| G1/8 (F) | 1,5 | AC, DC | AO |
| G1/8 (F) | 2 | AC, DC | AQ |
| G1/8 (F) | 2,3 | AC, DC | AE |
| G1/8 (F) | 2,6 | AC, DC | AF |
| G1/8 (F) | 1,2 | DC | AG |
| G1/8 (F) | 1,5 | DC | AR |
| G1/8 (F) | 1,8 | DC | AS |
| G1/8 (F) | 2 | DC | AT |
| G1/8 (F) | 2,3 | DC | AH |
| G1/8 (F) | 2,6 | DC | AI |
| G1/8 (M) | 1,2 | AC, DC | BD |
| G1/8 (M) | 1,5 | AC, DC | BO |
| G1/8 (M) | 2 | AC, DC | BQ |
| G1/8 (M) | 2,3 | AC, DC | BE |
| G1/8 (M) | 2,6 | AC, DC | BF |
| G1/8 (M) | 1,2 | DC | BG |
| G1/8 (M) | 1,5 | DC | BR |
| G1/8 (M) | 1,8 | DC | BS |
| G1/8 (M) | 2 | DC | BT |
| G1/8 (M) | 2,3 | DC | BH |
| G1/8 (M) | 2,6 | DC | BI |
| Portagomma | 1,2 | AC, DC | CD |
| Portagomma | 1,5 | AC, DC | CO |
| Portagomma | 2 | AC, DC | CQ |
| Portagomma | 2,3 | AC, DC | CE |
| Portagomma | 2,6 | AC, DC | CF |
| Portagomma | 1,2 | DC | CG |
| Portagomma | 1,5 | DC | CR |
| Portagomma | 1,8 | DC | CS |
| Portagomma | 2 | DC | CT |
| Portagomma | 2,3 | DC | CH |
| Portagomma | 2,6 | DC | CI |

| TIPO ATT. USCITA | ORIFICIO [mm] | VERSIONE | CODICE ELEMENTO |
|---|---|---|---|
| Innesto rapido | 1,2 | AC, DC | DD |
| Innesto rapido | 1,5 | AC, DC | DO |
| Innesto rapido | 2 | AC, DC | DQ |
| Innesto rapido | 2,3 | AC, DC | DE |
| Innesto rapido | 2,6 | AC, DC | DF |
| Innesto rapido | 1,2 | DC | DG |
| Innesto rapido | 1,5 | DC | DR |
| Innesto rapido | 1,8 | DC | DS |
| Innesto rapido | 2 | DC | DT |
| Innesto rapido | 2,3 | DC | DH |
| Innesto rapido | 2,6 | DC | DI |
| P.I. Ø4mm | 1,2 | AC, DC | ED |
| P.I. Ø4mm | 1,5 | AC, DC | EO |
| P.I. Ø4mm | 2 | AC, DC | EQ |
| P.I. Ø4mm | 2,3 | AC, DC | EE |
| P.I. Ø4mm | 2,6 | AC, DC | EF |
| P.I. Ø4mm | 1,2 | DC | EG |
| P.I. Ø4mm | 1,5 | DC | ER |
| P.I. Ø4mm | 1,8 | DC | ES |
| P.I. Ø4mm | 2 | DC | ET |
| P.I. Ø4mm | 2,3 | DC | EH |
| P.I. Ø4mm | 2,6 | DC | EI |
| P.I. Ø6mm | 1,2 | AC, DC | FD |
| P.I. Ø6mm | 1,5 | AC, DC | FO |
| P.I. Ø6mm | 2 | AC, DC | FQ |
| P.I. Ø6mm | 2,3 | AC, DC | FE |
| P.I. Ø6mm | 2,6 | AC, DC | FF |
| P.I. Ø6mm | 1,2 | DC | FG |
| P.I. Ø6mm | 1,5 | DC | FR |
| P.I. Ø6mm | 1,8 | DC | FS |
| P.I. Ø6mm | 2 | DC | FT |
| P.I. Ø6mm | 2,3 | DC | FH |
| P.I. Ø6mm | 2,6 | DC | FI |

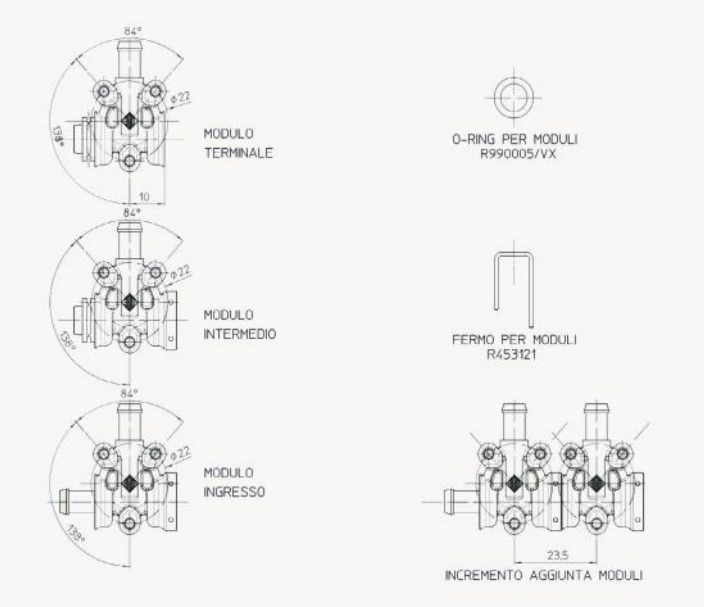


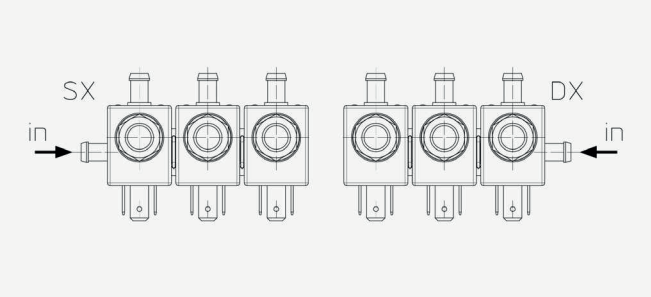

## SERIE AM - CODIFICA

| I | II | III | IV | V | VI | VII | | VIII |
|---|---|---|---|---|---|---|---|---|
| G | 2 | M | A | 2 | V | 0003 | - | TO |

**I. TIPO DI VALVOLA**
**G** - manifold

**II. NUMERO DI ELEMENTI**
**2** - numero di elementi
**3** - numero di elementi
**4** - numero di elementi

**III. SERIE**
**M** - Serie AM modulare

**IV. INGRESSO**
**A** - destra
**B** - sinistra

**V. TIPO DI ATTACCO INGRESSO**
**2** - G1/8 (F)
**3** - portagomma

**VI. MATERIALE TENUTA**
**V** - FKM
**E** - EPDM

**VII. NUMERO SERIALE**

**VIII. CERTIFICAZIONE NSF**
**TO** - Corpo PPS

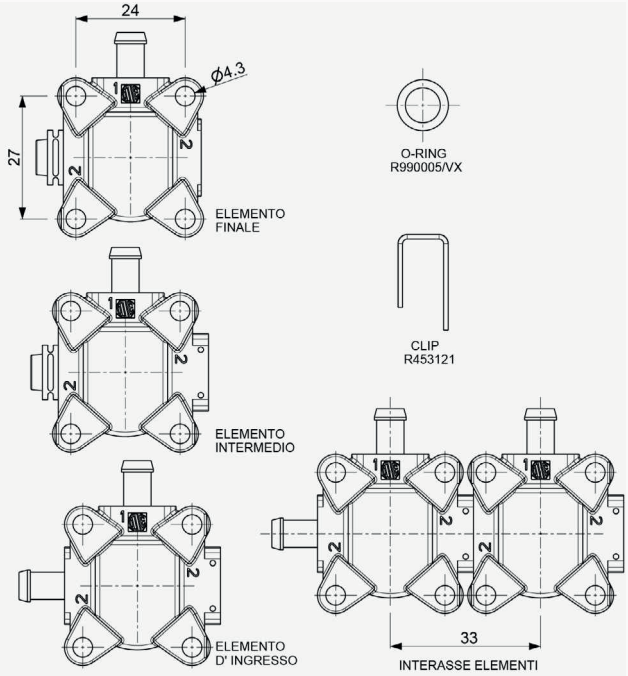

## CARATTERISTICHE OPZIONALI

| CARATTERISTICHE | SERIE JM | SERIE AM | NOTE |
|---|---|---|---|
| **FUNZIONE DISTRIBUTRICE** | X | X | Ingresso singolo, uscite multiple |
| **FUNZIONE MISCELATRICE** | | X | Ingressi multipli, uscita singola<br>Si prega di contattare ODE per codifica e prestazioni |
| **ELEMENTO 2/2 NA** | X | X | Si prega di contattare ODE per codifica e prestazioni |
| **ELEMENTO 3/2 NC** | X<br>(solo l'ultimo elemento) | X | Si prega di contattare ODE per codifica e prestazioni |
| **CONN. FLANGIA** | | X | Si prega di contattare ODE per codifica e prestazioni |
| **OPZIONALI** | **SERIE JM** | **SERIE AM** | **NOTE** |
| **CANNOTTO AISI 316** | X | X | - |
| **ORIFICIO ACCIAIO INOX** | | X | Standard per serie AM |

# SERIE 21WA-W - 21X

## Servizio generale, 2 vie, Azionamento Indiretto

**21WA-W** e **21X** sono elettrovalvole ad azionamento indiretto. Per il corretto funzionamento è necessario un differenziale minimo di esercizio di 0,1-0,2 bar. Una vasta selezione di materiali di tenuta fornisce un'ampia compatibilità chimica. L'intercambiabilità AC/DC della bobina è possibile per entrambe le configurazioni NC e NA. Le versioni a chiusura progressiva, comando manuale e con approvazione NSF/ ANSI 61-G sono disponibili su richiesta.

### DATI TECNICI

| | | | | | |
|---|---|---|---|---|---|
| **CONNESSIONE** | G 3/8 ÷ 3 | | | | |
| **GUARNIZIONI** | Serie W, WA, X | | Serie W, WA | | Serie X |
| | FKM | EPDM | NBR | HNBR | PTFE |
| **TEMPERATURA FLUIDO** | -10°C +140°C | -10°C +140°C | -10°C +90°C | -30°C +130°C | +60°C +180°C * |
| **FLUIDI** | Olii, benzina, gasolio | Acqua, vapore | Aria, gas inerti, acqua | Aria, gas inerti, glicole | Acqua calda, vapore |
| **VISCOSITÀ** | max 12 cSt | | | | |
| **Ø TUBO - LARGHEZZA BOBINA - SERIE** | ø 10 mm - 22 mm | | LB*2X (Classe F) | | |
| | ø 10 mm - 22 mm | | LB*05, LTA05 (Classe F), LBV05 (Classe H) | | |
| | ø 13 mm - 30 mm | | BDA08, BVA08 (Classe F), BDV08 (Classe H) | | |
| **INSTALLAZIONE** | Come richiesto, preferibilmente con attuatore in verticale | | | | |
| **GRADO DI PROTEZIONE** | IP65 EN 60529 (DIN 40050) con connettore | | | | |

- *Per un corretto funzionamento dell'elettrovalvola, la temperatura minima non deve essere inferiore a +60°C; per consentire una durata ottimale della membrana, la filtrazione del vapore è consigliata.

### MATERIALI

| | |
|---|---|
| **CORPO, ORIFICIO** | Ottone UNI EN 12165 CW617N o Acciaio INOX AISI 316<br>Ottone a basso contenuto di piombo per versioni NSF 61 |
| **CANNOTTO** | Acciaio INOX AISI Serie 300 |
| **NUCLEO FISSO** | Acciaio INOX AISI Serie 400 |
| **NUCLEO MOBILE** | Acciaio INOX AISI Serie 400 |
| **ANELLO DI SFASAMENTO** | Rame (Cu 99,9%) o rame dorato |
| **MOLLA** | Acciaio INOX AISI Serie 300 |
| **OTTURATORE** | B=NBR, V=FKM, E=EPDM, F=HNBR, T=PTFE |

I fluidi inseriti nella tabella "dati tecnici" sono da considerarsi indicativi.
Verificare la compatibilità chimica dei fluidi con i materiali della valvola in fase di quotazione.
I cicli di lavoro con gas ad alta pressione potrebbero ridurre la vita utile della membrana.

- **CE**
  - 2014/35/EU (LVD)
  - 2014/30/EU (EMC)
  - 2014/68/EU (PED)
  art. 4.3 - fino a 1",
  cat. I modulo A - sup. 1" fino a 2"
  cat. I modulo A (utilizzabile solo con gas del Gruppo 2 o liquidi) - sup. 2"

- **OSSIGENO INDUSTR.**
  Disponibili versioni speciali per utilizzo con ossigeno industriale. Riferirsi alla tabella opzioni.

- Per questa serie sono disponibili bobine **UL** recognized e approvate **VDE,CSA**. Prego riferirsi alla sezione bobine.

- **BOBINE ANTIDEFLAGRANTI**, utilizzabili in zona 2-22, sono disponibili per questa serie. Prego riferirsi alla sezione delle bobine ATEX per maggiori dettagli.

- Le valvole con tenute in FKM e EPDM sono conformi al **D.M. 174/2004.**

NC, OTTONE

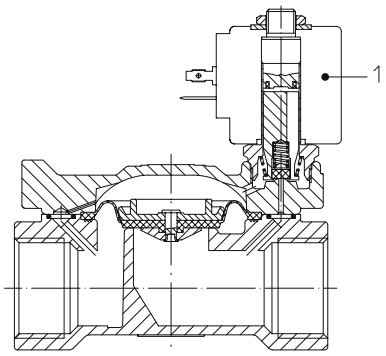


NC, ACCIAIO INOX, FINO A 3/4

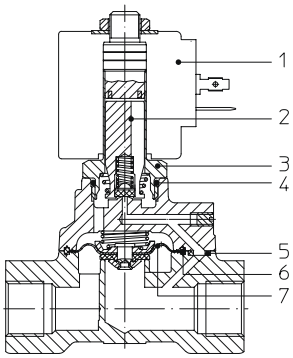


NC, OTTONE, ALTA PORTATA

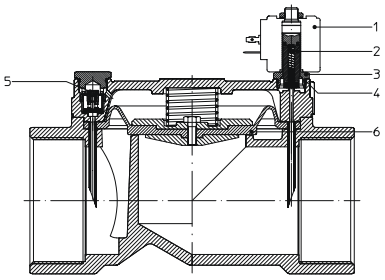


Elettrovalvole ▪ Servizio generale ▪ 2 vie ▪ Azionamento Indiretto ▪ **SERIE 21WA-W - 21X**

## DISEGNO 1

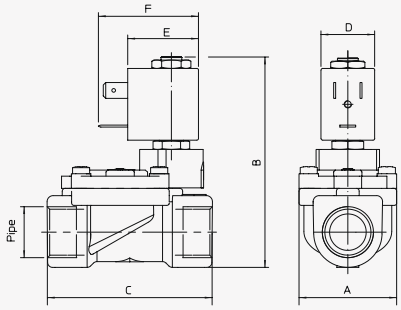


| CONN. ISO 228/1 | DIMENSIONI [mm] | | | | | |
|---|---|---|---|---|---|---|
| | A | B | C | D | E | F |
| G3/8 | 40 | 84,5 | 60 | 22 | 28±1 | 39,5 |
| G1/2 | | | 66 | | | |

## DISEGNO 2

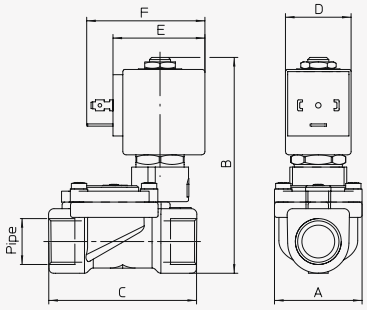


| CONN. ISO 228/1 | DIMENSIONI [mm] | | | | | |
|---|---|---|---|---|---|---|
| | A | B | C | D | E | F |
| G3/8 | 40 | 97 | 60 | 30 | 42 | 54 |
| G1/2 | | | 66 | | | |

## DISEGNO 3

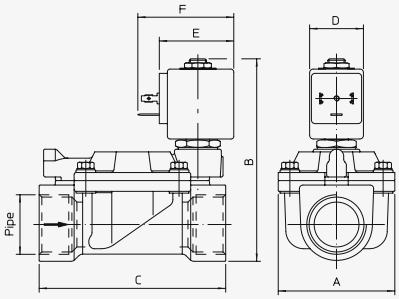


| CONN. ISO 228/1 | DIMENSIONI [mm] | | | | | |
|---|---|---|---|---|---|---|
| | A | B | C | D | E | F |
| G3/4 | 65 | 105 | 104 | 30 | 42 | 54 |
| G1 | | 112 | | | | |
| G1 1/4 | 98 | 125 | 144 | | | |
| G1 1/2 | | | | | | |
| G2 | 118 | 141 | 172 | | | |



TEKNO UNO
TECNOLOGIE INDUSTRIALI

## DISEGNO 4

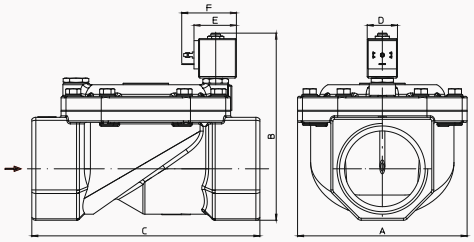


| CONN. ISO 228/1 | DIMENSIONI [mm] | | | | | |
|---|---|---|---|---|---|---|
| | A | B | C | D | E | F |
| G2 1/2 | 168 | 187 | 226 | 30 | 42 | 54 |
| G3 | | | | | | |

## DISEGNO 5

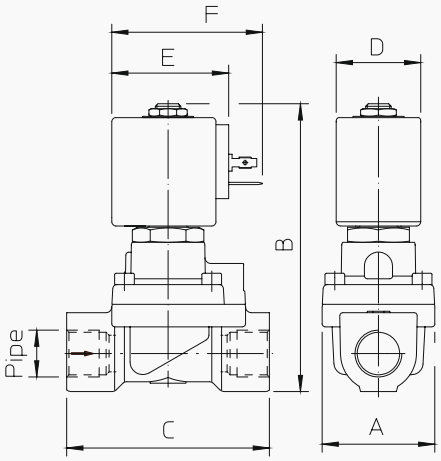


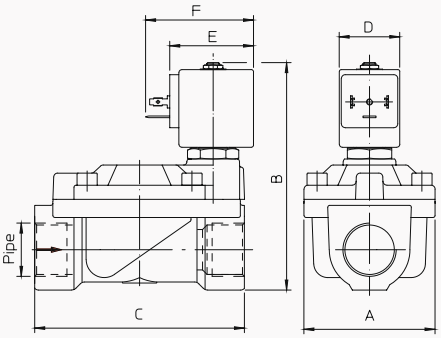


| CONN. ISO 228/1 | DIMENSIONI [mm] | | | | | |
|---|---|---|---|---|---|---|
| | A | B | C | D | E | F |
| G1/2 | 40 | 103 | 73 | 30 | 42 | 54 |
| G3/4 | 65 | 115 | 104 | | | |
| G1 | | | | | | |

## DISEGNO 6

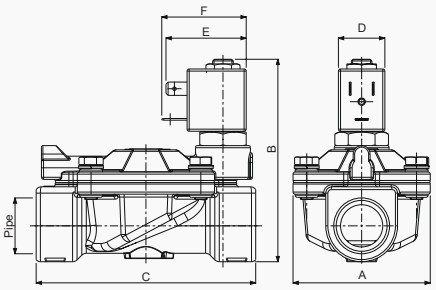


| CONN. ISO 228/1 | DIMENSIONI [mm] | | | | | |
|---|---|---|---|---|---|---|
| | A | B | C | D | E | F |
| G3/4 | 65 | 96 | 104 | 22 | 28±1 | 39,5 |
| G1 | | 105 | | | | |

## 2/2 NC

| CONN. ISO 228/1 | Ø ORIFICIO Ø [mm] | Kv [l/min] | SERIE BOBINA | PRESSIONE [bar] MIN | MOPD (ARIA, GAS) AC | MOPD (ARIA, GAS) DC | PS | CODICE OTTONE | CODICE ACCIAIO INOX | RIF. DISEGNO |
|---|---|---|---|---|---|---|---|---|---|---|
| G3/8 | 13 | 60 | L**05 | 0,2 | 12 | 12 | 25 | 21WA3R0B130 | - | 1 |
| | | | B**08 | 0,2 | 16 | 16 | 25 | 21WA3K0B130 | - | 2 |
| G1/2 | 12 | 35 | B**08 | 0,1 | 20 | 20 | 25 | - | 21X2KV120 | 5 |
| | 13 | 70 | L**05 | 0,2 | 12 | 12 | 25 | 21WA4R0B130 | - | 1 |
| | | | B**08 | 0,2 | 16 | 16 | 25 | 21WA4K0B130 | - | 2 |
| G3/4 | 19 | 130 | B**08 | 0,1 | 16 | 16 | 22 | - | 21X3KV190 | 5 |
| | | 140 | LB*2X | 0,2 | 10 | 4 | 25 | 21W3RB190 | - | 6 |
| | | | L**05 | 0,2 | 16 | 16 | 25 | 21W3RB190 | - | 6 |
| | | | B**08 | 0,2 | 16 | 16 | 23 | 21W3KB190 | - | 3 |
| G1 | 25 | 160 | B**08 | 0,1 | 16 | 16 | 22 | - | 21X4KV250 | 5 |
| | | 190 | LB*2X | 0,2 | 10 | 4 | 25 | 21W4RB250 | - | 6 |
| | | | L**05 | 0,2 | 16 | 16 | 25 | 21W4RB250 | - | 6 |
| | | | B**08 | 0,2 | 16 | 16 | 23 | 21W4KB250 | - | 3 |
| G1 1/4 | 35 | 400 | B**08 | 0,2 | 10 | 10 | 16 | 21W5KB350 | - | 3 |
| G1 1/2 | 40 | 520 | B**08 | 0,2 | 10 | 10 | 16 | 21W6KB400 | - | 3 |
| G2 | 50 | 750 | B**08 | 0,2 | 10 | 10 | 16 | 21W7KB500 | - | 3 |

- Per tenute differenti da NBR, sostituire la lettera "B" e "V" con quella corrispondente alle altre tenute.
  Ottone: V=FKM, B=NBR, E=EPDM, F=HNBR
  Acciaio INOX: V=FKM, E=EPDM

## 2/2 NC ALTA PORTATA

| CONN. ISO 228/1 | Ø ORIFICIO Ø [mm] | Kv [l/min] | SERIE BOBINA | PRESSIONE [bar] MIN | MOPD (ARIA, GAS) AC | MOPD (ARIA, GAS) DC | PS | CODICE OTTONE | CODICE ACCIAIO INOX | RIF. DISEGNO |
|---|---|---|---|---|---|---|---|---|---|---|
| G2 1/2 | 65 | 1250 | B**08 | 0,3 | 5 | 5 | 20 | 21W8KB650 | - | 4 |
| | | | | 3 | 15 | 15 | 20 | 21W8KB650-HP | - | 4 |
| G3 | 75 | 1400 | B**08 | 0,3 | 5 | 5 | 20 | 21W9KB750 | - | 4 |
| | | | | 3 | 15 | 15 | 20 | 21W9KB750-HP | - | 4 |

- La valvola è fornita con ugello da Ø1.2 già montato.
- Sono forniti ugelli sottodimensionati e sovradimensionati aggiuntivi per regolare i tempi di apertura e chiusura.
- Le versioni ad alta portata sono disponibili solo con membrana in NBR.

## 2/2 NC PER VAPORE

| CONN. ISO 228/1 | Ø ORIFICIO Ø [mm] | Kv [l/min] | BOBINA | PRESSIONE [bar] MIN | MOPD (ARIA, GAS) AC | MOPD (ARIA, GAS) DC | PS | CODICE OTTONE | CODICE ACCIAIO INOX | RIF. DISEGNO |
|---|---|---|---|---|---|---|---|---|---|---|
| G1/2 | 12 | 35 | B**08 | 0,5 | 10 | 10 | 25 | - | 21X2KT120 | 5 |
| G3/4 | 19 | 120 | B**08 | 0,5 | 10 | 10 | 22 | - | 21X3KT190 | 5 |
| G1 | 25 | 130 | B**08 | 0,5 | 10 | 10 | 22 | - | 21X4KT250 | 5 |

- Le versioni per vapore sono disponibili solo con membrana in PTFE.
- *Per un corretto funzionamento dell'elettrovalvola, la temperatura minima non deve essere inferiore a +60°C; per consentire una durata ottimale della membrana, la filtrazione del vapore è consigliata.

## 2/2 NA

| CONN. ISO 228/1 | Ø ORIFICIO Ø [mm] | Kv [l/min] | SERIE BOBINA | PRESSIONE [bar] MIN | MOPD (ARIA, GAS) AC | MOPD (ARIA, GAS) DC | PS | CODICE OTTONE | CODICE ACCIAIO INOX | RIF. DISEGNO |
|---|---|---|---|---|---|---|---|---|---|---|
| G3/8 | 13 | 60 | L**05 | 0,2 | 12 | 11 | 20 | 21WA3I0B130 | - | 1 |
| | | | B**08 | 0,2 | 16 | 16 | 25 | 21WA3Z0B130 | - | 2 |
| G1/2 | 12 | 35 | B**08 | 0,1 | 20 | 20 | 25 | - | 21X2Z1V120D | 5 |
| | 13 | 70 | L**05 | 0,2 | 12 | 11 | 20 | 21WA4I0B130 | - | 1 |
| | | | B**08 | 0,2 | 16 | 16 | 25 | 21WA4Z0B130 | - | 2 |
| G3/4 | 19 | 140 | B**08 | 0,1 | 16 | 16 | 25 | - | 21X3Z1V190D | 5 |
| | | | B**08 | 0,2 | 16 | 16 | 25 | 21W3ZB190 | - | 3 |
| G1 | 25 | 160 | B**08 | 0,1 | 16 | 16 | 25 | - | 21X4Z1V250D | 5 |
| | | 190 | B**08 | 0,2 | 16 | 16 | 25 | 21W4ZB250 | - | 3 |
| G1 1/4 | 35 | 400 | B**08 | 0,2 | 10 | 10 | 16 | 21W5ZB350 | - | 3 |
| G1 1/2 | 40 | 520 | B**08 | 0,2 | 10 | 10 | 16 | 21W6ZB400 | - | 3 |
| G2 | 50 | 750 | B**08 | 0,2 | 10 | 10 | 16 | 21W7ZB500 | - | 3 |

- Per tenute differenti da NBR, sostituire la lettera "B" e "V" con quella corrispondente alle altre tenute.
  Ottone: V=FKM, B=NBR, E=EPDM, F=HNBR.
  Acciaio INOX: V=FKM, E=EPDM.

## 2/2 NC VALVOLE PER SISTEMI ACQUA POTABILE

| CONN. ISO 228/1 | Ø ORIFICIO Ø [mm] | Kv [l/min] | SERIE BOBINA | PRESSIONE [bar] MIN | MOPD (ARIA, GAS) AC | MOPD (ARIA, GAS) DC | PS | CODICE OTTONE | CODICE ACCIAIO INOX | RIF. DISEGNO |
|---|---|---|---|---|---|---|---|---|---|---|
| G3/8 | 13 | 60 | B**08 | 0,2 | 16 | 16 | 25 | 21WA3K1E130-T5 NSF | - | 2 |
| G1/2 | 13 | 70 | B**08 | 0,2 | 16 | 16 | 25 | 21WA4K1E130-T5 NSF | - | 2 |
| G3/4 | 19 | 140 | B**08 | 0,2 | 16 | 16 | 25 | 21W3K1E190-T5 NSF | - | 3 |
| G1 | 25 | 190 | B**08 | 0,2 | 16 | 16 | 25 | 21W4K1E250-T5 NSF | - | 3 |

- Valvole certificate NSF/ANSI 61-G, disponibili con tenuta in EPDM.
- Disponibile su richiesta con ordine minimo.

## 2/2 NA VALVOLE PER SISTEMI ACQUA POTABILE

| CONN. ISO 228/1 | Ø ORIFICIO Ø [mm] | Kv [l/min] | SERIE BOBINA | PRESSIONE [bar] MIN | MOPD (ARIA, GAS) AC | MOPD (ARIA, GAS) DC | PS | CODICE OTTONE | CODICE ACCIAIO INOX | RIF. DISEGNO |
|---|---|---|---|---|---|---|---|---|---|---|
| G3/8 | 13 | 60 | B**08 | 0,2 | 16 | 16 | 23 | 21WA3Z1E130-T5 NSF | - | 2 |
| G1/2 | 13 | 70 | B**08 | 0,2 | 16 | 16 | 23 | 21WA4Z1E130-T5 NSF | - | 2 |
| G3/4 | 19 | 140 | B**08 | 0,2 | 16 | 16 | 23 | 21W3Z1E190-T5 NSF | - | 3 |
| G1 | 25 | 190 | B**08 | 0,2 | 16 | 16 | 23 | 21W4Z1E250-T5 NSF | - | 3 |

- Valvole certificate NSF/ANSI 61-G, disponibili con tenuta in EPDM.
- Disponibile su richiesta con ordine minimo.

## CODIFICA

| I | II | III | IV | V | VI | VII | VIII | IX | | X |
|---|---|---|---|---|---|---|---|---|---|---|
| 2 | 1 | | W | 3 | K | | B | 130 | - | |

**I. NUMERO DI VIE**
**2** - 2 vie

**II. NUMERO DI ELEMENTI**
**1** - 1 elemento

**III. MATERIALE CANNOTTO**
**Vuoto** - std
**6** - AISI 316 (opzionale, valido per versioni NC, solo corpo ottone)

**IV. SERIE**
**WA** - G3/8 e G1/2, corpo ottone
**W** - sup. G1/2, corpo ottone
**X** - corpo acciaio INOX

**V. CONNESSIONI**
**per serie WA**
**3** - G3/8
**4** - G1/2
**per serie W e X**
**3** - G3/4
**4** - G1
**5** - G1 1/4
**6** - G1 1/2
**7** - G2
**8** - G2 1/2
**9** - G3

**VI. TIPOLOGIA CANNOTTO**
**K** - per valvole 2/2 NC, bobina B**08
**Z** - per valvole 2/2 NA, bobina B**08
**R** - per valvole 2/2 NC, bobine LB*2X e L**05
**I** - per valvole 2/2 NA, bobina L**05

**VII. MATERIALE ANELLO DI SFASAMENTO**
**0 o vuoto** - rame
**1** - rame dorato

**VIII. MATERIALE GUARNIZIONE**
**V** - FKM
**E** - EPDM
**B** - NBR
**F** - HNBR
**T** - PTFE*

**IX. ORIFICIO Ø [mm] MOLTIPLICATO PER 10**

**X. OPZIONI**
**PC** - chiusura progressiva
**M** - comando manuale a vite
**MR** - comando manuale e regolazione della velocità di chiusura
**MM** - molla su membrana
**N** - corpo nichelato
**HP** - alta pressione
**OX** - sgrassato per utilizzo ossigeno ind.
**T5** - certificazione NSF/ANSI 61

*disponibile solo per serie X, versione vapore.

## OPZIONI DISPONIBILI

| OPZIONE | TIPO DI VALVOLA | MATERIALE CORPO | MATERIALE GUARN. | SERIE BOBINA | DIMENSIONE VALVOLA/CONNESSIONI | | | | | | | | | NOTE |
|---|---|---|---|---|---|---|---|---|---|---|---|---|---|---|
| | | | | | G3/8 | G1/2 | G3/4 | G1 | G1 1/4 | G1 1/2 | G2 | G2 1/2 | G3 | |
| **PC** | 2/2 NC | Ottone | B, V, E, F | B**08 | X | X | X | X | | | | | | |
| **M** | 2/2 NC | Ottone | B, V, E, F | LB*2X L**05 | X | X | | | | | | | | |
| | | | | B**08 | X | X | X | X | X | X | X | | | |
| **MR** | 2/2 NC | Ottone | B, V, E, F | B**08 | | | X | X | X | X | X | | | |
| **MM** | 2/2 NC | Ottone | B, V, E, F | LB*2X L**05 B**08 | X | X | | | | | | | | |
| **N** | 2/2 NC | Ottone | B, V, E, F | B**08 | X | X | X | X | X | X | X | | | |
| **HP** | 2/2 NC | Ottone | B, V, E, F | B**08 | | | | | | | | X | X | |
| **OX** | 2/2 NC, NA | Ottone | V | B**08 | X | X | X | X | X | X | X | | | PS & MOPD limitato a 25 bar. Non utilizzabili come valvole di sicurezza |
| **T5** | 2/2 NC, NA | Ottone | E | B**08 | X | X | X | X | | | | | | Rif. alla sezione valvole per acqua potabile |



TEKNO UNO
TECNOLOGIE INDUSTRIALI

# SERIE 21WA - W - 21X

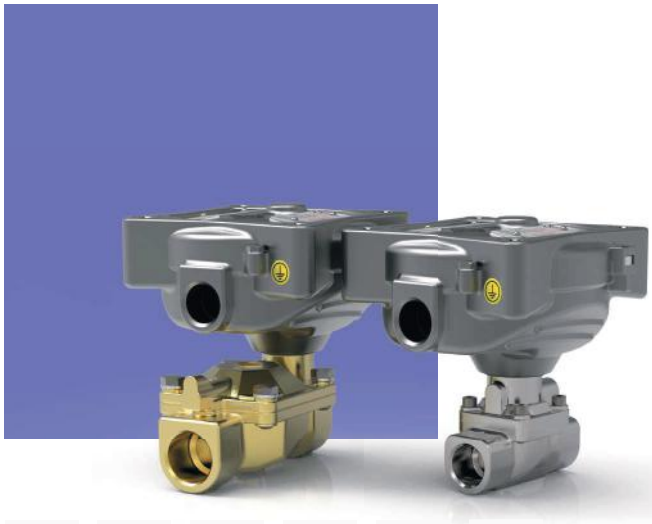

## Elettrovalvole, 2 vie, Azionamento indiretto

**21WA-W** e **21X** sono elettrovalvole ad azionamento indiretto.
Una minima pressione differenziale di funzionamento di 0,1-0,2 bar è necessaria per un corretto funzionamento.
Una vasta selezione di materiali di tenuta fornisce un'ampia compatibilità chimica.

### DATI TECNICI

| | | | | |
|---|---|---|---|---|
| **CONNESSIONE** | G3/8 ÷ G2 | | | |
| **GUARNIZIONI** | NBR | FKM | EPDM | HNBR |
| **TEMPERATURA FLUIDO** | -10°C +80°C | -10°C +80°C | -10°C +80°C | -30°C +80°C |
| **FLUIDI** | Aria, gas inerti, acqua | Olii, gasolio, benzina | Acqua, vapore | Aria, gas inerti, acqua, R134a, R404a |
| **VISCOSITÀ** | max. 12 cSt | | | |
| **Ø TUBO - LARGHEZZA BOBINA - SERIE** | Ex mb | 10 - 36 mm | TNA (Classe F) | |
| | Ex d | 8 - 30 mm | BDV (Classe H) | |
| **INSTALLAZIONE** | Come richiesto, preferibilmente con attuatore in verticale | | | |
| **GRADO DI PROTEZIONE** | Ex mb | IP65 EN 60529 (DIN 40050) | | |
| | Ex d | IP67 EN 60529 (DIN 40050) se corredato con pressacavo Atex Ex d grado IP67 o superiore | | |

### MATERIALI

| | |
|---|---|
| **CORPO, ORIFICIO** | Ottone UNI EN 12165 CW617N o acciaio Inox AISI 316 |
| **CANNOTTO** | Acciaio Inox AISI Serie 300 |
| **NUCLEO FISSO** | Acciaio Inox AISI Serie 400 |
| **NUCLEO MOBILE** | Acciaio Inox AISI Serie 400 |
| **ANELLO DI SFASAMENTO** | Rame (Cu 99,9%) o rame dorato |
| **MOLLA** | Acciaio Inox AISI Serie 300 |
| **OTTURATORE** | B=NBR, V=FKM, E=EPDM, F=HNBR |

I fluidi inseriti nella tabella "dati tecnici" sono da considerarsi indicativi.
Verificare la compatibilità chimica dei fluidi con i materiali della valvola in fase di quotazione.
Il funzionamento con gas ad alta pressione differenziale può ridurre la vita della membrana.

- **CE**
  - 2014/35/EU (LVD)
  - 2014/30/EU (EMC)
  - 2014/68/EU (PED) art. 4.3 fino a 1", cat. I modulo A superiore a 1"
  - 2014/34/EU (ATEX). Fare riferimento alle pagine successive per la marcatura completa.

- **OSSIGENO INDUSTR.**
  Disponibili versioni speciali per utilizzo con ossigeno industriale. Riferirsi alla tabella opzioni.

- Per questa serie sono disponibili bobine **UL** recognized e approvate **VDE,CSA**. Prego riferirsi alla sezione bobine.

NC, OTTONE, FINO A 1/2'', Ex mb

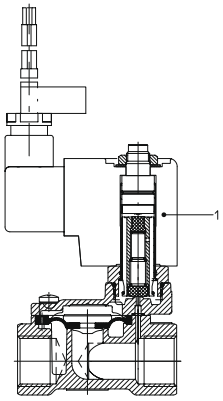


NC, OTTONE. FINO A 2'', Ex d

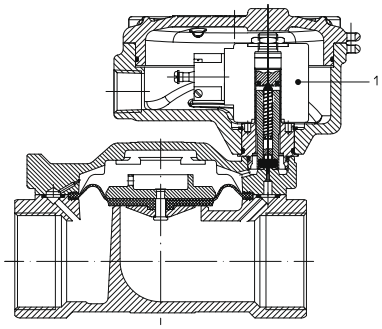


NC, ACCIAIO INOX, FINO A 3/4'', Ex d

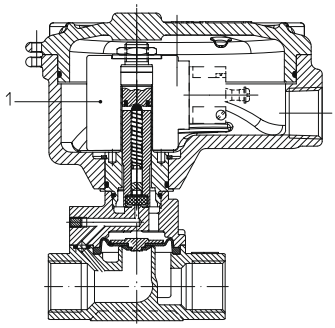


Valvole Atex ▪ Elettrovalvole ▪ 2 vie ▪ Azionamento indiretto ▪ **SERIE 21WA - W - 21X**

## DISEGNO 1

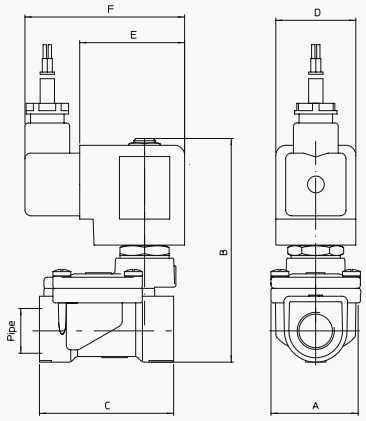


| CONN. | DIMENSIONI [mm] | | | | | |
|---|---|---|---|---|---|---|
| ISO 228/1 | A | B | C | D | E | F |
| G3/8 | 40 | 103 | 60 | 36 | 47 | 76 |
| G1/2 | 40 | 103 | 66 | | | |

## DISEGNO 2

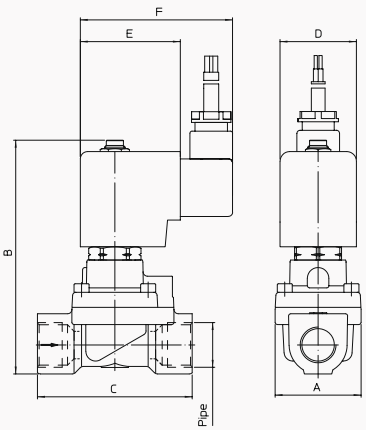


| CONN. | DIMENSIONI [mm] | | | | | |
|---|---|---|---|---|---|---|
| ISO 228/1 | A | B | C | D | E | F |
| G1/2 | 40 | 110 | 73 | 36 | 47 | 76 |
| G3/4 | 65 | 120 | 104 | | | |
| G1 | 65 | 120 | 104 | | | |



TEKNO UNO
TECNOLOGIE INDUSTRIALI

## DISEGNO 3

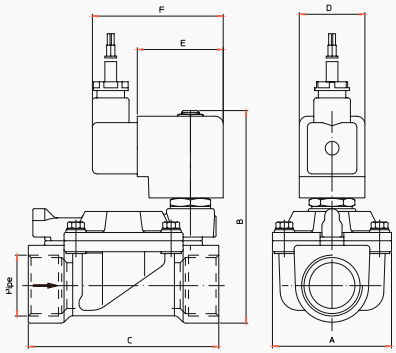


| CONN. | DIMENSIONI [mm] | | | | | |
|---|---|---|---|---|---|---|
| ISO 228/1 | A | B | C | D | E | F |
| G3/4 | 65 | 111 | 104 | 36 | 47 | 76 |
| G1 | 65 | 118 | 104 | | | |
| G1 1/4 | 98 | 131 | 144 | | | |
| G1 1/2 | 98 | 131 | 144 | | | |
| G2 | 118 | 147 | 162 | | | |

## DISEGNO 4

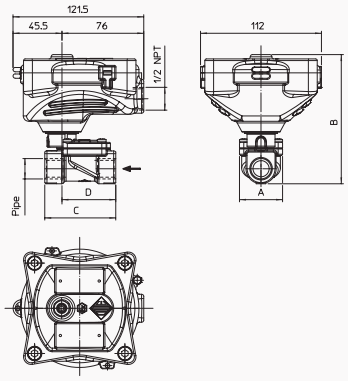


| CONN. | DIMENSIONI [mm] | | | |
|---|---|---|---|---|
| ISO 228/1 | A | B | C | D |
| G3/8 | 40 | 120 | 60 | 47 |
| G1/2 | | | 66 | 50 |

## DISEGNO 5

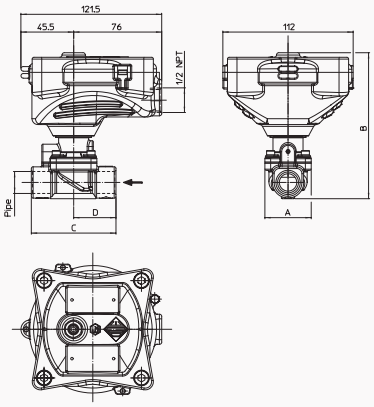


| CONN. | DIMENSIONI [mm] | | | |
|---|---|---|---|---|
| ISO 228/1 | A | B | C | D |
| G1/2 | 40 | 120 | 73 | 36,5 |
| G3/4 | 65 | 136 | 104 | 88,5 |
| G1 | | | | |

## DISEGNO 6

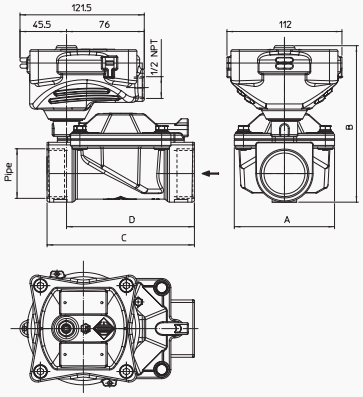


| CONN. | DIMENSIONI [mm] | | | |
|---|---|---|---|---|
| ISO 228/1 | A | B | C | D |
| G3/4 | 65 | 128 | 104 | 89 |
| G1 | 65 | 136 | 104 | 89 |
| G1 1/4 | 98 | 153 | 144 | 125 |
| G1 1/2 | 98 | 153 | 144 | 125 |
| G2 | 118 | 144 | 172 | 150 |

## Ex mb - 2/2 NC

| CONN. | DIM. ORIFICIO | Kv | SERIE BOBINA | PRESSIONE [bar] | | | | CODICE | | RIF. DISEGNO |
|---|---|---|---|---|---|---|---|---|---|---|
| ISO 228/1 | Ø [mm] | [l/min] | | MIN | MOPD AC | MOPD DC | PS | OTTONE | ACCIAIO INOX | |
| G3/8 | 13 | 60 | TNA | 0,2 | 16 | 16 | 25 | 21WA3QDV130 | - | 1 |
| G1/2 | 12 | 35 | TNA | 0,1 | 16 | 16 | 25 | - | 21X2QDV120 | 2 |
| | 13 | 70 | TNA | 0,2 | 16 | 16 | 25 | 21WA4QDV130 | - | 1 |
| G3/4 | 19 | 130 | TNA | 0,1 | 16 | 16 | 25 | - | 21X3QDV190 | 2 |
| | | 140 | TNA | 0,2 | 16 | 16 | 25 | 21W3QDV190 | - | 3 |
| G1 | 25 | 160 | TNA | 0,1 | 16 | 16 | 25 | - | 21X4QDV250 | 2 |
| | | 190 | TNA | 0,2 | 16 | 16 | 25 | 21W4QDV250 | - | 3 |
| G1 1/4 | 35 | 400 | TNA | 0,2 | 10 | 10 | 16 | 21W5QDV350 | - | 3 |
| G1 1/2 | 40 | 520 | TNA | 0,2 | 10 | 10 | 16 | 21W6QDV400 | - | 3 |
| G2 | 50 | 750 | TNA | 0,2 | 10 | 10 | 16 | 21W7QDV500 | - | 3 |

- Per tenute differenti da NBR e FKM, sostituire le lettere "B" e "V" con quelle corrispondenti alle altre tenute.
  Corpo ottone: V= FKM, F=HNBR
  Corpo acciaio Inox: V= FKM

**Conforme alla Direttiva 2014/34/EU ATEX**
II 2 G Ex mb IIC T4 Gb
II 2 D Ex mb tb IIIC T130°C Db

## Ex d - 2/2 NC

| CONN. | DIM. ORIFICIO | Kv | SERIE BOBINA | PRESSIONE [bar] | | | | CODICE | | RIF. DISEGNO |
|---|---|---|---|---|---|---|---|---|---|---|
| ISO 228/1 | Ø [mm] | [l/min] | | MIN | MOPD AC | MOPD DC | PS | OTTONE | ACCIAIO INOX | |
| G3/8 | 13 | 60 | BDV08 | 0,2 | 16 | 16 | 25 | 21WA3KIB130 | - | 4 |
| G1/2 | 12 | 35 | BDV08 | 0,1 | 16 | 16 | 25 | - | 21X2KIV120 | 5 |
| | 13 | 70 | BDV08 | 0,2 | 16 | 16 | 25 | 21WA4KIB130 | - | 4 |
| G3/4 | 19 | 130 | BDV08 | 0,1 | 16 | 16 | 25 | - | 21X3KIV190 | 5 |
| | | 140 | BDV08 | 0,2 | 16 | 16 | 25 | 21W3KIB190 | - | 6 |
| G1 | 25 | 160 | BDV08 | 0,1 | 16 | 16 | 25 | - | 21X4KIV250 | 5 |
| | | 190 | BDV08 | 0,2 | 16 | 16 | 25 | 21W4KIB250 | - | 6 |
| G1 1/4 | 35 | 400 | BDV08 | 0,2 | 10 | 10 | 16 | 21W5KIB350 | - | 6 |
| G1 1/2 | 40 | 520 | BDV08 | 0,2 | 10 | 10 | 16 | 21W6KIB400 | - | 6 |
| G2 | 50 | 750 | BDV08 | 0,2 | 10 | 10 | 16 | 21W7KIB500 | - | 6 |

- Per tenute differenti da NBR e FKM, sostituire le lettere "B" e "V" con quelle corrispondenti alle altre tenute.
  Corpo ottone: B=NBR, V= FKM, E=EPDM, F=HNBR
  Corpo acciaio Inox: V= FKM, E=EPDM, F=HNBR

## Ex d - 2/2 NA

| CONN. | DIM. ORIFICIO | Kv | SERIE BOBINA | PRESSIONE [bar] | | | | CODICE | | RIF. DISEGNO |
|---|---|---|---|---|---|---|---|---|---|---|
| ISO 228/1 | Ø [mm] | [l/min] | | MIN | MOPD AC | MOPD DC | PS | OTTONE | ACCIAIO INOX | |
| G3/8 | 13 | 60 | BDV08 | 0,2 | 16 | 16 | 25 | 21WA3ZIB130 | - | 4 |
| G1/2 | 12 | 35 | BDV08 | 0,1 | 16 | 16 | 25 | - | 21X2ZIV120D | 5 |
| | 13 | 70 | BDV08 | 0,2 | 16 | 16 | 25 | 21WA4ZIB130 | - | 4 |
| G3/4 | 19 | 130 | BDV08 | 0,1 | 16 | 16 | 25 | - | 21X3ZIV190D | 5 |
| | | 140 | BDV08 | 0,2 | 16 | 16 | 25 | 21W3ZIB190 | - | 6 |
| G1 | 25 | 160 | BDV08 | 0,1 | 16 | 16 | 25 | - | 21X4ZIV250D | 5 |
| | | 190 | BDV08 | 0,2 | 16 | 16 | 25 | 21W4ZIB250 | - | 6 |
| G1 1/4 | 35 | 400 | BDV08 | 0,2 | 10 | 10 | 16 | 21W5ZIB350 | - | 6 |
| G1 1/2 | 40 | 520 | BDV08 | 0,2 | 10 | 10 | 16 | 21W6ZIB400 | - | 6 |
| G2 | 50 | 750 | BDV08 | 0,2 | 10 | 10 | 16 | 21W7ZIB500 | - | 6 |

- Per tenute differenti da NBR e FKM, sostituire le lettere "B" e "V" con quelle corrispondenti alle altre tenute.
  Corpo ottone: B=NBR, V= FKM, E=EPDM, F=HNBR
  Corpo acciaio Inox: V= FKM, E=EPDM, F=HNBR

**Conforme alla Direttiva 2014/34/EU ATEX**
II 2G Ex d IIC T6 o T5 Gb
II 2D Ex tb IIIC T80°C o T95°C Db IP67

## CODIFICA

| I | II | III | IV | V | VI | VII | | VIII |
|---|---|---|---|---|---|---|---|---|
| 2 | 1 | WA | 3 | QD | B | 130 | - | |

**I. NUMERO DI VIE**
**2** - 2 vie

**II. NUMERO DI ELEMENTI**
**1** - 1 elemento

**III. SERIE**
**WA** - G3/8 e G1/2, corpo ottone
**W** - maggiore G1/2, corpo ottone
**X** - corpo acciaio Inox

**IV. CONNESSIONI**
**per serie WA**
**3** - G3/8
**4** - G1/2
**per serie W e X**
**3** - G3/4
**4** - G1
**5** - G1 1/4
**6** - G1 1/2
**7** - G2
**8** - G2 1/2
**9** - G3

**V. TIPOLOGIA CANNOTTO**
**QD** - 2/2 NC, protezione di tipo 'mb'
**KI** - 2/2 NC, protezione di tipo 'd'
**ZI** - 2/2 NA, protezione di tipo 'd'

**VI. MATERIALE TENUTA**
**V** - FKM
**E** - EPDM
**B** - NBR
**F** - HNBR

**VII. Ø ORIFICIO [mm] MOLTIPLICATO PER 10**

**VIII. OPZIONI**
**OX** - sgrassato per utilizzo ossigeno ind.

## OPZIONI DISPONIBILI

| OPZIONE | TIPO PROTEZIONE | MATERIALE CORPO | MATERIALE TENUTA | DIMENSIONE VALVOLA/CONNESSIONI | | | | | | | NOTE |
|---|---|---|---|---|---|---|---|---|---|---|---|
| | | | | G3/8 | G1/2 | G3/4 | G1 | G1 1/4 | G1 1/2 | G2 | |
| **OX** | 'D' | Ottone e acciaio Inox | V | X | X | X | X | X | X | X | PS & MOPD limitati a 25 bar. Non utilizzabili come valvole di sicurezza |

# SERIE 21H

## Servizio generale, 2 vie, Azionamento indiretto

Le **21H** sono elettrovalvole ad azionamento indiretto. La bobina è posizionata al centro della valvola per la massima compattezza. Queste valvole richiedono una pressione di esercizio minima di 0,1 bar. Disponibile anche la versione con chiusura progressiva. L'intercambiabilità AC/DC della bobina è possibile per entrambe le configurazioni NC e NA.

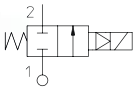


### DATI TECNICI

| | | | |
|---|---|---|---|
| **CONNESSIONE** | da G3/8 a G3/4 | | |
| **GUARNIZIONI** | NBR | FKM | EPDM |
| **TEMPERATURA FLUIDO** | -10°C +90°C | -10°C +140°C | -10°C +140°C |
| **FLUIDI** | Aria, gas inerti, acqua | Olii, benzina, gasolio | Acqua, vapore |
| **VISCOSITÀ** | max. 12 cSt | | |
| **Ø TUBO - LARGHEZZA BOBINA - SERIE** | ø 13 mm - 30 mm | BDA08. BVA08 (Classe F), BDV08 (Classe H) | |
| | ø 13 mm - 36 mm | UDV16 (Classe H) | |
| | ø 13 mm - 52 mm | GDV14 (Classe H) | |
| **INSTALLAZIONE** | Come richiesto, preferibilmente con attuatore in verticale | | |
| **GRADO DI PROTEZIONE** | IP65 EN 60529 (DIN 40050) con connettore | | |

- I valori di MOPD sono riferiti alle bobine di "potenza standard". Fare riferimento al capitolo bobine.

### MATERIALI

| | |
|---|---|
| **CORPO, ORIFICIO** | Ottone UNI EN 12165 CW617N |
| **CANNOTTO** | Acciaio INOX AISI Serie 300 |
| **NUCLEO FISSO** | Acciaio INOX AISI Serie 400 |
| **NUCLEO MOBILE** | Acciaio INOX AISI Serie 400 |
| **ANELLO DI SFASAMENTO** | Rame (Cu 99,9%) o rame dorato |
| **MOLLA** | Acciaio INOX AISI Serie 300 |
| **OTTURATORE** | B=NBR, V=FKM, E=EPDM |

I fluidi inseriti nella tabella "dati tecnici" sono da considerarsi indicativi.
Verificare la compatibilità chimica dei fluidi con i materiali della valvola in fase di quotazione.
I cicli di lavoro con gas ad alta pressione potrebbero ridurre la vita utile della membrana.

- **CE**
  - 2014/35/EU (LVD)
  - 2014/30/EU (EMC)
  - 2014/68/EU (PED)
  art. 4.3 fino a 1"
- **OSSIGENO INDUSTR.**
  Disponibili versioni speciali per utilizzo con ossigeno industriale. Riferirsi alla tabella opzioni.
- Per questa serie sono disponibili bobine **UL** recognized e approvate **VDE,CSA**. Prego riferirsi alla sezione bobine.
- **BOBINE ANTIDEFLAGRANTI**, utilizzabili in zona 2-22, sono disponibili per questa serie. Prego riferirsi alla sezione delle bobine ATEX per maggiori dettagli.

NC, G3/8 FINO A G1/2

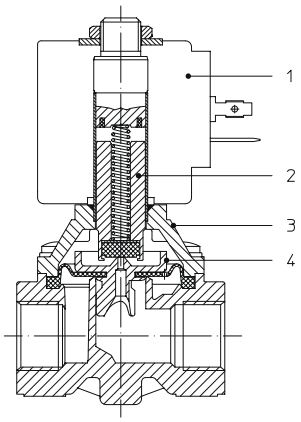


NC, G3/8 FINO A G1/2
CHIUSURA PROGRESSIVA

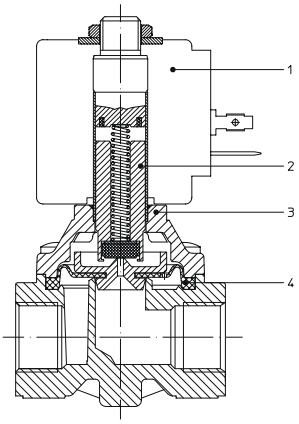


NC, G3/4

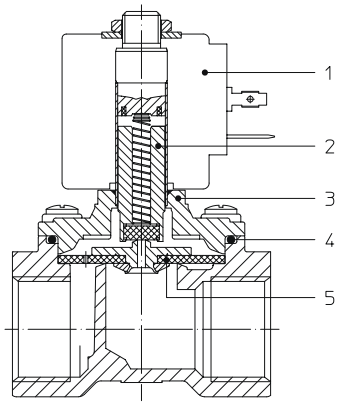




## DISEGNO 1

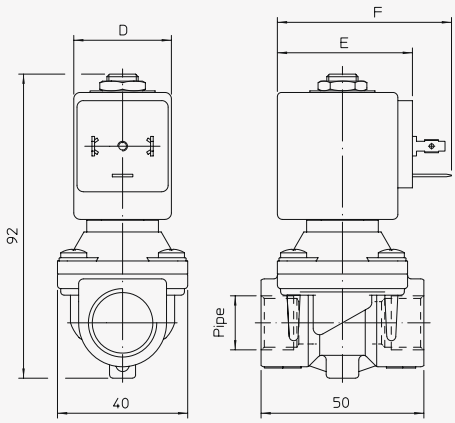


| SERIE BOBINA | DIMENSIONI [mm] | | |
|---|---|---|---|
| | D | E | F |
| B**08 | 30 | 42 | 54 |
| UDV16 | 36 | 48 | 60 |
| GDV14 | 52 | 55 | 67 |

## DISEGNO 2

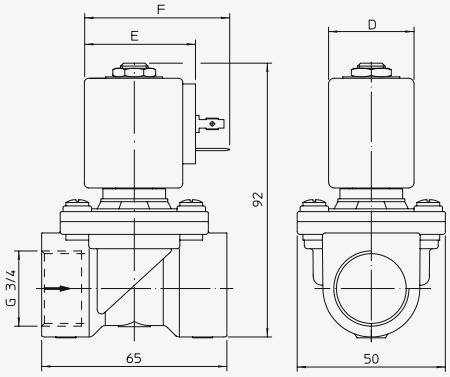

## 2/2 NC

| CONN. | Ø ORIFICIO | Kv | SERIE BOBINA | PRESSIONE [bar] | | | | CODICE | | RIF. DISEGNO |
|---|---|---|---|---|---|---|---|---|---|---|
| ISO 228/1 | Ø [mm] | [l/min] | | MIN | MOPD (LIQUIDI) | | PS | OTTONE | ACCIAIO INOX | |
| | | | | | AC | DC | | | | |
| G3/8 | 12 | 35,0 | B**08 | 0,1 | 20 | 10 | 20 | 21H7KV120 | - | 1 |
| | | | UDV16 | 0,1 | 20 | 20 | 20 | 21H7KV120 | - | 1 |
| | | | GDV14 | 0,1 | 20 | 20 | 20 | 21H7KV120 | - | 1 |
| G1/2 | 12 | 45,0 | B**08 | 0,1 | 20 | 10 | 20 | 21H8KV120 | - | 1 |
| | | | UDV16 | 0,1 | 20 | 20 | 20 | 21H8KV120 | - | 1 |
| | | | GDV14 | 0,1 | 20 | 20 | 20 | 21H8KV120 | - | 1 |
| G3/4 | 18 | 50,0 | B**08 | 0,1 | 16 | 3 | 16 | 21H9KV180 | - | 2 |
| | | | UDV16 | 0,1 | 16 | 10 | 16 | 21H9KV180 | - | 2 |
| | | | GDV14 | 0,1 | 16 | 16 | 16 | 21H9KV180 | - | 2 |

- Per tenute differenti da FKM, sostituire la lettera "V" con quella corrispondente alle altre tenute.
  V=FKM, B = NBR, E = EPDM.

## CODIFICA

| I | II | III | IV | V | VI | VII | VIII | | IX |
|---|---|---|---|---|---|---|---|---|---|
| 2 | 1 | H | 7 | K | | B | 120 | - | |

**I. NUMERO DI VIE**
**2** - 2 vie

**II. NUMERO DI ELEMENTI**
**1** - 1 elemento

**III. SERIE**
**H** - azionamento indiretto, corpo compatto

**IV. CONNESSIONI**
**7** - G3/8
**8** - G1/2
**9** - G3/4

**V. TIPOLOGIA CANNOTTO**
**KR** - per valvole 2/2 NC, bobina 8 W

**VI. MATERIALE ANELLO DI SFASAMENTO**
**0 o vuoto** - rame

**VII. MATERIALE GUARNIZIONE**
**B** - NBR
**V** - FKM
**E** - EPDM

**VIII. ORIFICIO Ø [mm] MOLTIPLICATO PER 10**

**IX. OPZIONI**
**PC** - chiusura progressiva
**N** - corpo nichelato
**OX** - versione ossigeno

## OPZIONI DISPONIBILI

| OPZIONE | TIPO DI VALVOLA | MATERIALE CORPO | MATERIALE TENUTA | DIMENSIONE VALVOLA/CONN. | | | NOTE |
|---|---|---|---|---|---|---|---|
| | | | | G3/8 | G1/2 | G3/4 | |
| **PC** | 2/2 NC | Ottone | B, V, E | X | X | X | |
| **N** | 2/2 NC | Ottone | B, V, E | X | X | X | |
| **OX** | 2/2 NC | Ottone | V | X | X | | PS & MOPD limitati a 25 bar. Non utilizzabili come valvole di sicurezza |



TEKNO UNO
TECNOLOGIE INDUSTRIALI

# SERIE 4743

## Servizio generale, 2 vie, Azionamento Indiretto

La **Serie 4743** è un'elettrovalvola modulare ad azionamento indiretto, appositamente progettata per i sistemi di distribuzione dell'acqua. È dotata di una porta G1/8 aggiuntiva, collegata all'uscita, per miscelare il flusso d'acqua principale con detergenti. Può essere venduta sia come valvola singola che come collettore preassemblato.

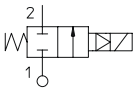


### DATI TECNICI

| | | |
|---|---|---|
| CONNESSIONE | Ingresso a flangia - Uscita G1/2 | |
| GUARNIZIONI | FKM | |
| TEMPERATURA FLUIDO | -10°C +140°C | |
| FLUIDI | Acqua | |
| VISCOSITÀ | max 12 cSt | |
| Ø TUBO - LARGHEZZA BOBINA - SERIE | ø 13 mm - 30 mm | BDA08, BVA08 (Classe F), BDV08 (Classe H) |
| | ø 13 mm - 36 mm | UDV16 (Classe H) |
| INSTALLAZIONE | Come richiesto, preferibilmente con attuatore in verticale | |
| GRADO DI PROTEZIONE | IP65 EN 60529 (DIN 40050) con connettore | |

- I valori di MOPD sono riferiti alle bobine di "potenza standard". Fare riferimento al capitolo bobine.

### MATERIALI

| | |
|---|---|
| CORPO, ORIFICIO | Ottone UNI EN 12165 CW617N |
| CANNOTTO | Acciaio INOX AISI Serie 300 |
| NUCLEO FISSO | Acciaio INOX AISI Serie 400 |
| NUCLEO MOBILE | Acciaio INOX AISI Serie 400 |
| ANELLO DI SFASAMENTO | Rame (Cu 99,9%) |
| MOLLA | Acciaio INOX AISI Serie 300 |
| OTTURATORE | V=FKM |

I fluidi inseriti nella tabella "dati tecnici" sono da considerarsi indicativi.
Verificare la compatibilità chimica dei fluidi con i materiali della valvola in fase di quotazione.
Filettature GAS in accordo a ISO 228/1.
La versione in ottone a basso contenuto di piombo è disponibile su richiesta.

- **CE**
  - 2014/35/EU (LVD)
  - 2014/30/EU (EMC)
  - 2014/68/EU (PED), art. 4.3

- Per questa serie sono disponibili bobine **UL** recognized e approvate **VDE, CSA**. Prego riferirsi alla sezione bobine.

## 2/2 NC VALVOLA MODULARE

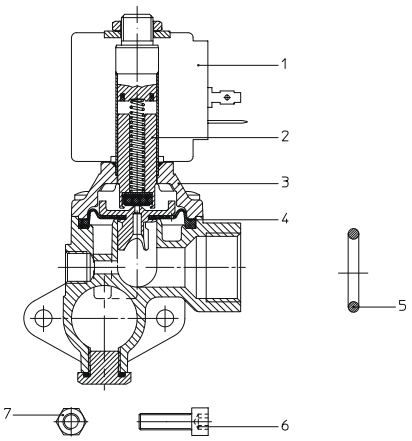


Elettrovalvole ▪ Servizio generale ▪ 2 vie ▪ Azionamento Indiretto ▪ **SERIE 4743**

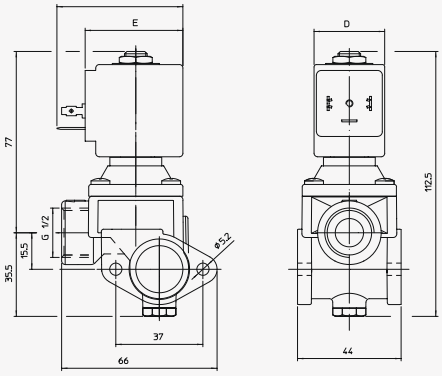


| SERIE BOBINA | DIMENSIONI [mm] | | |
|---|---|---|---|
| | D | E | F |
| B**08 | 30 | 42 | 54 |
| UDV16 | 36 | 48 | 60 |

## CODIFICA

| I | II | III | | IV | V | VI |
|---|---|---|---|---|---|---|
| 4743 | V | 5 | - | L5 | T1 | D5 |

**I. SERIE**

**II. MATERIALE GUARNIZIONE**
**V** - FKM

**III. NUMERO DI ELEMENTI**

**IV. FLANGIA SINISTRA**
**D5** - G3/4 - Flangia (R452696/V)
**L5** - G3/4 - "L" Flangia (R452695/V)
**TO** - Piastra di chiusura (R452723/V)

**V. TAPPO SEPARATORE (R452619/V)**
**T1** - Sì - (posizione dopo elemento n°1)
**00** - No

**VI. FLANGIA DESTRA**
**D5** - G3/4 - Flangia (R452696/V)
**L5** - G3/4 - "L" Flangia (R452695/V)
**TO** - Piastra di chiusura (R452723/V)

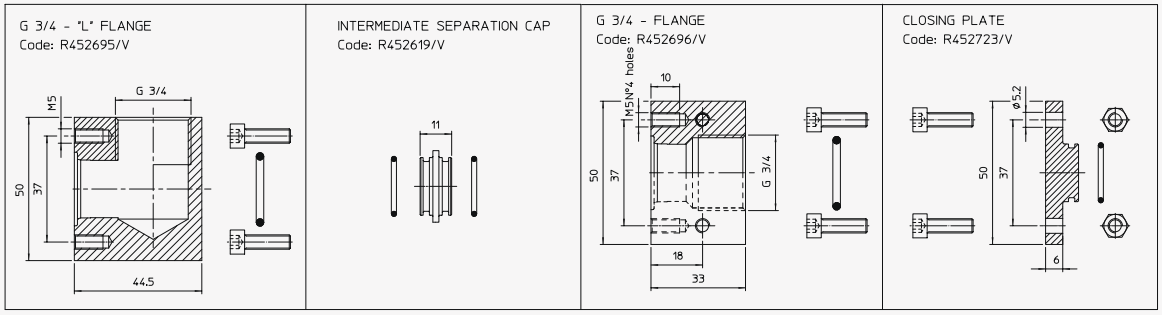




TEKNO UNO
TECNOLOGIE INDUSTRIALI

# SERIE 21PW - 21A-PW

## Servizio generale, 2 vie, Azionamento Indiretto

Le **21PW - 21A-PW** sono elettrovalvole a pistone ad azionamento indiretto. Queste valvole richiedono una pressione di esercizio minima di 0,3 bar.
Sono adatte per compressori. Queste elettrovalvole non sono adatte per fluidi liquidi che ristagnano e che soggetti ad evaporazione depositano residui solidi, calcarei, incrostanti o similari. Le valvole 2/2 NA sono disponibili anche con bobine di 22 mm.

### DATI TECNICI

| | | | |
|---|---|---|---|
| **CONNESSIONE** | G 1/4 | | G3/8 to G1/2 |
| **GUARNIZIONI** | Soffice | | Rigida |
| | FKM | HNBR | PTFE |
| **TEMPERATURA FLUIDO** | -10°C +140°C | | |
| **FLUIDI** | Aria, gas inerti, acqua | | |
| **VISCOSITÀ** | max. 12 cSt | | |
| **Ø TUBO - LARGHEZZA BOBINA - SERIE** | ø 10 mm - 22 mm | | LBA05, LTA05 (Classe F), LBV05 (Classe H) |
| | ø 13 mm - 30 mm | | BDA08, BVA08 (Classe F), BDV08 (Classe H) |
| | ø 13 mm - 30 mm | | UDV16 (Classe H) |
| | ø 13 mm - 30 mm | | GDV14 (Classe H) |
| **INSTALLAZIONE** | Come richiesto, preferibilmente con attuatore in verticale | | |
| **GRADO DI PROTEZIONE** | IP65 EN 60529 (DIN 40050) con connettore | | |

- I valori di MOPD sono riferiti alle bobine di "potenza standard". Fare riferimento al capitolo bobine.

### MATERIALI

| | |
|---|---|
| **CORPO, ORIFICIO** | Ottone UNI EN 12165 CW617N |
| **CANNOTTO** | Acciaio INOX AISI Serie 300 |
| **NUCLEO FISSO** | Acciaio INOX AISI Serie 400 |
| **NUCLEO MOBILE** | Acciaio INOX AISI Serie 400 |
| **ANELLO DI SFASAMENTO** | Rame (Cu 99,9%) o rame dorato |
| **MOLLA** | Acciaio INOX AISI Serie 300 |
| **PISTONE** | Acciaio INOX AISI Serie 300 + PPS (da G3/8 a G1/2) |
| **GUARNIZIONE PISTONE** | FKM (da G3/8 a G1/2) |
| **OTTURATORE** | V=FKM, T=PTFE |

I fluidi inseriti nella tabella "dati tecnici" sono da considerarsi indicativi.
Verificare la compatibilità chimica dei fluidi con i materiali della valvola in fase di quotazione.

- **CE**
  - 2014/35/EU (LVD)
  - 2014/30/EU (EMC)
  - 2014/68/EU (PED), art. 4.3 fino a 1"
- Per questa serie sono disponibili bobine **UL** recognized e approvate **VDE, CSA**. Prego riferirsi alla sezione bobine.
- **BOBINE ANTIDEFLAGRANTI**, utilizzabili in zona 2-22, sono disponibili per questa serie. Prego riferirsi alla sezione delle bobine ATEX per maggiori dettagli.

NC, FKM, G3/8 E G1/2

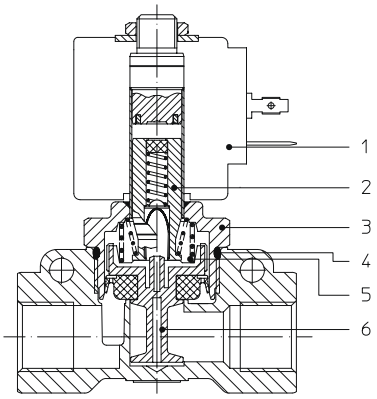


NA, PTFE, G3/8 E G1/2 (SEZIONE PER LA SERIE 21PW)

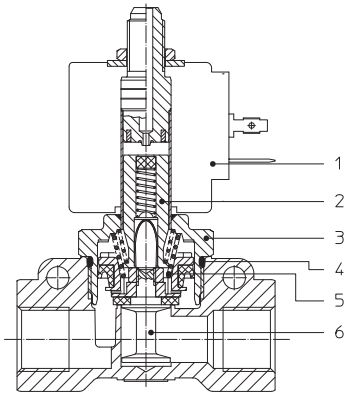


NA, G1/4

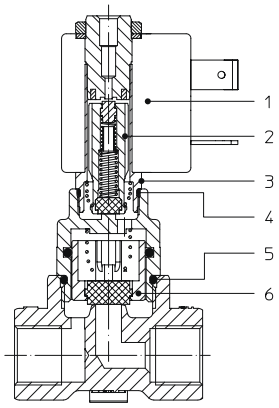


Elettrovalvole ▪ Servizio generale ▪ 2 vie ▪ Azionamento Indiretto ▪ **SERIE 21PW - 21A-PW**

## DISEGNO 1

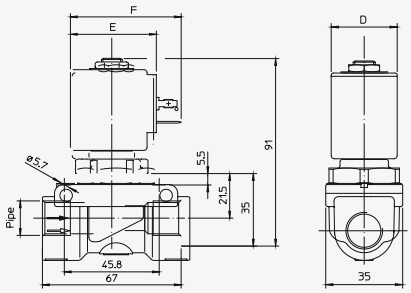


| SERIE BOBINA | DIMENSIONI [mm] | | |
|---|---|---|---|
| | D | E | F |
| L**05 | 22 | 28±1 | 39,5 |
| B**08 | 30 | 42 | 54 |
| UDV16 | 36 | 48 | 60 |
| GDV14 | 52 | 55 | 67 |

## DISEGNO 2

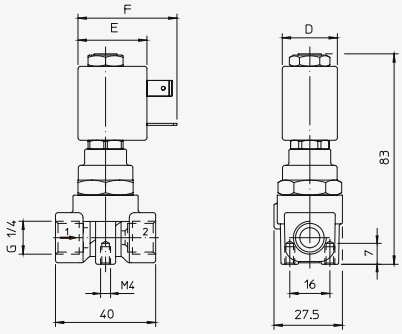


## DISEGNO 3

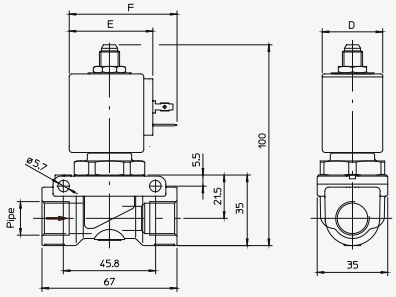




TEKNO UNO
TECNOLOGIE INDUSTRIALI

## 2/2 NC TENUTA FKM

| CONN. | Ø ORIFICIO | Kv | SERIE BOBINA | PRESSIONE [bar] | | | | CODICE | | RIF. DISEGNO |
|---|---|---|---|---|---|---|---|---|---|---|
| ISO 228/1 | Ø [mm] | [l/min] | | MIN | MOPD | | PS | OTTONE | ACCIAIO INOX | |
| | | | | | AC | DC | | | | |
| G3/8 | 12 | 32 | B**08 | 0,3 | 15 | - | 25 | 21PW3K0V120 | - | 1 |
| | | | UDV16 | 0,3 | 15 | - | 25 | 21PW3K0V120 | - | 1 |
| | | | GDV14 | 0,3 | 15 | 10 | 25 | 21PW3K0V120 | - | 1 |
| G1/2 | 12 | 38 | B**08 | 0,3 | 15 | - | 25 | 21PW4K0V120 | - | 1 |
| | | | UDV16 | 0,3 | 15 | - | 25 | 21PW4K0V120 | - | 1 |
| | | | GDV14 | 0,3 | 15 | 10 | 25 | 21PW4K0V120 | - | 1 |

## 2/2 NC TENUTA PTFE

| CONN. | Ø ORIFICIO | Kv | SERIE BOBINA | PRESSIONE [bar] | | | | CODICE | | RIF. DISEGNO |
|---|---|---|---|---|---|---|---|---|---|---|
| ISO 228/1 | Ø [mm] | [l/min] | | MIN | MOPD | | PS | OTTONE | ACCIAIO INOX | |
| | | | | | AC | DC | | | | |
| G3/8 | 12 | 32 | B**08 | 0,5 | 18 | - | 25 | 21PW3K0T120 | - | 1 |
| | | | UDV16 | 0,5 | 20 | - | 25 | 21PW3K0T120 | - | 1 |
| | | | GDV14 | 0,5 | 20 | 15 | 25 | 21PW3K0T120 | - | 1 |
| G1/2 | 12 | 38 | B**08 | 0,5 | 18 | - | 25 | 21PW4K0T120 | - | 1 |
| | | | UDV16 | 0,5 | 20 | - | 25 | 21PW4K0T120 | - | 1 |
| | | | GDV14 | 0,5 | 20 | 15 | 25 | 21PW4K0T120 | - | 1 |

## 2/2 NA TENUTA SOFFICE

| CONN. | Ø ORIFICIO | Kv | RANGE POTENZA | PRESSIONE [bar] | | | | CODICE | | RIF. DISEGNO |
|---|---|---|---|---|---|---|---|---|---|---|
| ISO 228/1 | Ø [mm] | [l/min] | | MIN | MOPD | | PS | OTTONE | ACCIAIO INOX | |
| | | | | | AC | DC | | | | |
| G1/4 | 5,5 | 9 | L**05 | 0,5 | 12 | - | 25 | 21A2W0F55-PW | - | 2 |
| | | | | | 15 | - | 25 | 21A2Y0F55-PW | - | 2 |
| G 3/8 | 12 | 32 | B**08 | 0,3 | 15 | 15 | 25 | 21PW3F0V120 | - | 3 |
| G 1/4 | 12 | 38 | B**08 | 0,3 | 15 | 15 | 25 | 21PW4F0V120 | - | 3 |

## 2/2 NA TENUTA PTFE

| CONN. | Ø ORIFICIO | Kv | RANGE POTENZA | PRESSIONE [bar] | | | | CODICE | | RIF. DISEGNO |
|---|---|---|---|---|---|---|---|---|---|---|
| ISO 228/1 | Ø [mm] | [l/min] | | MIN | MOPD | | PS | OTTONE | ACCIAIO INOX | |
| | | | | | AC | DC | | | | |
| G 3/8 | 12 | 32 | B**08 | 0,5 | 18 | 18 | 25 | 21PW3F0T120 | - | 3 |
| G 1/4 | 12 | 38 | B**08 | 0,5 | 18 | 18 | 25 | 21PW3F0T120 | - | 3 |

## CODIFICA 21 PW

| I | II | III | IV | V | VI | VII | VIII |
|---|---|---|---|---|---|---|---|
| 2 | 1 | PW | 3 | K | 0 | V | 120 |

**I. NUMERO DI VIE**
**2** - 2 vie

**II. NUMERO DI ELEMENTI**
**1** - 1 elemento

**III. SERIE**
**PW** - valvole pistone fino a G1/2

**IV. CONNESSIONI**
**3** - G3/8
**4** - G1/2

**V. TIPOLOGIA CANNOTTO**
**K** - per valvole 2/2 NC
**F** - per valvole 2/2 NA

**VI. MATERIALE ANELLO DI SFASAMENTO**
**0** - rame

**VII. MATERIALE TENUTA**
**V** - FKM
**T** - PTFE

**VIII. Ø ORIFICIO MOLTIPLICATO PER 10**

## CODIFICA 21A-PW

| I | II | III | IV | V | VI | VII | VIII | | IX |
|---|---|---|---|---|---|---|---|---|---|
| 2 | 1 | A | 2 | Y | 0 | V | 120 | - | PW |

**I. NUMERO DI VIE**
**2** - 2 vie

**II. NUMERO DI ELEMENTI**
**1** - 1 elemento

**III. SERIE**
**A** - valvola pistone fino a G1/4

**IV. CONNESSIONI**
**2** - G1/4

**V. TIPOLOGIA CANNOTTO**
**Y** - per 2/2 NA scarico 3ª via Ø 1.2 mm
**W** - per 2/2 NA scarico 3ª via Ø 1.5 mm

**VI. MATERIALE ANELLO DI SFASAMENTO**
**0** - rame

**VII. MATERIALE TENUTA**
**F** - HNBR

**VIII. Ø ORIFICIO MOLTIPLICATO PER 10**

**IX. OPZIONI**
**PW** - tipo pistone

# SERIE 21HT-HF-IH

## Servizio generale, 2 vie, Azionamento Misto

Le **21HT**, **21HF** e **21IH** sono elettrovalvole ad azionamento combinato che non richiedono una pressione minima differenziale di funzionamento. Queste valvole sono adatte a funzionare con il vuoto. Una vasta selezione dei materiali di tenuta fornisce un'ampia compatibilità chimica.
La serie 21HT è dotata di membrane rinforzate con fibre per una durata ottimizzata. L'intercambiabilità AC/DC della bobina è possibile per entrambe le configurazioni NC e NA.

### DATI TECNICI

| | | | | | |
|---|---|---|---|---|---|
| **CONNESSIONE** | G 3/8 ÷ G 1 1/2 | | | | |
| **GUARNIZIONI** | Serie 21HF | | | Serie 21HT-IH | |
| | NBR | FKM | EPDM | NBR+PA | FKM+PA |
| **TEMPERATURA FLUIDO** | -10°C +90°C | -10°C +140°C | -10°C +140°C | -10°C +90°C | -10°C +140°C |
| **FLUIDI** | Aria, gas inerti, acqua | Olii, gasolio, benzina | Acqua, vapore | Aria, gas inerti, acqua | Olii, gasolio, benzina |
| **VISCOSITÀ** | Max. 12 cSt | | | | |
| **Ø TUBO - LARGHEZZA BOBINA - SERIE** | ø 13 mm - 30 mm | | | BDA08, BVA08 (Classe F), BDV08 (Classe H) | |
| | ø 13 mm - 36 mm | | | UDV16 (Classe H) | |
| | ø 13 mm - 52 mm | | | GDV14 (Classe H) | |
| **INSTALLAZIONE** | Come richiesto, preferibilmente con attuatore in verticale | | | | |
| **GRADO DI PROTEZIONE** | IP65 EN 60529 (DIN 40050) con connettore | | | | |

- I valori di MOPD sono riferiti alle bobine di "potenza standard". Fare riferimento al capitolo bobine.

### MATERIALI

| | |
|---|---|
| **CORPO, ORIFICIO** | Ottone UNI EN 12165 CW617N o acciaio INOX AISI 316 |
| **CANNOTTO** | Acciaio INOX AISI Serie 300 |
| **NUCLEO FISSO** | Acciaio INOX AISI Serie 400 |
| **NUCLEO MOBILE** | Acciaio INOX AISI Serie 400 |
| **ANELLO DI SFASAMENTO** | Rame (Cu 99,9%) o rame dorato |
| **MOLLA** | Acciaio INOX AISI Serie 300 |
| **OTTURATORE** | B=NBR, V=FKM or FKM+PA, E=EPDM, Y=NBR+PA |

fluidi inseriti nella tabella "dati tecnici" sono da considerarsi indicativi.
Verificare la compatibilità chimica dei fluidi con i materiali della valvola in fase di quotazione.
Adatto per l'utilizzo con vuoto se applicato dalla porta #2.

- **CE**
  - 2014/35/EU (LVD)
  - 2014/30/EU (EMC)
  - 2014/68/EU (PED)
  art. 4.3 fino a 1",
  cat. I modulo A maggiore 1"
- **OSSIGENO INDUSTR.**
  Disponibili versioni speciali per utilizzo con ossigeno industriale. Riferirsi alla tabella opzioni.
- Per questa serie sono disponibili bobine **UL** recognized e approvate **VDE, CSA**. Prego riferirsi alla sezione bobine.
- **BOBINE ANTIDEFLAGRANTI**, utilizzabili in zona 2-22, sono disponibili per questa serie. Prego riferirsi alla sezione delle bobine ATEX per maggiori dettagli.

NC, OTTONE, MAGGIORE 1”

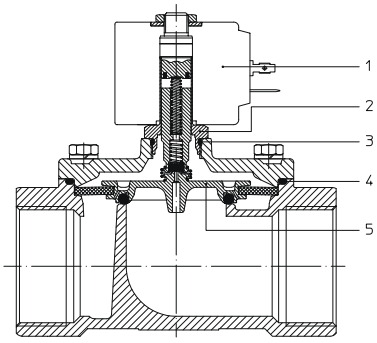


NC, OTTONE, FINO A 1”

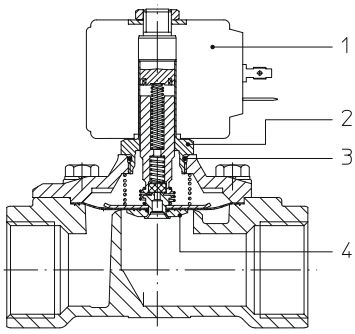


NA OTTONE

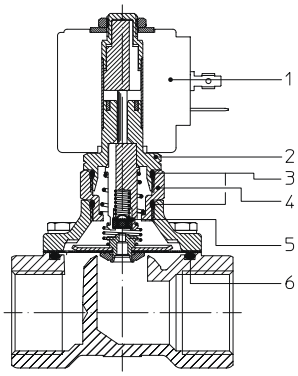


Elettrovalvole ▪ Servizio generale ▪ 2 vie ▪ Azionamento Misto ▪ **SERIE 21HT-HF-IH**

## DISEGNO 1

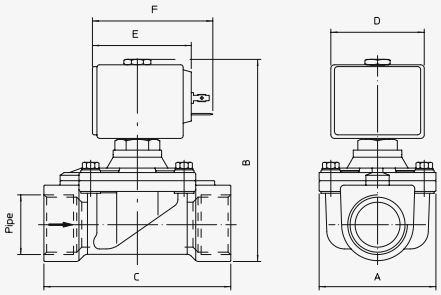


| CONN. | DIMENSIONI [mm] | | |
|---|---|---|---|
| ISO 228/1 | A | B | C |
| G3/8 | 50 | 89 | 56 |
| G1/2 | | 100 | 70 |
| G3/4 | | | |
| G1 | 65 | 112 | 104 |

| SERIE BOBINA | DIMENSIONI [mm] | | |
|---|---|---|---|
| | D | E | F |
| B**08 | 30 | 42 | 54 |
| UDV16 | 36 | 48 | 60 |
| GDV14 | 52 | 55 | 67 |

## DISEGNO 2

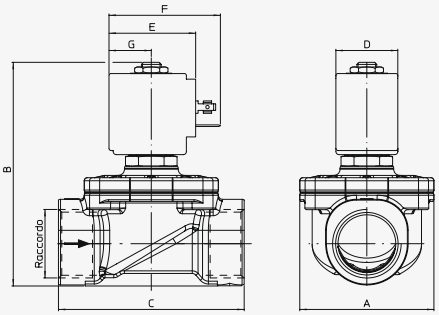


| CONN. | DIMENSIONI [mm] | | |
|---|---|---|---|
| ISO 228/1 | A | B | C |
| G3/8 | 52 | 92 | 68 |
| G3/4 | | | |
| G1/2 | 58 | 100 | 75 |
| G1 | 65 | 109 | 90 |
| G1 1/4 | 94 | 126 | 128 |
| G1 1/2 | | | |

| SERIE BOBINA | DIMENSIONI [mm] | | |
|---|---|---|---|
| | D | E | F |
| B**08 | 30 | 42 | 54 |
| UDV16 | 36 | 48 | 60 |
| GDV14 | 52 | 55 | 67 |



TEKNO UNO
TECNOLOGIE INDUSTRIALI

## DISEGNO 3

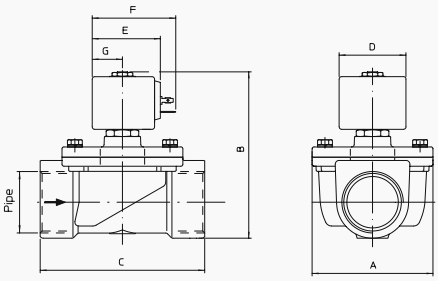


| CONN. | DIMENSIONI [mm] | | |
|---|---|---|---|
| ISO 228/1 | A | B | C |
| G1 1/4 | 94 | 130 | 128 |
| G1 1/2 | | | |

| SERIE BOBINA | DIMENSIONI [mm] | | |
|---|---|---|---|
| | D | E | F |
| B**08 | 30 | 42 | 54 |
| UDV16 | 36 | 48 | 60 |
| GDV14 | 52 | 55 | 67 |

## DISEGNO 4

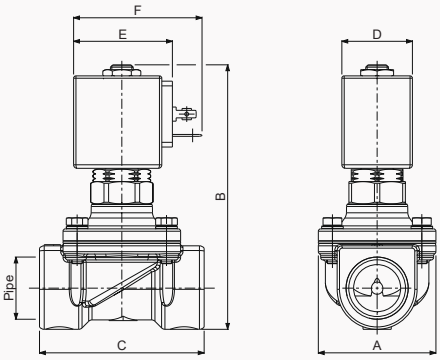


| CONN. | DIMENSIONI [mm] | | |
|---|---|---|---|
| ISO 228/1 | A | B | C |
| G3/8 | 50 | 101 | 56 |
| G1/2 | | 112 | 70 |
| G3/4 | | | |

| SERIE BOBINA | DIMENSIONI [mm] | | |
|---|---|---|---|
| | D | E | F |
| B**08 | 30 | 42 | 54 |
| UDV16 | 36 | 48 | 60 |
| GDV14 | 52 | 55 | 67 |

## DISEGNO 5

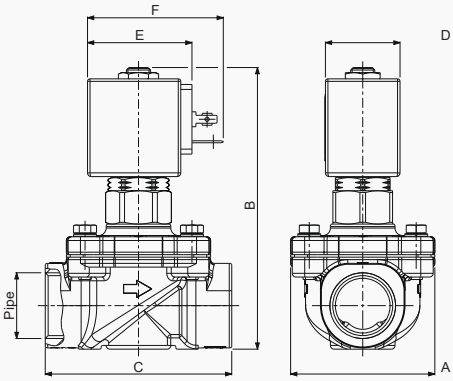


| CONN. | DIMENSIONI [mm] | | |
|---|---|---|---|
| ISO 228/1 | A | B | C |
| G3/8 | 52 | 92 | 68 |
| G1/2 | | | |
| G3/4 | 58 | 100 | 75 |

| SERIE BOBINA | DIMENSIONI [mm] | | |
|---|---|---|---|
| | D | E | F |
| B**08 | 30 | 42 | 54 |
| UDV16 | 36 | 48 | 60 |
| GDV14 | 52 | 55 | 67 |

| CONN. ISO 228/1 | Ø ORIFICIO Ø [mm] | Kv [l/min] | SERIE BOBINA | PRESSIONE [bar] MIN | MOPD AC | MOPD DC | PS | CODICE OTTONE | CODICE ACCIAIO INOX | RIF. DISEGNO |
|---|---|---|---|---|---|---|---|---|---|---|
| G3/8 | 11 | 20 | B**08 | 0 | 14 | 5 | 16 | 21HT3K0Y110 | - | 1 |
| | | | UDV16 | 0 | 14 | 14 | 16 | 21HT3K0Y110 | - | 1 |
| | | | GDV14 | 0 | 14 | 14 | 16 | 21HT3K0Y110 | - | 1 |
| | | 6,5 | B**08 | 0 | - | 14 | 16 | 21HT3K0Y110-S | - | 1 |
| | 15 | 40 | B**08 | 0 | 14 | 6 | 16 | - | 21IH3K1V150 | 2 |
| | | | UDV16 | 0 | - | 14 | 16 | - | 21IH3K1V150 | 2 |
| G1/2 | 16 | 40 | B**08 | 0 | 14 | 2,5 | 16 | 21HT4K0Y160 | - | 1 |
| | | | UDV16 | 0 | 14 | 11 | 16 | 21HT4K0Y160 | - | 1 |
| | | | GDV14 | 0 | 14 | 14 | 16 | 21HT4K0Y160 | - | 1 |
| | | 30 | B**08 | 0 | - | 10 | 16 | 21HT4K0Y160-S | - | 1 |
| | | 50 | B**08 | 0 | 14 | 6 | 16 | - | 21IH4K1V160 | 2 |
| | | | UDV16 | 0 | - | 14 | 16 | - | 21IH4K1V160 | 2 |
| G3/4 | 16 | 40 | B**08 | 0 | 14 | 1,5 | 16 | 21HT5K0Y160 | - | 1 |
| | | | UDV16 | 0 | 14 | 11 | 16 | 21HT5K0Y160 | - | 1 |
| | | | GDV14 | 0 | 14 | 14 | 16 | 21HT5K0Y160 | - | 1 |
| | | 30 | B**08 | 0 | - | 10 | 16 | 21HT5K0Y160-S | - | 1 |
| | | | UDV16 | 0 | - | 14 | 16 | 21HT5K0Y160-S | - | 1 |
| | 20 | 60 | B**08 | 0 | 14 | 6 | 16 | - | 21IH5K1V200 | 2 |
| | | | UDV16 | 0 | - | 14 | 16 | - | 21IH5K1V200 | 2 |
| G1 | 25 | 120 | B**08 | 0 | 8 | - | 16 | 21HT6K0Y250 | - | 1 |
| | | | UDV16 | 0 | 14 | 1,5 | 16 | 21HT6K0Y250 | - | 1 |
| | | | GDV14 | 0 | 14 | 6 | 16 | 21HT6K0Y250 | - | 1 |
| | | 90 | B**08 | 0 | - | 1 | 16 | 21HT6K0Y250-S | - | 1 |
| | | | UDV16 | 0 | - | 6 | 16 | 21HT6K0Y250-S | - | 1 |
| | | | GDV14 | 0 | - | 12 | 16 | 21HT6K0Y250-S | - | 1 |
| | | 140 | B**08 | 0 | 14 | 3 | 16 | - | 21IH6K1V250 | 2 |
| | | | UDV16 | 0 | - | 8 | 16 | - | 21IH6K1V250 | 2 |
| | | | GDV14 | 0 | - | 14 | 16 | - | 21IH6K1V250 | 2 |
| G1 1/4 | 35 | 270 | B**08 | 0 | 16 | - | 16 | 21HF7K0V350 | - | 3 |
| | | | UDV16 | 0 | 16 | - | 16 | 21HF7K0V350 | - | 3 |
| | | | GDV14 | 0 | 16 | 6 | 16 | 21HF7K0V350 | - | 3 |
| | | 300 | B**08 | 0 | 8 | - | 16 | - | 21IH7K1V350 | 2 |
| | | | UDV16 | 0 | 14 | - | 16 | - | 21IH7K1V350 | 2 |
| | | | GDV14 | 0 | - | 2 | 16 | - | 21IH7K1V350 | 2 |
| | | 250 | B**08 | 0 | - | 1 | 16 | - | 21IH7K1V350-S | 2 |
| | | | UDV16 | 0 | - | 4 | 16 | - | 21IH7K1V350-S | 2 |
| | | | GDV14 | 0 | - | 7 | 16 | - | 21IH7K1V350-S | 2 |
| G1 1/2 | 40 | 280 | B**08 | 0 | 16 | - | 16 | 21HF8K0V400 | - | 3 |
| | | | UDV16 | 0 | 16 | - | 16 | 21HF8K0V400 | - | 3 |
| | | | GDV14 | 0 | 16 | 6 | 16 | 21HF8K0V400 | - | 3 |
| | | 320 | B**08 | 0 | 8 | - | 16 | - | 21IH8K1V400 | 2 |
| | | | UDV16 | 0 | 14 | - | 16 | - | 21IH8K1V400 | 2 |
| | | | GDV14 | 0 | - | 2 | 16 | - | 21IH8K1V400 | 2 |
| | | 250 | B**08 | 0 | - | 1 | 16 | - | 21IH8K1V400-S | 2 |
| | | | UDV16 | 0 | - | 4 | 16 | - | 21IH8K1V400-S | 2 |
| | | | GDV14 | 0 | - | 7 | 16 | - | 21IH8K1V400-S | 2 |

- Per tenute differenti da NBR+PA, FKM+PA o FKM sostituire la lettera "Y" e "V" con quella corrispondente alle altre tenute.
  Y = NBR+PA, V = FKM + PA (per corpo in ottone fino a 1" e per corpo in acciaio INOX).
  B = NBR, V = FKM, E= EDPM (per corpo in ottone 1 1/4" e 1 1/2").

## 2/2 NA

| CONN. ISO 228/1 | Ø ORIFICIO Ø [mm] | Kv [l/min] | SERIE BOBINA | PRESSIONE [bar] MIN | MOPD AC | MOPD DC | PS | CODICE OTTONE | CODICE ACCIAIO INOX | RIF. DISEGNO |
|---|---|---|---|---|---|---|---|---|---|---|
| G3/8 | 11 | 20 | B**08 | 0 | 10 | 10 | 16 | 21HT3Z0Y110 | - | 4 |
| | 15 | 30 | B**08 | 0 | 10 | 10 | 16 | - | 21IH3Z1V150 | 5 |
| G1/2 | 16 | 40 | B**08 | 0 | 10 | 10 | 16 | 21HT4Z0Y160 | - | 4 |
| | | | | | | | | - | 21IH4Z1V160 | 5 |
| G3/4 | 16 | 40 | B**08 | 0 | 10 | 10 | 16 | 21HT5Z0Y160 | - | 4 |
| | 20 | 50 | B**08 | 0 | 10 | 10 | 16 | - | 21IH5Z1V200 | 5 |

- Per tenute differenti da NBR+PA o FKM+PA sostituire la lettera "Y" e "V" con quella corrispondente alle altre tenute.
  Y = NBR+PA, V = FKM + PA.

## CODIFICA

| I | II | III | IV | V | VI | VII | VIII | IX | | X |
|---|---|---|---|---|---|---|---|---|---|---|
| 2 | 1 | | HT | 3 | K | 0 | Y | 110 | - | |

**I. NUMERO DI VIE**
**2** - 2 vie

**II. NUMERO DI ELEMENTI**
**1** - 1 elemento

**III. MATERIALE CANNOTTO**
**Vuoto** - materiale std
**6** - AISI 316 (opzionale, valido per versioni NC, solo corpo ottone)

**IV. SERIE**
**HT** - G3/8 a G1, corpo ottone
**HF** - maggiore G1, corpo ottone
**IH** - Corpo acciaio INOX

**V. CONNESSIONI**
**3** - G3/8
**4** - G1/2
**5** - G3/4
**6** - G1
**7** - G1 1/4
**8** - G1 1/2

**VI. TIPOLOGIA CANNOTTO**
**K** - per valvole 2/2 NC
**Z** - per valvole 2/2 NA

**VII. MATERIALE ANELLO DI SFASAMENTO**
**0** - rame
**1** - rame dorato

**VIII. MATERIALE TENUTA**
**per serie HT e IH**
**Y** - NBR+PA
**V** - FKM+PA
**per serie HF**
**B** - NBR
**V** - FKM
**E** - EPDM

**IX. Ø ORIFICIO MOLTIPLICATO PER 10**

**X. OPZIONI**
**N** - corpo nichelato
**S** - versione DC
**OX** - sgrassato per utilizzo ind.

## OPZIONI DISPONIBILI

| OPZIONE | TIPO DI VALVOLA | MATERIALE CORPO | MATERIALE TENUTA | DIMENSIONE VALVOLA/CONNESSIONI G3/8 | G1/2 | G3/4 | G1 | G1 1/4 | G1 1/2 | NOTE |
|---|---|---|---|---|---|---|---|---|---|---|
| **N** | 2/2 NC | OTTONE | Y, V | X | X | X | X | | | |
| **S** | 2/2 NC | OTTONE | Y, V | X | X | X | X | | | |
| | | ACCIAIO INOX | Y, V | | | | | X | X | |
| **OX** | 2/2 NC, NA | OTTONE & ACCIAIO INOX | V | X | X | X | X | X | X | PS & MOPD LIMITATI A 25 BAR. NON UTILIZZABILI COME VALVOLE DI SICUREZZA |

# SERIE 21HT - 21IH

## Elettrovalvole, 2 vie, Azionamento misto

**21HT**, **21HF** e **21IH** sono elettrovalvole ad azionamento misto che non necessitano di una pressione minima differenziale di funzionamento. Queste valvole sono adatte a funzionare con il vuoto. La serie 21HT è dotata di membrane rinforzate con fibre per una durata ottimizzata.

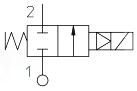


**DATI TECNICI**

| | | | |
|---|---|---|---|
| **CONNESSIONE** | G 3/8 ÷ G 1 1/2 | | |
| **GUARNIZIONI** | NBR+PA | | FKM+PA |
| **TEMPERATURA FLUIDO** | -10°C + 90°C | | -10°C + 140°C |
| **FLUIDI** | Aria, gas inerti, acqua | | Olii, gasolio, benzina |
| **VISCOSITÀ** | max. 12 cSt | | |
| **Ø TUBO - LARGHEZZA BOBINA - SERIE** | Ex d | ø 13 mm - 30 mm | BDV08 (classe H) |
| **INSTALLAZIONE** | Come richiesto, preferibilmente con attuatore in verticale | | |
| **GRADO DI PROTEZIONE** | Ex d | IP67 EN 60529 (DIN 40050) se corredato con pressacavo Atex Ex d grado IP67 o superiore | |

**MATERIALI**

| | |
|---|---|
| **CORPO, ORIFICIO** | Ottone UNI EN 12165 CW617N o acciaio Inox AISI 316 |
| **CANNOTTO** | Acciaio Inox AISI Serie 300 |
| **NUCLEO FISSO** | Acciaio Inox AISI Serie 400 |
| **NUCLEO MOBILE** | Acciaio Inox AISI Serie 400 |
| **ANELLO DI SFASAMENTO** | Rame (Cu 99,9%) o rame dorato |
| **MOLLA** | Acciaio Inox AISI Serie 300 |
| **OTTURATORE** | Y=NBR+PA, V=FKM+PA |

I fluidi inseriti nella tabella “dati tecnici” sono da considerarsi indicativi.
Verificare la compatibilità chimica dei fluidi con i materiali della valvola in fase di quotazione.

- **CE**
  - 2014/35/EU (LVD)
  - 2014/30/EU (EMC)
  - 2014/68/EU (PED) art. 4.3 fino a 1”, cat. I modulo A maggiore 1”
  - 2014/34/EU (ATEX). Fare riferimento alle pagine successive per la marcatura completa.

- **OSSIGENO INDUSTR.**
  Disponibili versioni speciali per utilizzo con ossigeno industriale. Riferirsi alla tabella opzioni.

- Per questa serie sono disponibili bobine **UL** recognized e approvate **VDE,CSA**. Prego riferirsi alla sezione bobine.

NC, OTTONE, Ex d

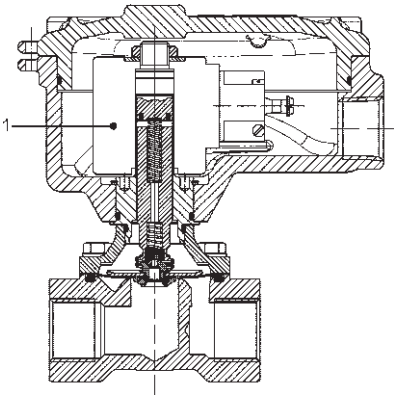


NC, ACCIAIO INOX, Ex d

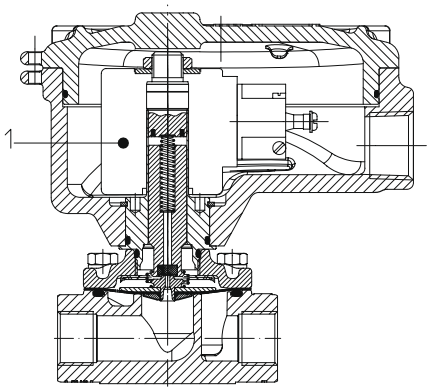




## DISEGNO 1

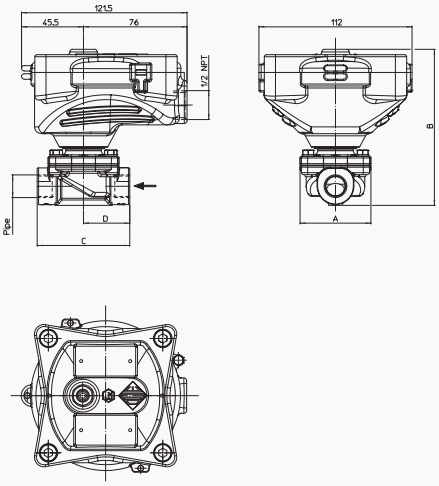


| CONN. | DIMENSIONI [mm] | | | |
|---|---|---|---|---|
| ISO 228/1 | A | B | C | D |
| G3/8 | 50 | 113 | 56 | 28 |
| G1/2 | 50 | 125 | 70 | 35 |
| G3/4 | 50 | 125 | 70 | 35 |
| G1 | 65 | 131 | 104 | 52 |

## DISEGNO 2

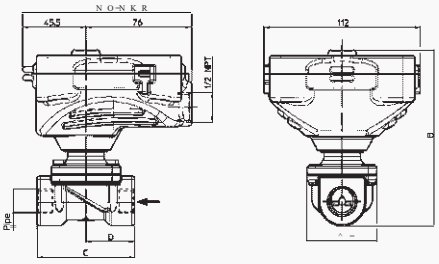


| CONN. | DIMENSIONI [mm] | | | |
|---|---|---|---|---|
| ISO 228/1 | A | B | C | D |
| G3/8 | 52 | 114,5 | 68 | 34 |
| G1/2 | 52 | 114,5 | 68 | 34 |
| G3/4 | 58 | 123 | 75 | 37,5 |
| G1 | 65 | 131 | 90 | 45 |
| G1 1/4 | 94 | 126,5 | 128 | 64 |
| G1 1/2 | 94 | 126,5 | 128 | 64 |

Ex d - 2/2 NC

| CONN. | DIM. ORIFICIO | Kv | SERIE BOBINA | PRESSIONE [bar] | | | | CODICE | | RIF. DISEGNO |
|---|---|---|---|---|---|---|---|---|---|---|
| | | | | MIN | MOPD | | PS | OTTONE | ACCIAIO INOX | |
| ISO 228/1 | Ø [mm] | [l/min] | | | AC | DC | | | | |
| G3/8 | 11 | 20 | BDV08 | 0 | 14 | 5 | 16 | 21HT3KIY110 | - | 1 |
| | 15 | 40 | BDV08 | 0 | 14 | 6 | 16 | - | 21IH3KIV150 | 2 |
| G1/2 | 16 | 40 | BDV08 | 0 | 14 | 5 | 16 | 21HT4KIY160 | - | 1 |
| | | 50 | BDV08 | 0 | 14 | 6 | 16 | - | 21IH4KIV160 | 2 |
| G3/4 | 16 | 40 | BDV08 | 0 | 14 | 5 | 16 | 21HT5KIY160 | - | 1 |
| | 20 | 60 | BDV08 | 0 | 14 | 6 | 16 | - | 21IH6KIV200 | 2 |
| G1 | 25 | 120 | BDV08 | 0 | 6 | - | 16 | 21HT6KIY250 | - | 1 |
| | | 140 | BDV08 | 0 | 14 | 3 | 16 | - | 21IH6KIV250 | 2 |
| G1 1/4 | 35 | 300 | BDV08 | 0 | 8 | - | 16 | - | 21IH7KIV350 | 2 |
| G1 1/2 | 40 | 320 | BDV08 | 0 | 8 | - | 16 | - | 21IH8KIV400 | 2 |

**Conforme alla Direttiva 2014/34/EU ATEX**
II 2G Ex d IIC T6 o T5 Gb
II 2D Ex tb IIIC T80°C o T95°C Db IP67

Per tenute differenti da NBR+PA o FKM+PA sostituire le lettere “Y” e “V” con quelle corrispondenti alle altre tenute. Y = NBR+PA, V = FKM + PA.

## CODIFICA

| I | II | III | IV | V | VI | VII |
|---|---|---|---|---|---|---|
| 2 | 1 | HT | 3 | K | Y | 110 |

**I. NUMERO DI VIE**
**2** - 2 vie

**II. NUMERO DI ELEMENTI**
**1** - 1 elemento

**III. SERIE**
**HT** - Corpo ottone
**IH** - Corpo acciaio Inox

**IV. CONNESSIONI**
**3** - G3/8
**4** - G1/2
**5** - G3/4
**6** - G1
**7** - G1 1/4
**8** - G1 1/2

**V. TIPOLOGIA CANNOTTO**
**KI** - per valvole 2/2 NC, Ex d

**VI. MATERIALE TENUTA**
**per serie HT e IH**
**Y** - NBR+PA
**V** - FKM+PA

**VII. Ø ORIFICIO [mm] MOLTIPLICATO PER 10**

# SERIE 21KP

## Elettrovalvole alimentari NSF, Azionamento diretto

**21KP** sono elettrovalvole a separazione totale, ad azionamento a leva. Le valvole non richiedono una pressione minima di esercizio. Una vasta selezione dei materiali di tenuta fornisce un'ampia compatibilità chimica. L'intercambiabilità AC/DC della bobina è possibile per entrambe le configurazioni NC e NA.

### DATI TECNICI

| | | |
|---|---|---|
| **CONNESSIONE** | G 1/8 (F), push in OD 8 mm | |
| **GUARNIZIONI** | VMQ | FKM |
| **TEMPERATURA FLUIDO** | +2°C +100°C | -10°C +140°C |
| **FLUIDI** | Aria, acqua, fluidi neutri | |
| **VISCOSITÀ** | 21 cSt | |
| **Ø TUBO - LARGHEZZA BOBINA - SERIE** | ø 13 mm - 30 mm | BDV08 (Classe H) |
| | ø 13 mm - 30 mm | UDV16 (Classe H) |
| **GRADO DI PROTEZIONE** | IP65 EN 60529 (DIN 40050) con connettore | |

### MATERIALI

| | |
|---|---|
| **CORPO, ORIFICIO** | PSU (Polisulfone) |
| **CANNOTTO** | Ottone - UNI EN 12164 CW614N |
| **NUCLEO FISSO** | Acciaio Inox AISI serie 400 |
| **NUCLEO MOBILE** | Acciaio Inox AISI serie 400 |
| **ANELLO DI SFASAMENTO** | Rame |
| **MOLLA** | Acciaio Inox AISI serie 300 |
| **TENUTA** | S= VMQ, V=FKM |
| **STAFFA** | Acciaio Inox AISI 304 |

I fluidi inseriti nella tabella "dati tecnici" sono da considerarsi indicativi.
Verificare la compatibilità chimica dei fluidi con i materiali della valvola in fase di quotazione.
Filettature GAS in accordo a ISO 228/1.

- **CE**
  - 2014/35/EU (LVD)
  - 2014/30/EU (EMC)
  - 2014/68/EU (PED)
  art. 4.3 fino a 1"

- Per questa serie sono disponibili bobine **UL** recognized e approvate **VDE,CSA**. Prego riferirsi alla sezione bobine.

- Per questa serie è disponibile la certificazione **NSF/ANSI 169** (Special Food Equipment and Devices). Le valvole con omologazione NSF sono conformi al regolamento CE 1935/2004 (MOCA).

2/2 NC

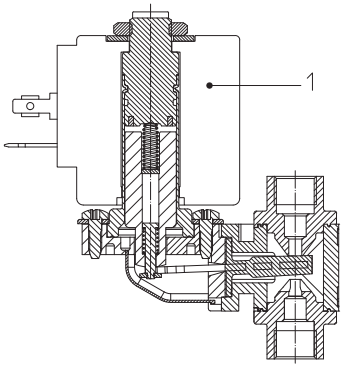


2/2 NA

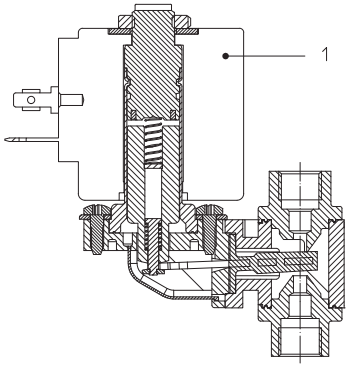


2/2 NC, PUSH IN

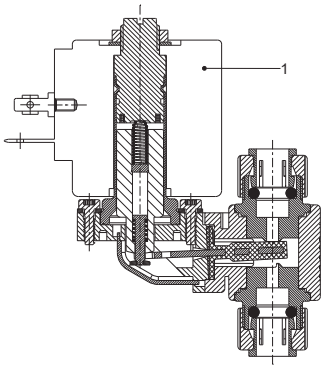


Elettrovalvole ▪ Elettrovalvole alimentari NSF ▪ 2 vie ▪ Azionamento diretto a separazione totale ▪ **SERIE 21KP**

## DISEGNO 1

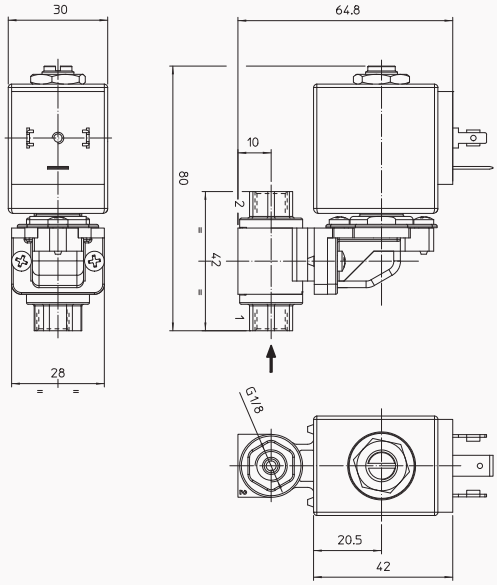


## DISEGNO 2

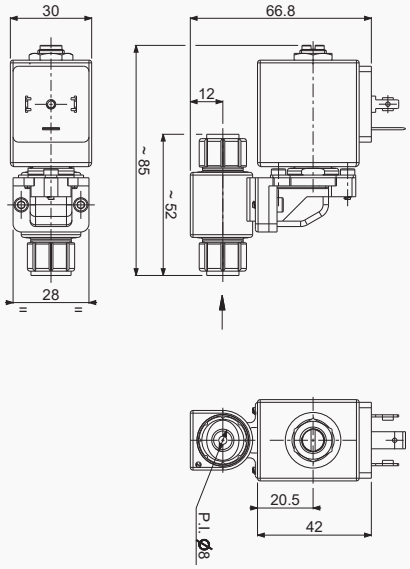

## 2/2 NC

| CONN. | DIMENSIONI ORIFICIO | Kv | SERIE BOBINA | PRESSIONE [bar] | | | | CODICE | RIF. DISEGNO |
|---|---|---|---|---|---|---|---|---|---|
| | Ø [mm] | [l/min] | | MIN | MOPD | | PS | | |
| | | | | | AC | DC | | | |
| G1/8 | 3 | 2,8 | B**08 | 0 | 6 | 4 | 8 | 21KPCF1KRS30-T0 | 1 |
| | | | UDV16 | 0 | - | 6 | 8 | 21KPCF1KRS30-T0 | 1 |
| push in OD 8 mm | 3 | 2,8 | B**08 | 0 | 6 | 4 | 8 | 21KPCM5KRS30-T0 | 2 |
| | | | UDV16 | 0 | - | 6 | 8 | 21KPCM5KRS30-T0 | 2 |

- Per tenute differenti da VMQ, sostituire la lettera "S" con quella corrispondente alle altre tenute.
  S = VMQ, V = FKM
- Coppia serraggio dei raccordi 2 Nm max
- Nel caso di utilizzo di sigillanti per raccordi, verificare la compatibilità con il materiale del corpo

## 2/2 NA

| CONN. | DIMENSIONI ORIFICIO | Kv | SERIE BOBINA | PRESSIONE [bar] | | | | CODICE | RIF. DISEGNO |
|---|---|---|---|---|---|---|---|---|---|
| | Ø [mm] | [l/min] | | MIN | MOPD | | PS | | |
| | | | | | AC | DC | | | |
| G1/8 | 3 | 2,8 | B**08 | 0 | 4 | 4 | 8 | 21KPAF1KRS30-T0 | 1 |

- Per tenute differenti da VMQ, sostituire la lettera "S" con quella corrispondente alle altre tenute.
  S = VMQ, V = FKM
- Coppia serraggio dei raccordi 2 Nm max
- Nel caso di utilizzo di sigillanti per raccordi, verificare la compatibilità con il materiale del corpo

## CODIFICA

| I | II | III | IV | V | VI | VII | VIII | | IX | X |
|---|---|---|---|---|---|---|---|---|---|---|
| 2 | 1 | KP | C | F1 | KR | S | 30 | - | | T0 |

**I. NUMERO DI VIE**
**2** - 2 vie

**II. NUMERO DI ELEMENTI**
**1** - 1 elemento

**III. SERIE**
**KP** - separazione totale, azionamento a leva

**IV. FUNZIONE**
**C** - NC
**A** - NA

**V. CONNESSIONI**
**F1** - G1/8 (F)
**M5** - Push in per OD 8 mm

**VI. TIPOLOGIA CANNOTTO**
**KR** - Ø 13 mm

**VII. MATERIALE TENUTA**
**S** - VMQ
**V** - FKM

**VIII. ORIFICIO Ø [mm] MOLTIPLICATO PER 10**

**IX. OPZIONI**
**LD** - staffa lato "destro"
**LS** - staffa lato "sinistro"

**X. CERTIFICAZIONE NSF**
**T0** - corpo PSU

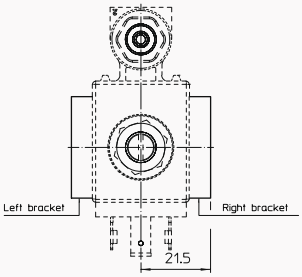


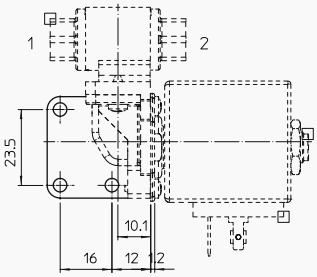


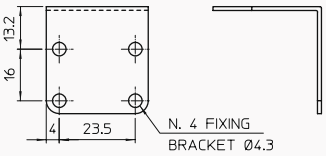

# SERIE ALTA PRESSIONE

## Servizio generale, 2 vie, Azionamento Indiretto

Elettrovalvole a **2-vie**, a pistone, per il controllo dell'aria, gas inerti, acqua e altri fluidi compatibili con i materiali di tenuta. Grazie al design robusto del pistone, le valvole possono sopportare alte pressioni di esercizio con grandi orifizi. È necessaria una pressione di esercizio minima.

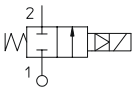


### DATI TECNICI

| | | |
|---|---|---|
| **CONNESSIONE** | G3/8 | G1/2 |
| **GUARNIZIONI** | PTFE | PBT rinforzato con fibra di vetro |
| **TEMPERATURA FLUIDO** | -40°C +98°C | -20°C +95°C |
| **FLUIDI** | Aria, acqua | Aria, acqua |
| **VISCOSITÀ** | max. 12 cSt | |
| **Ø TUBO - LARGHEZZA BOBINA - SERIE** | ø 13 mm - 30 mm | BDA08, BVA08 (Classe F), BDV08 (Classe H) |
| | ø 13 mm - 36 mm | UDV16 (Classe H) |
| | ø 13 mm - 52 mm | GDV14 (Classe H) |
| **INSTALLAZIONE** | Come richiesto, preferibilmente con attuatore in verticale | |
| **GRADO DI PROTEZIONE** | IP65 EN 60529 (DIN 40050) con connettore | |

- I valori di MOPD sono riferiti alle bobine di "potenza standard". Fare riferimento al capitolo bobine.

### MATERIALI

| | |
|---|---|
| **CORPO** | Ottone UNI EN 12165 CW617N |
| **ORIFICIO** | Acciaio INOX AISI Serie 300 per G3/8<br>Ottone UNI EN 12165 CW617N per G1/2 |
| **CANNOTTO** | Acciaio INOX AISI Serie 300 |
| **NUCLEO FISSO** | Acciaio INOX AISI Serie 400 |
| **NUCLEO MOBILE** | Acciaio INOX AISI Serie 400 |
| **ANELLO DI SFASAMENTO** | Rame (Cu 99,9%) |
| **MOLLA** | Acciaio INOX AISI Series 300 |
| **OTTURATORE** | T=PTFE for G3/8<br>Q=PBT for G1/2 |

I fluidi inseriti nella tabella "dati tecnici" sono da considerarsi indicativi.
Verificare la compatibilità chimica dei fluidi con i materiali della valvola in fase di quotazione.

- **CE**
  - 2014/35/EU (LVD)
  - 2014/30/EU (EMC)
  - 2014/68/EU (PED), art. 4.3 fino a 1"
- Per questa serie sono disponibili bobine **UL** recognized e approvate **VDE, CSA**. Prego riferirsi alla sezione bobine.
- **BOBINE ANTIDEFLAGRANTI**, utilizzabili in zona 2-22, sono disponibili per questa serie. Prego riferirsi alla sezione delle bobine ATEX per maggiori dettagli.

NC, G1/2

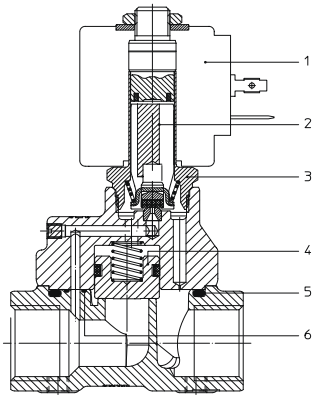


NC, G3/8

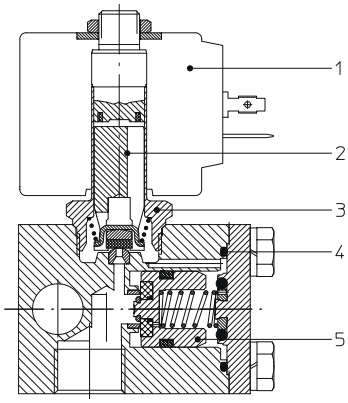


Elettrovalvole ▪ Servizio generale ▪ 2 vie ▪ Azionamento Indiretto ▪ **SERIE ALTA PRESSIONE**

## DISEGNO 1

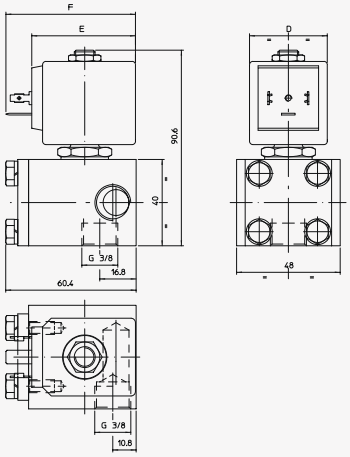


| SERIE BOBINA | DIMENSIONI [mm] | | |
|---|---|---|---|
| | D | E | F |
| B**08 | 30 | 42 | 54 |
| UDV16 | 36 | 48 | 60 |
| GDV14 | 52 | 55 | 67 |

## DISEGNO 2

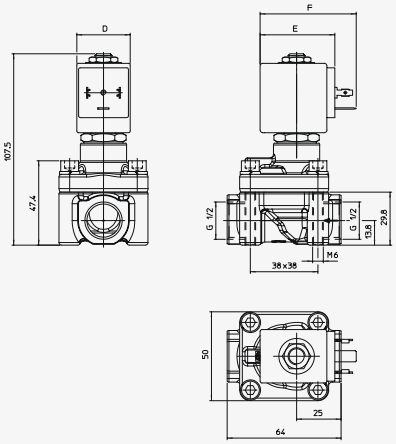

## 2/2 NC

| CONN. | Ø ORIFICIO | Kv | SERIE BOBINA | PRESSIONE [bar] | | | | CODICE | | RIF. DISEGNO |
|---|---|---|---|---|---|---|---|---|---|---|
| ISO 228/1 | Ø [mm] | [l/min] | | MIN | MOPD AC | MOPD DC | PS | OTTONE | ACCIAIO INOX | |
| G3/8 | 2,5 | 14 | B**08 | 0,7 | 90* | 40 | 150 | 4731K0T70 | - | 1 |
| | | | UDV16 | 0,7 | 100* | 90 | 150 | 4731K0T70 | - | 1 |
| | | | GDV14 | 0,7 | 100* | 100 | 150 | 4731K0T70 | - | 1 |
| G1/2 | 12 | 60 | B**08 | 3 | 100 | 90 | 100 | 4966K0Q120 | - | 2 |
| | | | UDV16 | 3 | 100 | 100 | 100 | 4966K0Q120 | - | 2 |

▪ Prestazione con bobina monofrequenza.

## 2/2 NA

| CONN. | Ø ORIFICIO | Kv | SERIE BOBINA | PRESSIONE [bar] | | | | CODICE | | RIF. DISEGNO |
|---|---|---|---|---|---|---|---|---|---|---|
| ISO 228/1 | Ø [mm] | [l/min] | | MIN | MOPD AC | MOPD DC | PS | OTTONE | ACCIAIO INOX | |
| G1/2 | 12 | 60 | B**08 | 3 | 50 | 50 | 80 | 4966Z0Q120D | - | 2 |
| | | | UDV16 | 3 | 50 | 50 | 80 | 4966Z0Q120D | - | 2 |

## CODIFICA

| I | II | III | IV | V | VI |
|---|---|---|---|---|---|
| 4966 | K | 0 | Q | 120 | D |

**I. SERIE**
**4731** - Valvola ad alta pressione, G3/8
**4966** - Valvola ad alta pressione, G1/2

**II. TIPOLOGIA CANNOTTO**
**K** - per valvole 2/2 NC
**Z** - per valvole 2/2 NA (solo G1/2)

**III. MATERIALE ANELLO DI SFASAMENTO**
**0** - rame

**IV. MATERIALE TENUTA**
**Q** - PBT (solo G1/2)
**T** - PTFE (solo G3/8)

**V. ORIFICIO Ø [MM] MOLTIPLICATO PER 10**

**VI. IDENTIFICAZIONE BOBINA**
**Vuoto -** std. per NC
**D** - per NA

# SERIE 31A - 31L - 31ALB

## Servizio generale, 3 vie, Azionamento Diretto

Le **31A** e **31L** sono elettrovalvole ad azionamento diretto. Il nucleo fisso e il cannotto sono saldati insieme per migliorare la resistenza alla pressione e la tenuta. Le valvole non richiedono una pressione di esercizio minima. Una vasta selezione dei materiali di tenuta garantisce un'ampia compatibilità chimica. L'intercambiabilità AC/DC della bobina è possibile per entrambe le configurazioni NC e NA.

### DATI TECNICI

| | | | |
|---|---|---|---|
| **CONNESSIONE** | G 1/4 ÷ G 1/8, conn. flangiata | | |
| **GUARNIZIONI** | Soffice | | Rigida |
| | NBR | FKM | RUBINO |
| **TEMPERATURA FLUIDO** | -10°C +90°C | -10°C +140°C | -40°C +180°C |
| **FLUIDI** | Aria, acqua | Olii, benzina, gasolio | Vapore, acqua, Olii minerali, Gasolio, Olii combustibili |
| **VISCOSITÀ** | 12 cSt fino a orificio 1.5 mm, 37 cSt per orificio 2.0 mm, 53 cSt per orificio 2.5 mm e maggiore | | |
| **Ø TUBO - LARGHEZZA BOBINA - SERIE** | ø 13 mm - 30 mm | | BDA08, BVA08 (Classe F), BDV08 (Classe H) |
| **INSTALLAZIONE** | Come richiesto, preferibilmente con attuatore in verticale | | |
| **GRADO DI PROTEZIONE** | IP65 EN 60529 (DIN 40050) | | |

### MATERIALI

| | |
|---|---|
| **CORPO** | Ottone UNI EN 12165 CW617N o Acciaio INOX AISI 316 |
| **ORIFICIO*** | Acciaio INOX AISI Serie 300 |
| **CANNOTTO** | Acciaio INOX AISI Serie 300 |
| **NUCLEO FISSO** | Acciaio INOX AISI Serie 400 |
| **NUCLEO MOBILE** | Acciaio INOX AISI Serie 400 |
| **ANELLO DI SFASAMENTO** | Rame (Cu 99,9%) o rame dorato |
| **MOLLA** | Acciaio INOX AISI Serie 300 |
| **OTTURATORE** | B=NBR, V=FKM, R=RUBINO. Le tenute della connessione flangiata sono in VMQ |

- Orificio per valvole con corpo in AISI 316 è in AISI 316.

I fluidi inseriti nella tabella "dati tecnici" sono da considerarsi indicativi.
Verificare la compatibilità chimica dei fluidi con i materiali della valvola in fase di quotazione.
Filettature GAS in accordo a ISO 228/1.

- **CE**
  - 2014/35/EU (LVD)
  - 2014/30/EU (EMC)
  - 2014/68/EU (PED)
  art. 4.3 fino a 1"
- **OSSIGENO INDUSTR.**
  Disponibili versioni speciali per utilizzo con ossigeno industriale. Riferirsi alla tabella opzioni.
- Per questa serie sono disponibili bobine **UL** recognized e approvate **VDE, CSA**. Prego riferirsi alla sezione bobine.
- **BOBINE ANTIDEFLAGRANTI**, utilizzabili in zona 2-22, sono disponibili per questa serie. Prego riferirsi alla sezione delle bobine ATEX per maggiori dettagli.

3/2 U, OTTONE

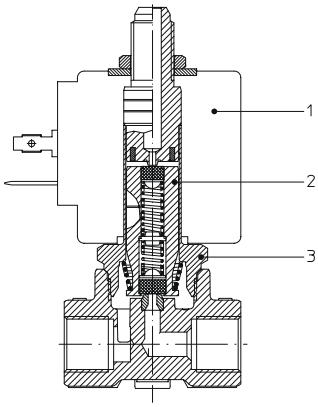


3/2 NC, OTTONE, RUBINO

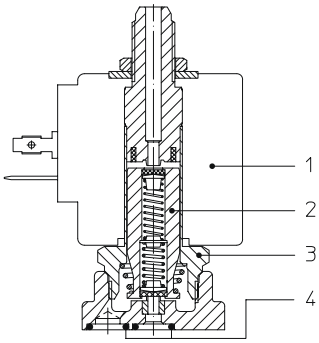


3/2 NC, OTTONE, FKM

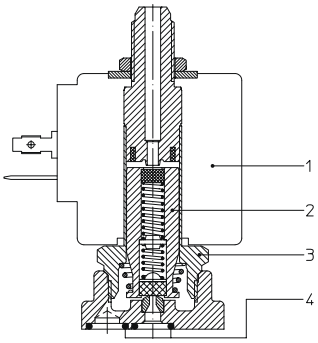


Elettrovalvole ▪ Servizio generale ▪ 3 vie ▪ Azionamento Diretto ▪ **SERIE 31A - 31L - 31ALB**

## DISEGNO 1

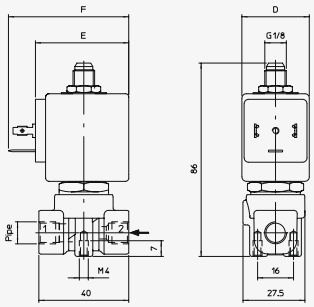


| DIMENSIONI [mm] | | |
|---|---|---|
| D | E | F |
| 30 | 42 | 54 |

## DISEGNO 2

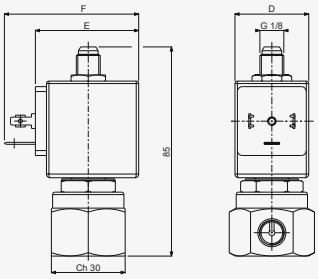


## DISEGNO 3

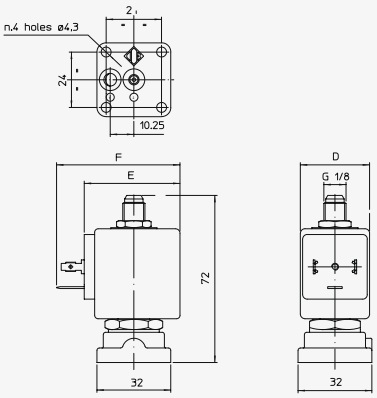


## DISEGNO 4

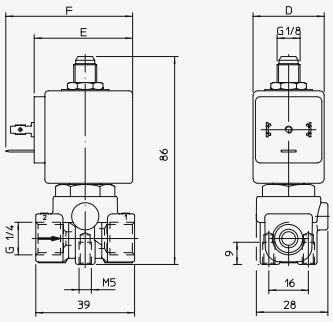




TEKNO UNO
TECNOLOGIE INDUSTRIALI

## 3/2 NC

| CONN. | Ø ORIFICIO | Kv | SERIE BOBINA | PRESSIONE [bar] | | | | CODICE | | RIF. DISEGNO |
|---|---|---|---|---|---|---|---|---|---|---|
| | Ø [mm] | [l/min] | | MIN | MOPD | | PS | OTTONE | ACCIAIO INOX | |
| | | | | | AC | DC | | | | |
| G1/8 | 1,0 | 0,45 | B**08 | 0 | 20 | 20 | 40 | 31A3AV10 | - | 1 |
| | 1,5 | 1,4 | B**08 | 0 | 15 | 15 | 40 | 31A3AV15 | - | 1 |
| | | | | | | | | - | 31L1A1V15 | 2 |
| | 2,0 | 2 | B**08 | 0 | 10 | 10 | 40 | 31A3AV20 | - | 1 |
| | | | | | | | | - | 31L1A1V20 | 2 |
| | 2,5 | 3,2 | B**08 | 0 | 6 | 6 | 40 | 31A3AV25 | - | 1 |
| | | | | | | | | - | 31L1AV25 | 2 |
| | 3,0 | 4 | B**08 | 0 | 5 | 5 | 40 | 31A3AV30 | - | 1 |
| | | | | | | | | - | 31L1A1V30 | 2 |
| G1/4 | 1,0 | 0,45 | B**08 | 0 | 20 | 20 | 40 | 31A2AV10 | - | 1 |
| | | | | | | | | - | 31L2A1V10 | 4 |
| | 1,5 | 1,4 | B**08 | 0 | 15 | 15 | 40 | 31A2AV15 | - | 1 |
| | | | | | | | | - | 31L2A1V15 | 4 |
| | 2,0 | 2 | B**08 | 0 | 10 | 10 | 40 | 31A2AV20 | - | 1 |
| | | | | | | | | - | 31L2AV20 | 4 |
| | 2,5 | 3,2 | B**08 | 0 | 6 | 6 | 40 | 31A2AV25 | - | 1 |
| | | | | | | | | - | 31L2A1V25 | 4 |
| | 3,0 | 4 | B**08 | 0 | 5 | 5 | 40 | 31A2AV30 | - | 1 |
| | | | | | | | | - | 31L2A1V30 | 4 |
| CONN. FLANGIA | 1,0 | 0,45 | B**08 | 0 | 20 | 20 | 40 | 31A1AV10 | - | 3 |
| | 1,5 | 1,4 | B**08 | 0 | 15 | 15 | 40 | 31A1AV15 | 31ALBA1V15 | 3 |
| | 2,0 | 2 | B**08 | 0 | 10 | 10 | 40 | 31A1AV20 | 31ALBA1V20 | 3 |
| | 2,5 | 3,2 | B**08 | 0 | 6 | 6 | 40 | 31A1AV25 | 31ALBA1V25 | 3 |
| | 3,0 | 4 | B**08 | 0 | 5 | 5 | 40 | 31A1AV30 | 31ALBA1V30 | 3 |

- Scarico 3ª via Ø 2,5 mm per tutte le dimensioni dell'orificio.
- Per tenute differenti da FKM, sostituire la lettera "V" con quella corrispondente alle altre tenute.
  Corpo ottone: V= FKM, B=NBR, R=RUBINO
  Corpo acciaio INOX: V= FKM
- L'uso di tenute rigide solitamente implica un leggero trafilamento, limitato a 300 cc/h di aria ad una pressione pari alla MOPD.

## 3/2 NA

| CONN. | Ø ORIFICIO | Kv | SERIE BOBINA | PRESSIONE [bar] | | | | CODICE | | RIF. DISEGNO |
|---|---|---|---|---|---|---|---|---|---|---|
| | Ø [mm] | [l/min] | | MIN | MOPD | | PS | OTTONE | ACCIAIO INOX | |
| | | | | | AC | DC | | | | |
| G1/8 | 1,5 | 1,4 | B**08 | 0 | 15 | 13 | 40 | 31A3FV15-Z | - | 1 |
| | 2,0 | 2 | B**08 | 0 | 15 | 13 | 40 | 31A3FV20-Z | - | 1 |
| G1/4 | 1,5 | 1,4 | B**08 | 0 | 15 | 13 | 40 | 31A2FV15-Z | - | 1 |
| | 2,0 | 2 | B**08 | 0 | 15 | 13 | 40 | 31A2FV20-Z | - | 1 |
| CONN. FLANGIA | 1,5 | 1,4 | B**08 | 0 | 15 | 13 | 40 | 31A1FV15-Z | - | 3 |
| | 2,0 | 2 | B**08 | 0 | 15 | 13 | 40 | 31A1FV20-Z | - | 3 |

- Scarico 3ª via Ø 1,5 mm per tutte le dimensioni dell'orificio.
- Per tenute differenti da FKM, sostituire la lettera "V" con quella corrispondente alle altre tenute.
  Corpo Ottone: V= FKM, B=NBR

## 3/2 U

| CONN. | Ø ORIFICIO | Kv | SERIE BOBINA | PRESSIONE [bar] | | | | CODICE | | RIF. DISEGNO |
|---|---|---|---|---|---|---|---|---|---|---|
| | Ø [mm] | [l/min] | | MIN | MOPD AC | MOPD DC | PS | OTTONE | ACCIAIO INOX | |
| G1/8 | 1,0 | 0,8 | B**08 | 0 | 18 | 18 | 40 | 31A3GV10-U | - | 1 |
| | 1,5 | 1,4 | B**08 | 0 | 10 | 10 | 40 | 31A3FV15-U | - | 1 |
| | 2,5 | 3,2 | B**08 | 0 | 4 | 4 | 40 | 31A3AV25-U | - | 1 |
| | 3,0 | 4 | B**08 | 0 | 3,5 | 3,5 | 40 | 31A3EV30-U | - | 1 |
| G1/4 | 1,0 | 0,8 | B**08 | 0 | 18 | 18 | 40 | 31A2GV10-U | 31L2G1V10-U | 1 (OTTONE), 4 (INOX) |
| | 1,5 | 1,4 | B**08 | 0 | 10 | 10 | 40 | 31A2FV15-U | 31L2F1V15-U | 1 (OTTONE), 4 (INOX) |
| | 2,5 | 3,2 | B**08 | 0 | 4 | 4 | 40 | 31A2AV25-U | 31L2A1V15-U | 1 (OTTONE), 4 (INOX) |
| | 3,0 | 4 | B**08 | 0 | 3,5 | 3,5 | 40 | 31A2EV30-U | - | 1 |
| CONN. FLANGIA | 1,0 | 0,8 | B**08 | 0 | 18 | 18 | 40 | 31A1GV10-U | - | 3 |
| | 1,5 | 1,4 | B**08 | 0 | 10 | 10 | 40 | 31A1FV15-U | - | 3 |
| | 2,5 | 3,2 | B**08 | 0 | 4 | 4 | 40 | 31A1AV25-U | - | 3 |
| | 3,0 | 4 | B**08 | 0 | 3,5 | 3,5 | 40 | 31A1EV30-U | - | 3 |

- Scarico 3ª via:
  31A_GV Ø 1 mm
  31A_FV Ø 1,5 mm
  31A_AV Ø 2,5 mm
  31A_EV Ø 3 mm
- Per tenute differenti da FKM, sostituire la lettera "V" con quella corrispondente alle altre tenute.
  Corpo ottone: V= FKM, B=NBR
  Corpo acciaio INOX: V= FKM

## CODIFICA

| I | II | III | IV | V | VI | VII | VIII | IX | | X |
|---|---|---|---|---|---|---|---|---|---|---|
| 3 | 1 | | A | 2 | A | | V | 20 | - | |

**I. NUMERO DI VIE**
**3** - 3 vie

**II. NUMERO DI ELEMENTI**
**1** - 1 elemento

**III. MATERIALE CANNOTTO**
**Vuoto** - materiale std.
**6** - AISI 316 (opzionale, solo corpo ottone)

**IV. TIPO DI SERIE**
**A** - corpo ottone, cannotto Ø13 mm
**L** - corpo acciaio INOX, cannotto Ø13 mm
**AL** - corpo acciaio INOX, conn. flangiata, cannotto Ø13 mm

**V. CONNESSIONI**
**per serie A**
**1** - connessione flangiata
**3** - G1/8
**2** - G1/4
**per serie L**
**1** - G1/8
**2** - G1/4
**per serie AL**
**B** - connessione flangiata

**VI. TIPOLOGIA CANNOTTO**
**G** - 3 vie, bobina B**, scarico Ø 1,0 mm
**F** - 3 vie, bobina B**, scarico Ø 1,5 mm
**A** - 3 vie, bobina B**, scarico Ø 2,5 mm
**E** - 3 vie, bobina B**, scarico Ø 3,0 mm

**VII. MATERIALE ANELLO DI SFASAMENTO**
**0** - rame
**1** - rame dorato

**VIII. MATERIALE TENUTA**
**V** - FKM
**B** - NBR
**R** - RUBINO

**IX. Ø ORIFICIO MOLTIPLICATO PER 10**

**X. OPZIONI**
**U** - universale
**Z** - normalmente aperta
**M** - comando manuale a vite
**UM** - universale con comando manuale
**ORV** - O-Ring flangia in FKM (solo per valvole flangiate)
**VORV** - O-Ring flangia in FKM e tenuta superiore in FKM (solo per valvole flangiate con tenuta RUBINO)
**OX** - sgrassato per utilizzo ossigeno ind.
**N** - corpo in ottone nichelato
**V** - tenuta superiore in FKM (solo per valvole con tenuta principale RUBINO)

## OPZIONI DISPONIBILI

| OPZIONE | MATERIALE CORPO | MATERIALE TENUTA | DIMENSIONE VALVOLA/CONNESSIONI | | | NOTE |
|---|---|---|---|---|---|---|
| | | | G1/8 | G1/4 | CONN. FLANGIA | |
| **U** | Ottone | V, B | X | X | X | Rif. alla tabella 3/2 U per le prestazioni |
| **Z** | Ottone | V, B | X | X | X | Rif. alla tabella 3/2 NA per le prestazioni |
| **M** | Ottone e Acciaio INOX | V, B | X | X | | |
| **UM** | Ottone | V, B | X | X | X | Rif. alla tabella 3/2 U per le prestazioni |
| **ORV** | Ottone e Acciaio INOX | V, R | | | X | |
| **VORV** | Ottone e Acciaio INOX | V, R | | | X | |
| **OX** | Ottone e Acciaio INOX | V | X | X | | PS & MOPD limitati a 25 bar. Non utilizzabili come valvole di sicurezza |
| **N** | Ottone | V, B, R | X | X | X | |
| **V** | Ottone e Acciaio INOX | R | X | X | X | |


TEKNO UNO TECNOLOGIE INDUSTRIALI

# SERIE 31JN - 31JL

## Servizio generale, 3 vie, Azionamento Diretto

Le Serie **31JN - 31JL** sono valvole compatte a 3 vie ad azionamento diretto con cannotto da 10 mm. Grazie ad un'ampia gamma di valori nominali di portata e pressione, queste valvole possono essere adatte a numerose applicazioni. Il cannotto è realizzato in acciaio inossidabile per garantire una maggiore resistenza e durata della valvola. Disponibile su richiesta la versione con comando manuale a vite.

### DATI TECNICI

| | | |
|---|---|---|
| **CONNESSIONE** | G1/8, M5, conn. flangiata | |
| **GUARNIZIONI** | NBR | FKM |
| **TEMPERATURA FLUIDO** | -10°C +90°C | -10°C +140°C |
| **FLUIDI** | Aria, gas inerti, acqua | |
| **VISCOSITÀ** | 12 cSt fino a orificio 1.5 mm, 37 cSt per orificio 2.0 mm e maggiore | |
| **Ø TUBO - LARGHEZZA BOBINA - SERIE** | ø 10 mm - 22 mm | LBA05, LVA05 (Classe F), LBV05 (Classe H) |
| **INSTALLAZIONE** | Come richiesto, preferibilmente con attuatore verticale | |
| **GRADO DI PROTEZIONE** | IP65 EN 60529 (DIN 40050) con connettore | |

### MATERIALI

| | |
|---|---|
| **CORPO, ORIFICIO** | Ottone UNI EN 12165 CW617N o AISI 316 |
| **CANNOTTO** | Acciaio INOX AISI Serie 300 |
| **NUCLEO FISSO** | Acciaio INOX AISI Serie 400 |
| **NUCLEO MOBILE** | Acciaio INOX AISI Serie 400 |
| **ANELLO DI SFASAMENTO** | Rame (Cu 99,9%) o rame dorato |
| **MOLLA** | Acciaio INOX AISI Serie 300 |
| **OTTURATORE** | B=NBR, V=FKM |

I fluidi inseriti nella tabella "dati tecnici" sono da considerarsi indicativi.
Verificare la compatibilità chimica dei fluidi con i materiali della valvola in fase di quotazione.
Filettature GAS in accordo a ISO 228/1.

- **CE**
  - 2014/35/EU (LVD)
  - 2014/30/EU (EMC)
  - 2014/68/EU (PED)

  art. 4.3 fino a 1"
- **OSSIGENO INDUSTR.**
  Disponibili versioni speciali per utilizzo con ossigeno industriale. Riferirsi alla tabella opzioni.
- Per questa serie sono disponibili bobine **UL** recognized e approvate **VDE, CSA**. Prego riferirsi alla sezione bobine.
- **BOBINE ANTIDEFLAGRANTI**, utilizzabili in zona 2-22, sono disponibili per questa serie. Prego riferirsi alla sezione delle bobine ATEX per maggiori dettagli.

3/2 NC OTTONE
CON COMANDO MANUALE

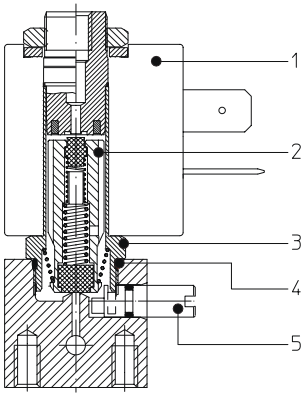


3/2 NC OTTONE

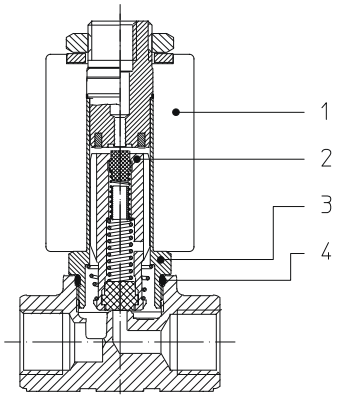


Elettrovalvole ▪ Servizio generale ▪ 3 vie ▪ Azionamento Diretto ▪ **SERIE 31JN - 31JL**

## DISEGNO 1

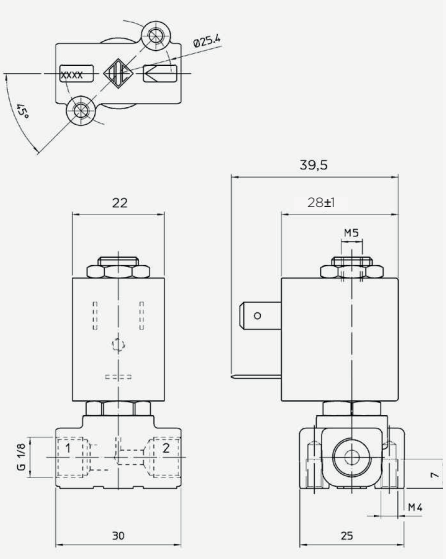


## DISEGNO 2

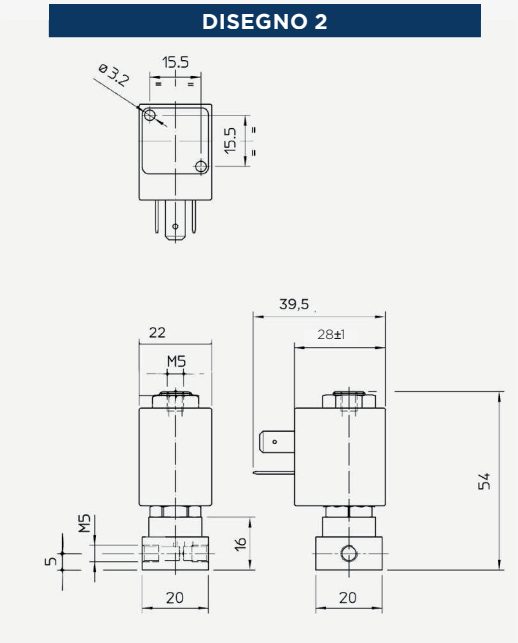


## DISEGNO 3

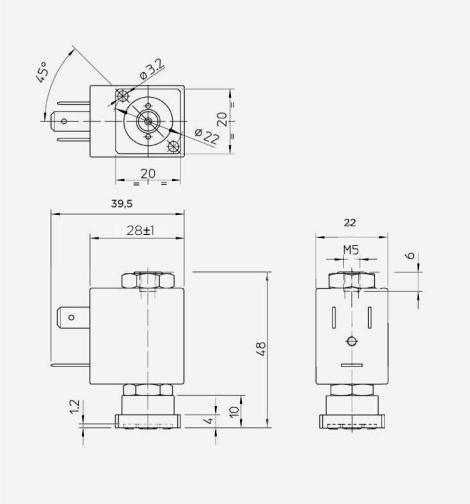


## DISEGNO 4

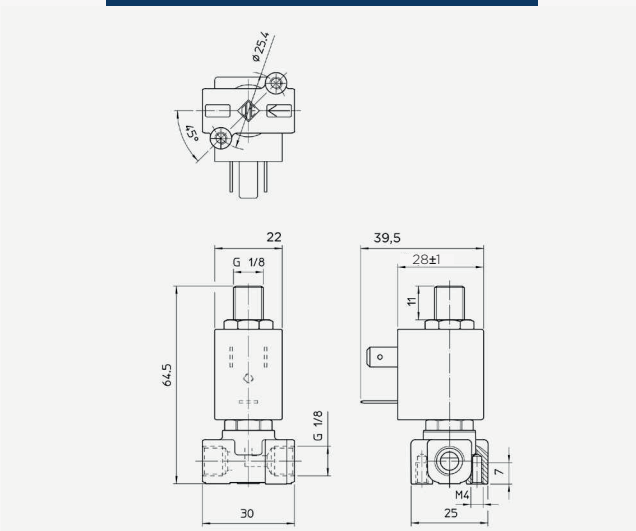




TEKNO UNO
TECNOLOGIE INDUSTRIALI

## DISEGNO 5

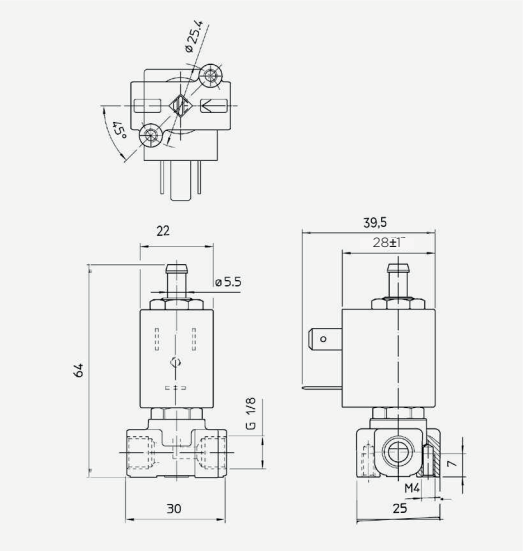


## DISEGNO 6

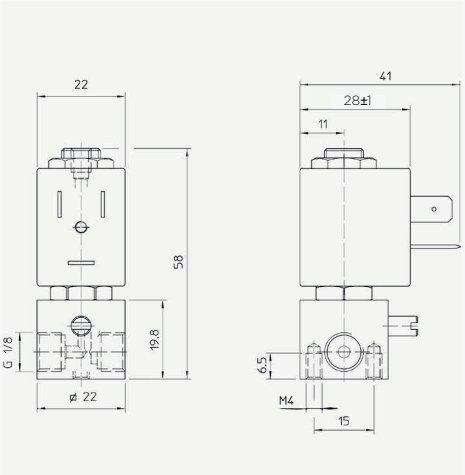


### 3/2 NC SCARICO M5

| CONN. | Ø ORIFICIO Ø [mm] | Kv [l/min] | SERIE BOBINA | PRESSIONE [bar] MIN | MOPD AC | MOPD DC | PS | CODICE OTTONE | CODICE ACCIAIO INOX | RIF. DISEGNO |
|---|---|---|---|---|---|---|---|---|---|---|
| G1/8 | 1,2 | 0,65 | L**05 | 0 | 15 | 15 | 40 | 31JN1W0V12 | - | 1 |
| | 1,5 | 1 | L**05 | 0 | 10 | 10 | 40 | 31JN1W0V15 | - | 1 |
| | 2 | 1,7 | L**05 | 0 | 8 | 8 | 40 | 31JN1W0V20 | - | 1 |
| | 2,3 | 2,4 | L**05 | 0 | 5 | 5 | 40 | 31JN1W0V23 | - | 1 |
| M5 | 1,2 | 0,65 | L**05 | 0 | 15 | 15 | 40 | 31JBMW0V12 | - | 2 |
| Conn. flangiata | 1,2 | 0,65 | L**05 | 0 | 15 | 15 | 40 | 31JKBW0V12 | - | 3 |
| | 2,3 | 2,4 | L**05 | 0 | 5 | 5 | 40 | 31JKBW0V23 | - | 3 |

▪ Scarico 3ª via Ø 1,5 mm per tutte le dimensioni dell'orificio.

### 3/2 NC SCARICO G1/8

| CONN. | Ø ORIFICIO Ø [mm] | Kv [l/min] | SERIE BOBINA | PRESSIONE [bar] MIN | MOPD AC | MOPD DC | PS | CODICE OTTONE | CODICE ACCIAIO INOX | RIF. DISEGNO |
|---|---|---|---|---|---|---|---|---|---|---|
| G1/8 | 1,2 | 0,65 | L**05 | 0 | 15 | - | 40 | 31JN1X0V12 | - | 4 |
| | | 0,6 | L**05 | 0 | 15 | 15 | 40 | 31JN1X0V12-S | - | 4 |
| | 2,3 | 2,4 | L**05 | 0 | 5 | - | 40 | 31JN1X0V23 | - | 4 |
| | | 1,9 | L**05 | 0 | - | 5 | 40 | 31JN1X0V23-S | - | 4 |

▪ Scarico 3ª via Ø 1,7 mm per tutte le dimensioni dell'orificio.

### 3/2 NC SCARICO A PORTAGOMMA

| CONN. | Ø ORIFICIO Ø [mm] | Kv [l/min] | SERIE BOBINA | PRESSIONE [bar] MIN | MOPD AC | MOPD DC | PS | CODICE OTTONE | CODICE ACCIAIO INOX | RIF. DISEGNO |
|---|---|---|---|---|---|---|---|---|---|---|
| G1/8 | 1,2 | 0,65 | L**05 | 0 | 15 | - | 40 | 31JN1XPV12 | 31JL1XP1V12 | 5 |
| | | 0,6 | L**05 | 0 | 15 | 15 | 40 | 31JN1XPV12-S | 31JL1XP1V12-S | 5 |
| | 2 | 1,7 | L**05 | 0 | 8 | - | 40 | 31JN1XPV20 | - | 5 |
| | | 1,4 | L**05 | 0 | - | 8 | 40 | - | 31JL1XP1V20-S | 5 |
| | 2,3 | 2,4 | L**05 | 0 | 5 | - | 40 | 31JN1XPV23 | - | 5 |
| | | 1,9 | L**05 | 0 | 5 | 5 | 40 | 31JN1XPV23-S | - | 5 |

▪ Scarico 3ª via Ø 1,7 mm per tutte le dimensioni dell'orificio.

Per tenute differenti da FKM, sostituire la lettera "V" con quella corrispondente alle altre tenute.
Corpo ottone: V= FKM, B=NBR
Corpo acciaio INOX: V=FKM

## 3/2 NC SCARICO M5 COMANDO MANUALE

| CONN. | Ø ORIFICIO Ø [mm] | Kv [l/min] | SERIE BOBINA | PRESSIONE [bar] MIN | MOPD AC | MOPD DC | PS | CODICE OTTONE | CODICE ACCIAIO INOX | RIF. DISEGNO |
|---|---|---|---|---|---|---|---|---|---|---|
| G1/8 | 1,2 | 0,6 | L**05 | 0 | 15 | 15 | 40 | 31JR1W0V12-M | - | 6 |
| | 1,5 | 1 | L**05 | 0 | 10 | 10 | 40 | 31JR1W0V15-M | - | 6 |
| | 2,5 | 1,78 | L**05 | 0 | 5 | 5 | 40 | 31JR1W0V25-M | - | 6 |

- Scarico 3ª via Ø 1,5 mm per tutte le dimensioni dell'orificio.

## 3/2 NA SCARICO M5

| CONN. | Ø ORIFICIO Ø [mm] | Kv [l/min] | SERIE BOBINA | PRESSIONE [bar] MIN | MOPD AC | MOPD DC | PS | CODICE OTTONE | CODICE ACCIAIO INOX | RIF. DISEGNO |
|---|---|---|---|---|---|---|---|---|---|---|
| G1/8 | 1,2 | 0,65 | L**05 | 0 | 15 | 15 | 40 | 31JN1Y0V12-Z | - | 1 |

- Scarico 3ª via Ø 1,2 mm per tutte le dimensioni dell'orificio.

## 3/2 NA SCARICO M5 COMANDO MANUALE

| CONN. | Ø ORIFICIO Ø [mm] | Kv [l/min] | SERIE BOBINA | PRESSIONE [bar] MIN | MOPD AC | MOPD DC | PS | CODICE OTTONE | CODICE ACCIAIO INOX | RIF. DISEGNO |
|---|---|---|---|---|---|---|---|---|---|---|
| G1/8 | 1,2 | 0,75 | L**05 | 0 | 10 | 7 | 40 | 31JR1Y0V12-ZM | - | 6 |
| | 1,5 | 0,75 | L**05 | 0 | 6,5 | 6,5 | 40 | 31JR1W0V15-ZM | - | 6 |

- Scarico 3ª via Ø 1,2 mm per la valvola 31JR1Y0V12-ZM.
- Scarico 3ª via Ø 1,5 mm per la valvola 31JR1W0V15-ZM.

## 3/2 U SCARICO M5

| CONN. | Ø ORIFICIO Ø [mm] | Kv [l/min] | SERIE BOBINA | PRESSIONE [bar] MIN | MOPD AC | MOPD DC | PS | CODICE OTTONE | CODICE ACCIAIO INOX | RIF. DISEGNO |
|---|---|---|---|---|---|---|---|---|---|---|
| G1/8 | 1,2 | 0,65 | L**05 | 0 | 6 | 6 | 40 | 31JN1W0V12-U | - | 1 |
| | 2,3 | 2,4 | L**05 | 0 | 2 | 1 | 40 | 31JN1W0V23-U | - | 1 |
| M5 | 1,2 | 0,65 | L**05 | 0 | 6 | 6 | 40 | 31JBMW0V12-U | - | 2 |

- Scarico 3ª via Ø 1,5 mm per tutte le dimensioni dell'orificio.

## CODIFICA

| I | II | III | IV | V | VI | VII | VIII | | IX |
|---|---|---|---|---|---|---|---|---|---|
| 3 | 1 | | JN1 | W | 0 | V | 12 | - | |

**I. NUMERO DI VIE**
**3** - 2 vie

**II. NUMERO DI ELEMENTI**
**1** - 1 elemento

**III. MATERIALE CANNOTTO**
**Vuoto** - std
**6** - AISI 316 (opzionale, valido per versioni NC, solo corpo ottone)

**IV. SERIE E CONNESSIONI**
**JN1** - corpo ottone G1/8 (F)
**JR1** - corpo ottone da barra G1/8 (F)
**JL1** - corpo INOX G1/8 (F)
**JBM** - corpo ottone M5 (F)
**JKB** - corpo ottone subbase

**V. TIPOLOGIA CANNOTTO**
**W** - per valvole 3/2, M5 (F), scarico Ø 1,5 mm
**X** - per valvole 3/2, G1/8 (M), scarico Ø 1,7 mm
**XP** - per valvole 3/2, portagomma, scarico Ø 1,7 mm
**Y** - per valvole 3/2, M5 (F), scarico Ø 1,2 mm

**VI. MATERIALE ANELLO DI SFASAMENTO**
**0** - rame
**1** - rame dorato

**VII. MATERIALE TENUTA**
**V** - FKM
**B** - NBR

**VIII. Ø ORIFICIO MOLTIPLICATO PER 10**

**IX. OPZIONI**
**M** - comando manuale a vite
**OX** - sgrassato per utilizzo ossigeno ind.
**Z** - normalmente aperta
**U** - universale
**ZM** - normalmente aperta con comando manuale a vite

## OPZIONI DISPONIBILI

| OPZIONI | TIPO DI VALVOLA | MATERIALE CORPO | MATERIALE TENUTA | DIMENSIONE VALVOLA/CONNESSIONI G1/8 | M5 | SUBBASE | NOTE |
|---|---|---|---|---|---|---|---|
| **M** | 3/2 NC | Ottone | B, V | X | | | Solo per serie JR |
| **OX** | 3/2 NC, NA, U | Ottone, Acciaio INOX | V | X | X | X | PS & MOPD limitati a 25 bar. Non utilizzabili come valvole di sicurezza |
| **Z** | 3/2 NA | Ottone | B, V | X | | | Rif. alla tabella 3/2 NA per le prestazioni |
| **U** | 3/2 U | Ottone | B, V | X | X | | Rif. alla tabella 3/2 U per le prestazioni |
| **ZM** | 3/2 NA | Ottone | B, V | X | | | Solo per serie JR. Rif. alla tabella 3/2 NA per le prestazioni |

Per tenute differenti da FKM, sostituire la lettera "V" con quella corrispondente alle altre tenute.
Corpo ottone: V= FKM, B=NBR  Corpo acciaio INOX: V=FKM



TEKNO UNO
TECNOLOGIE INDUSTRIALI

# SERIE 31JNX-31JLX

## Accessori, Pilota a solenoide

**31JNX** e **31JLX** sono valvole 3/2 NC con un design compatto che permette l'ottimizzazione dei circuiti all'interno degli spazi ristretti delle macchine. Grazie alla porta d'uscita G1/8 (M), è possibile montare la valvola direttamente sulla testa degli attuatori. Questa caratteristica faciliterà le operazioni nella linea di assemblaggio e ridurrà il numero di pezzi. Il cannotto è in acciaio Inox per garantire una maggiore resistenza e durata alla valvola. Disponibile su richiesta la versione con comando manuale a vite.

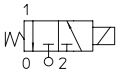


**DATI TECNICI**

| | | |
|---|---|---|
| **CONNESSIONE** | M5 (ingresso, scarico), R1/8 (uscita) | |
| **GUARNIZIONI** | FKM | |
| **TEMPERATURA FLUIDO** | -10°C + 140°C | |
| **FLUIDI** | Aria, gas inerti | |
| **VISCOSITÀ** | Max. 12 cSt | |
| **Ø TUBO - LARGHEZZA BOBINA - SERIE** | ø 10 mm - 22 mm | LBA05, LVA05 (Classe F), LBV05 (Classe H) |
| **INSTALLAZIONE** | Come richiesto, preferibilmente con attuatore in verticale | |
| **GRADO DI PROTEZIONE** | IP65 EN 60529 (DIN 40050) con connettore | |

**MATERIALI**

| | |
|---|---|
| **CORPO** | Ottone nichelato UNI EN 12165 CW617N o AISI 316 |
| **ORIFICIO** | Ottone nichelato UNI EN 12165 CW617N o AISI 316 |
| **CANNOTTO** | Acciaio Inox AISI Serie 300 |
| **NUCLEO FISSO** | Acciaio Inox AISI Serie 400 |
| **NUCLEO MOBILE** | Acciaio Inox AISI Serie 400 |
| **ANELLO DI SFASAMENTO** | Rame (Cu 99,9%) o rame dorato |
| **MOLLA** | Acciaio Inox AISI Serie 300 |
| **OTTURATORE** | V=FKM |

I fluidi inseriti nella tabella "dati tecnici" sono da considerarsi indicativi.
Verificare la compatibilità chimica dei fluidi con i materiali della valvola in fase di quotazione.

- **CE**
  - 2014/35/EU (LVD)
  - 2014/30/EU (EMC)
  - 2014/68/EU (PED), art. 4.3
- Per questa serie sono disponibili bobine **UL** recognized e approvate **VDE,CSA**. Prego riferirsi alla sezione bobine.
- **BOBINE ANTIDEFLAGRANTI**, utilizzabili in zona 2-22, sono disponibili per questa serie. Prego riferirsi alla sezione delle bobine ATEX per maggiori dettagli.

3/2 NC

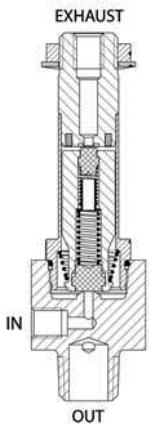




## DISEGNO 1

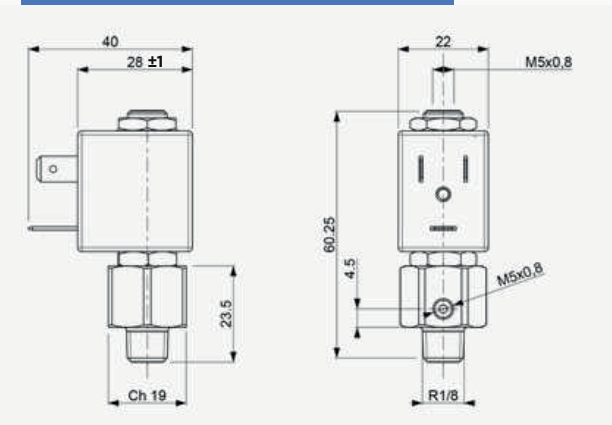


## OPZIONE COMANDO MANUALE

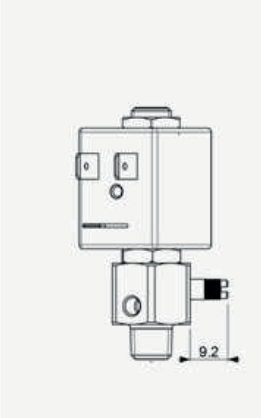


| CONN. | DIM. ORIFICIO | Kv | SERIE BOBINA | PRESSIONE [bar] | | | | CODICE | | RIF. DISEGNO |
|---|---|---|---|---|---|---|---|---|---|---|
| | Ø [mm] | [l/min] | | MIN | MOPD AC | MOPD DC | PS | OTTONE | ACCIAIO INOX | |
| M5 x R1/8 | 1,5 | 0,8 | L**05 | 0 | 10 | 10 | 40 | 31JNXW0V15-N | 31JLXW0V15 | 1 |

▪ Scarico 3ª via Ø 1.5 mm.

3/2 NC

CODIFICA

| I | II | III | IV | V | VI | VII | VIII | | IX |
|---|---|---|---|---|---|---|---|---|---|
| 3 | 1 | JN | X | W | 0 | V | 15 | - | N |

**I. NUMERO DI VIE**
**3** - 3 vie

**II. NUMERO DI ELEMENTI**
**1** - 1 elemento

**III. SERIE**
**JN** - 3/2 corpo in ottone
**JL** - 3/2 corpo in acciaio Inox

**IV. CONNESSIONI**
**X** - Ingresso, scarico M5 (F), uscita R1/8

**V. TIPO CANNOTTO**
**W** - per 3/2, scarico 3ª via Ø 1.5 mm

**VI. MATERIALE ANELLO DI SFASAMENTO**
**0** - rame

**VII. MATERIALE TENUTA**
**V - FKM**

**VIII. ORIFICIO Ø [mm] MOLTIPLICATO PER 10**

**IX. VERSIONI**
**N** - corpo nichelato (valido solo per corpo in ottone, serie JN)
**MN** - corpo nichelato e comando manuale (valido solo per corpo in ottone, serie JN)
**vuoto -** nessuna opzione (valido solo per corpo in acciaio Inox, serie JL)
**M** - comando manuale a vite (valido solo per corpo in acciaio Inox, serie JL)

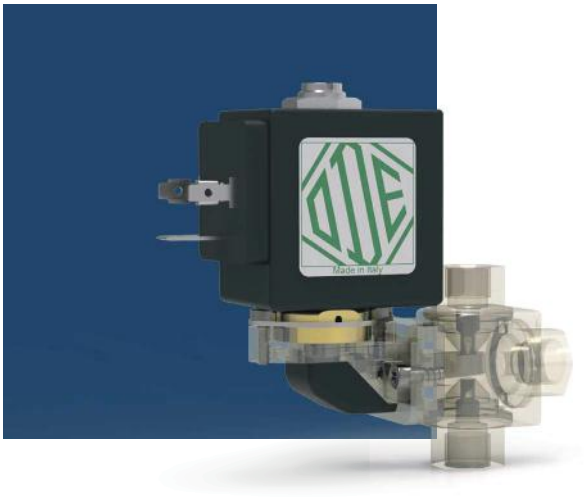

# SERIE 31KP

## Elettrovalvole alimentari NSF, Azionamento Diretto

**31KP** sono elettrovalvole a separazione totale ad azionamento a leva.
Le valvole non richiedono una pressione di esercizio minima.
Una vasta selezione dei materiali di tenuta fornisce un'ampia compatibilità chimica. L'intercambiabilità AC/DC della bobina è possibile per entrambe le configurazioni NC e NA.

**DATI TECNICI**

| | | |
|---|---|---|
| **CONN.** | G 1/8 (F), push in per OD 8 mm | |
| **GUARNIZIONI** | VMQ | |
| **TEMPERATURA FLUIDO** | +2°C +100°C | |
| **FLUIDI** | Aria, acqua, fluidi neutri | |
| **VISCOSITÀ** | 21 cSt | |
| **Ø TUBO - LARGHEZZA BOBINA - SERIE** | ø 13 mm - 30 mm | BDV08 (Classe H) |
| **GRADO DI PROTEZIONE** | IP65 EN 60529 (DIN 40050) con connettore | |

**MATERIALI**

| | |
|---|---|
| **CORPO, ORIFICIO** | PSU (Polisulfone) |
| **CANNOTTO** | Ottone - UNI EN 12164 CW614N |
| **NUCLEO FISSO** | Acciaio INOX AISI serie 400 |
| **NUCLEO MOBILE** | Acciaio INOX AISI serie 400 |
| **PHASE DISPLACEMENT RING** | Rame |
| **MOLLA** | Acciaio INOX AISI serie 300 |
| **OTTURATORE** | S= VMQ |
| **STAFFA** | Acciaio INOX AISI 304 |

I fluidi inseriti nella tabella "dati tecnici" sono da considerarsi indicativi.
Verificare la compatibilità chimica dei fluidi con i materiali della valvola in fase di quotazione.
Filettature GAS in accordo a ISO 228/1.
Per la lista delle parti di ricambio riferirsi al capitolo dedicato.

- **CE**
  - 2014/35/EU (LVD)
  - 2014/30/EU (EMC)
  - 2014/68/EU (PED) art. 4.3 fino a 1"

- Per questa serie sono disponibili bobine **UL** recognized e approvate **VDE,CSA**. Prego riferirsi alla sezione bobine.

- Per questa serie è disponibile la certificazione **NSF/ANSI 169** (Special Food Equipment and Devices). Le valvole con omologazione NSF sono conformi al regolamento CE 1935/2004 (MOCA).

3/2 G1/8

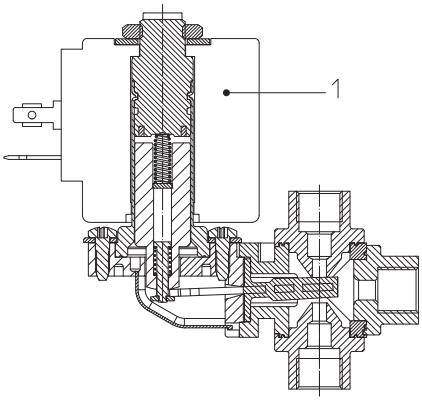


Elettrovalvole ▪ Elettrovalvole alimentari NSF ▪ 3 vie ▪ Azionamento diretto a separazione totale ▪ **SERIE 31KP**

## DISEGNO 1

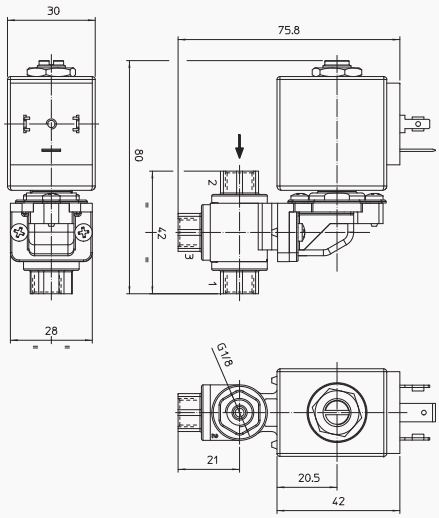


## DISEGNO 2

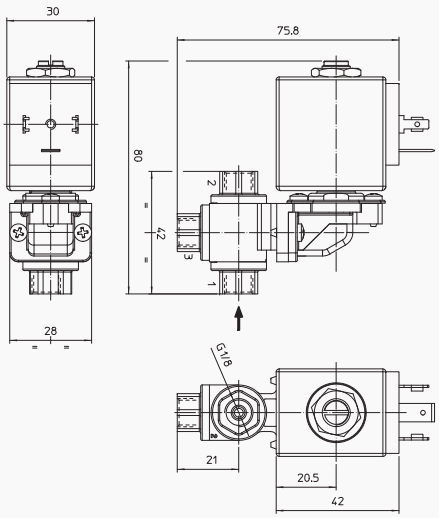


## DISEGNO 3

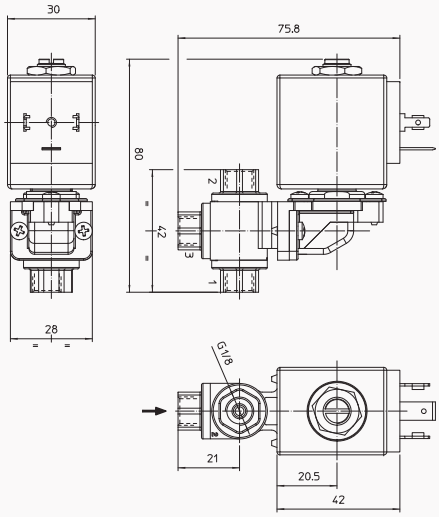

## 3/2 NC

| CONN. | Ø ORIFICIO | Kv | SERIE BOBINA | PRESSIONE [bar] | | | | CODICE | RIF. DISEGNO |
|---|---|---|---|---|---|---|---|---|---|
| | Ø [mm] | [l/min] | | MIN | MOPD | | PS | | |
| | | | | | AC | DC | | | |
| G1/8 | 3 | 4,5 | B**08 | 0 | 1 | 1 | 8 | 31KPCF1KRS30-T0 | 1 |

- Coppia serraggio dei raccordi 2 Nm max.
- Nel caso di utilizzo di sigillanti per raccordi, verificare la compatibilità con il materiale del corpo.

## 3/2 NA

| CONN. | Ø ORIFICIO | Kv | SERIE BOBINA | PRESSIONE [bar] | | | | CODICE | RIF. DISEGNO |
|---|---|---|---|---|---|---|---|---|---|
| | Ø [mm] | [l/min] | | MIN | MOPD | | PS | | |
| | | | | | AC | DC | | | |
| G1/8 | 3 | 4,5 | B**08 | 0 | 2 | 2 | 8 | 31KPAF1KRS30-T0 | 2 |

- Coppia serraggio dei raccordi 2 Nm max.
- Nel caso di utilizzo di sigillanti per raccordi, verificare la compatibilità con il materiale del corpo.

## 3/2 DIST.

| CONN. | Ø ORIFICIO | Kv | SERIE BOBINA | PRESSIONE [bar] | | | | CODICE | RIF. DISEGNO |
|---|---|---|---|---|---|---|---|---|---|
| | Ø [mm] | [l/min] | | MIN | MOPD | | PS | | |
| | | | | | AC | DC | | | |
| G1/8 | 3 | 4,5 | B**08 | 0 | 6 | 4 | 8 | 31KPDF1KRS30-T0 | 3 |

- Coppia serraggio dei raccordi 2 Nm max.
- Nel caso di utilizzo di sigillanti per raccordi, verificare la compatibilità con il materiale del corpo.

| I | II | III | IV | V | VI | VII | VIII | | IX | X |
|---|---|---|---|---|---|---|---|---|---|---|
| 3 | 1 | KP | C | F1 | KR | S | 30 | - | | T0 |

CODIFICA

**I. NUMERO DI VIE**
**3** - 3 vie

**II. NUMERO DI ELEMENTI**
**1** - 1 elemento

**III. SERIE**
**KP** - separazione totale, ad azionamento a leva

**IV. FUNZIONE**
**C** - NC
**A** - NA
**D** - Distributrice

**V. CONNESSIONI**
**F1** - G1/8 (F)

**VI. TIPOLOGIA CANNOTTO**
**KR** - Ø 13 mm

**VII. MATERIALE TENUTA**
**S** - VMQ

**VIII. ORIFICIO Ø [mm] MOLTIPLICATO PER 10**

**IX. OPZIONI**
**LD** - staffa lato "destro"
**LS** - staffa lato "sinistro"

**X. CERTIFICAZIONE NSF**
**T0** - Corpo PSU

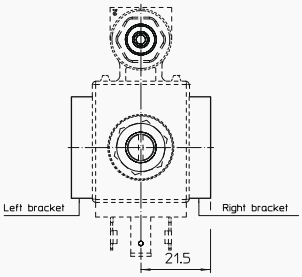


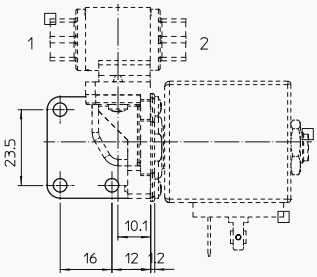


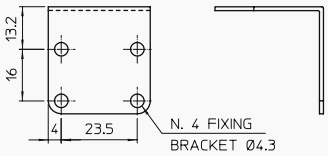

# SERIE L

## Bobine

Le bobine **Serie L** sono larghe 22 mm, adatte a cannotti dal diametro di 10 mm. Possono essere fornite in diverse classi di temperatura e materiali.

DATI TECNICI

| | | |
|---|---|---|
| CONNESSIONI | Serie LBA, LBS, LBV | EN 175301-803 standard industriale forma B (11 mm) |
| | Serie LTA | Fili uscenti, lunghezza 20 cm |
| GRADO DI PROTEZIONE | Serie LBA, LBS, LBV | IP 65 EN 60529 (DIN 40050) con connettore |
| | Serie LTA | IP 00 |
| CLASSE DI ISOLAMENTO AVVOLGIMENTO | classe H | |
| CLASSE DI ISOLAMENTO BOBINA | Serie LBA, LBS, LTA | classe F (155°C) |
| | Serie LBV | classe H (180°C) |
| INCAPSULAMENTO | Serie LBA, LTA | Poliammide nero (PA) |
| | LBS | Poliammide nero impregnato (PA) |
| | Serie LBV | Polietilene nero (PET) |

I valori di potenza sono da ritenersi indicativi, in quanto variabili in funzione del kit magnetico utilizzato.
I valori di potenza sono riferiti alla fase di mantenimento per bobine in AC e misurati a freddo per bobine in DC.
Incapsulamento e rocchetto sono realizzati con materiale vergine al 100%.
Altre tensioni e potenze disponibili su richiesta e per quantità. Si prega di contattare ODE per ulteriori informazioni.

## CONNESSIONI DIN

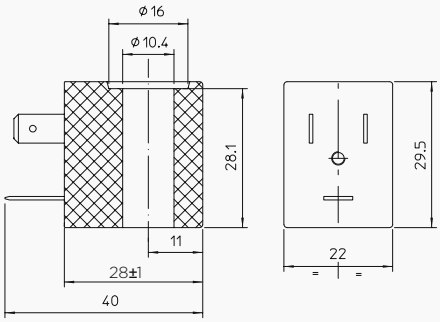


## FILI USCENTI

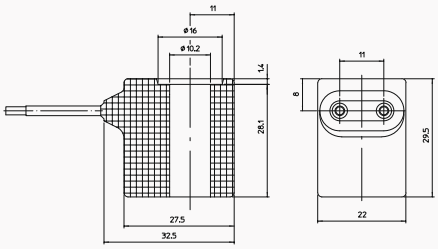

## CONNESSIONI DIN - CLASSE F

| CODICE | TENSIONE/FREQUENZA | POTENZA | TEMPERATURA AMBIENTE | ED | APPROVAZIONE |
|---|---|---|---|---|---|
| **POTENZA BASSA** | | | | | |
| LBA2X012CS | 12 V DC | 2,5 W | -10°C +40°C | 100% | CE |
| LBA2X024CS | 24 V DC | 2,5 W | -10°C +40°C | 100% | CE |
| LBA2X024AS | 24 V / 50 Hz | 5 VA | -10°C +40°C | 100% | CE |
| LBA2X110AS | 110 V / 50 Hz | 5 VA | -10°C +40°C | 100% | CE |
| LBA2X230AS | 230 V / 50 Hz | 5 VA | -10°C +40°C | 100% | CE |
| **POTENZA STANDARD** | | | | | |
| LBA05012CS | 12 V DC | 5 W | -10°C +40°C | 100% | CE |
| LBA05012AS | 12 V / 50 Hz | 10 VA | -10°C +40°C | 100% | CE |
| LBA05024CS | 24 V DC | 5 W | -10°C +40°C | 100% | CE |
| LBA05024AS | 24 V / 50Hz | 10 VA | -10°C +40°C | 100% | CE |
| LBA05110AS | 110 V / 50 Hz<br>120 V / 60 Hz | 10 VA | -10°C +40°C | 100% | CE |
| LBA05220BS | 220 V / 60 Hz | 10 VA | -10°C +40°C | 100% | CE |
| LBA05230AS | 230 V / 50 Hz<br>240 V / 60 Hz | 11,5 VA | -10°C +40°C | 100% | CE |
| LBA05240AS | 240 V / 50 Hz | 10 VA | -10°C +40°C | 100% | CE |

- Tolleranza sulla tensione nominale: AC + 10% - 15% DC + 10% - 5%
- Le prestazioni della valvola possono variare con bobine di bassa categoria di potenza.

## CONN. DIN - CLASSE F - BOBINE IMPREGNATE

| CODICE | TENSIONE/FREQUENZA | POTENZA | TEMPERATURA AMBIENTE | ED | APPROVAZIONE |
|---|---|---|---|---|---|
| **POTENZA BASSA** | | | | | |
| LBS2X024AS | 12 V DC | 2,5 W | -10°C +40°C | 100% | CE |
| LBS2X230AS | 24 V DC | 2,5 W | -10°C +40°C | 100% | CE |
| **POTENZA STANDARD** | | | | | |
| LBS05024AS | 12 V DC | 5 W | -10°C +40°C | 100% | CE |
| LBS05024CS | 24 V DC | 7 W | -10°C +40°C | 100% | CE |
| LBS05230AS | 230 V / 50 Hz<br>240 V / 60 Hz | 11,5 VA | -10°C +40°C | 100% | CE |

- Tolleranza sulla tensione nominale: AC + 10% - 15% DC + 10% - 5%
- Le prestazioni della valvola possono variare con bobine di bassa categoria di potenza.

## CONNESSIONI DIN - CLASSE H

| CODICE | TENSIONE/FREQUENZA | POTENZA | TEMPERATURA AMBIENTE | ED | APPROVAZIONE |
|---|---|---|---|---|---|
| **POTENZA RIDOTTA** | | | | | |
| LBV04230AY | 230 V / 50 Hz<br>240 V / 60 Hz | 9 VA | -20°C +60°C | 100% | CE \| cULus \| \| |
| **POTENZA STANDARD** | | | | | |
| LBV05006CY | 6 V DC | 7 W | -20°C +60°C | 100% | CE \| cULus \| \| |
| LBV05012CY | 12 V DC | 7 W | -20°C +60°C | 100% | CE \| cULus \| \| |
| LBV05024CY | 24 V DC | 7 W | -20°C +60°C | 100% | CE \| cULus \| \| |
| LBV05024DY | 24 V / 50-60 Hz | 11 VA | -20°C +60°C | 100% | CE \| cULus \| \| |
| LBV05048CY | 48 V DC | 7 W | -20°C +60°C | 100% | CE \| cULus \| \| |
| LBV05110AY | 110 V / 50 Hz<br>120 V / 60 Hz | 10 VA | -20°C +60°C | 100% | CE \| cULus \| \| |
| LBV05230AY | 230 V / 50 Hz<br>240 V / 60 Hz | 11,5 VA | -20°C +60°C | 100% | CE \| cULus \| \| |
| **CICLO DI LAVORO RIDOTTO** | | | | | |
| LBV08024HU | 24 V DC | 10 W | -20°C +40°C | 50% | CE \| UL |
| LBV21012KW | 12 V DC | 21 W | -20°C +60°C | 33% | CE \| cULus |
| L0424024CS | 24 V DC | 24 W | -20°C +60°C | PWM 100 ms | CE |

- Tolleranza sulla tensione nominale: AC + 10% - 15% DC + 10% - 5%
- Tempo di ciclo considerato per ED < 100% è 1 min.
- Le prestazioni delle valvole possono variare con bobine a bassa potenza o a ciclo di lavoro ridotto.

| CODICE | TENSIONE/FREQUENZA | POTENZA | TEMPERATURA AMBIENTE | ED | APPROVAZIONE |
|---|---|---|---|---|---|
| **POTENZA STANDARD** | | | | | |
| LTA05024AS | 24 V / 50 Hz | 10 VA | -10°C +40°C | 100% | CE |
| LTA05230AS | 230 V / 50 Hz | 10 VA | -10°C +40°C | 100% | CE |

- Tolleranza sulla tensione nominale: AC + 10% - 15% DC + 10% - 5%.
- Bobina senza cavo di protezione, collegare la valvola ad idoneo impianto di messa a terra.
- Disponibile su richiesta con quantità minime.

## CODIFICA

| I | II | III | IV | V | VI | VII |
|---|---|---|---|---|---|---|
| L | B | V | 05 | 024 | C | Y |

**I. SERIE**
- **L** - Larghezza 22 - cannotto Ø 10
- **B** - Larghezza 30 - cannotto Ø 13
- **U** - Larghezza 36 - cannotto Ø 13
- **G** - Larghezza 52 - cannotto Ø 13

**II. CONNESSIONI**
- **B** - connettore EN 175301-803 standard industriale forma B
- **D** - connettore EN 175301-803 forma A
- **V** - 2 cavi 50 cm
- **T** - 2 cavi 20 cm

**III. INCAPSULAMENTO**
- **A** - PA - Poliammide nero - classe F (155°C)
- **V** - PET - Polietilene nero - classe H (180°C)
- **H** - PPS - Polifenilensolfuro nero - classe N (200°C)

**IV. POTENZA**
- **1X** - 1.5 W
- **2X** - 2.5 W
- **4X** - 7,2 VA
- **05** - 5 W - 7 W - 7,7 VA - 9,24 VA - 10 VA - 11,5 VA - 12,5 VA - 13,5 VA
- **5X** - 9,13VA
- **08** - 8 W - 10 W - 11 W - 14,5 VA - 15 VA - 16 VA - 17 VA
- **10** - 9,9 W - 10,1 W
- **12** - 12 W - 22 VA - 23 VA - 25 VA
- **14** - 14 W - 23 VA - 26 VA - 27 VA
- **16** - 16 W

**V. VOLTAGGIO**
- **004** - 4,5 V
- **006** - 6 V
- **009** - 9 V
- **012** - 12 V
- **024** - 24 V
- **110** - 110 V / 50 Hz - 120 V / 60 Hz *
- **112** - 110 -120 V
- **220** - 220 V
- **223** - 220-230 V
- **224** - 220-240 V
- **230** - 230 V / 50 Hz - 240 V / 60 Hz *
- **240** - 240 V
- **380** - 380 V

**VI. FREQUENZA**
- **A** - 50 Hz ED 100% *
- **B** - 60 Hz ED 100%
- **C** - D.C. ED 100%
- **D** - 50/60 Hz ED 100%
- **E** - 50 Hz ED 50%
- **H** -D.C. ED 50%
- **L** - Bobina bistabile

**VII. APPROVAZIONI**
- **S** - Approvazione CE
- **U** - Approvazione CE, UL
- **Y** - Approvazione CE, UL, CSA, VDE

* Codice voltaggio 110 A = 110 V / 50 Hz - 120 V / 60 Hz ED 100%
Codice voltaggio 230 A = 230 V / 50 Hz - 240 V / 60 Hz ED 100%

# SERIE B

## Bobine

Le bobine **Serie B** sono larghe 30 mm, adatte a cannotti dal diametro di 13 mm. Possono essere fornite in diverse classi di temperatura e materiali. È disponibile anche la versione bistabile.

DATI TECNICI

| | | |
|---|---|---|
| CONNESSIONI | Serie BDA, BDS, BDV | EN 175301-803 forma A (18 mm) |
| | Serie BVA | Fili uscenti, lunghezza 50 cm |
| GRADO DI PROTEZIONE | Serie BDA, BDS, BDV | IP 65 EN 60529 (DIN 40050) (con connettore)* |
| | Serie BVA | IP 00 |
| CLASSE DI ISOLAMENTO AVVOLGIMENTO | classe H | |
| CLASSE DI ISOLAMENTO BOBINA | Serie BDA, BDS, BVA | classe F (155°C) |
| | Serie BDV | classe H (180°C) |
| INCAPSULAMENTO | Serie BDA, BVA | Poliammide nero (PA) |
| | Serie BDS | Poliammide nero impregnato (PA) |
| | Serie BDV | Polietilene nero (PET) |

- *Il kit anti-umidità R453382/B e il connettore adeguato consentono di avere protezione IP 67 per le bobine BDS e BDV. Fare riferimento al capitolo 9.

## CONNESSIONE DIN

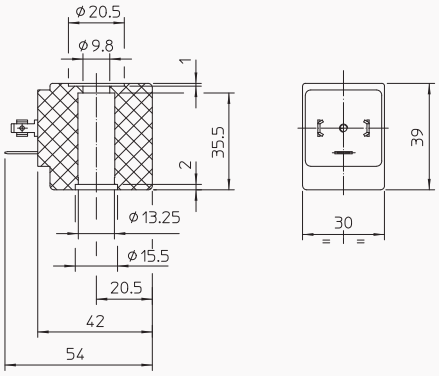


## FILI USCENTI

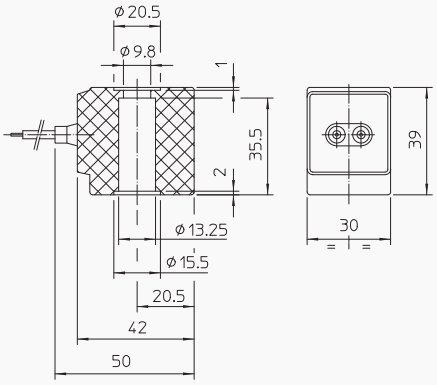

## CONNESSIONI DIN CLASSE F

| CODICE | TENSIONE/FREQUENZA | POTENZA | TEMPERATURA AMBIENTE | ED | APPROVAZIONE |
|---|---|---|---|---|---|
| **POTENZA BASSA** | | | | | |
| BDA2X024CS | 24 V DC | 2,5 W | -10°C +40°C | 100% | CE |
| **POTENZA STANDARD** | | | | | |
| BDA08012CS | 12 V DC | 11 W | -10°C +40°C | 100% | CE |
| BDA08012AS | 12 V / 50 Hz | 14,5 VA | -10°C +40°C | 100% | CE |
| BDA08024CS | 24 V DC | 11 W | -10°C +40°C | 100% | CE |
| BDA08024DS | 24 V / 50-60 Hz | 17 VA | -10°C +40°C | 100% | CE |
| BDA08036CS | 36 V DC | 8 W | -10°C +40°C | 100% | CE |
| BDA08042AS | 42 V / 50 Hz | 14,5 VA | -10°C +40°C | 100% | CE |
| BDA08048CS | 48 V DC | 10 W | -10°C +40°C | 100% | CE |
| BDA08048AS | 48 V / 50 Hz | 15 VA | -10°C +40°C | 100% | CE |
| BDA08100DS | 100 V / 50-60 Hz | 14,5 VA | -10°C +40°C | 100% | CE |
| BDA08110AS | 110 V / 50 Hz | 15 VA | -10°C +40°C | 100% | CE |
| BDA08110DS | 110 V / 50-60 Hz | 14,5 VA | -10°C +40°C | 100% | CE |
| BDA08190DS | 190 V / 50-60 Hz | 14,5 VA | -10°C +40°C | 100% | CE |
| BDA08200DS | 200 V / 50-60 Hz | 14,5 VA | -10°C +40°C | 100% | CE |
| BDA08220DS | 220 V / 50-60 Hz | 14,5 VA | -10°C +40°C | 100% | CE |
| BDA08223DS | 220-230 V / 50-60 Hz | 14,5 VA | -10°C +40°C | 100% | CE |
| BDA08230AS | 230 V / 50 Hz | 16 VA | -10°C +40°C | 100% | CE |
| BDA08240AS | 240 V / 50 Hz | 14,5 VA | -10°C +40°C | 100% | CE |
| BDA08380DS | 380 V / 50-60 Hz | 14,5 VA | -10°C +40°C | 100% | CE |
| BDA08480BS | 480 V / 60 Hz | 14,5 VA | -10°C +40°C | 100% | CE |

- Tolleranza sulla tensione nominale: AC + 10% - 15% DC + 10% - 5%
- Tempo di ciclo considerato per ED < 100% è 1 min.
- Le prestazioni della valvola possono variare con bobine di bassa categoria di potenza.

## CONN. DIN - CLASSE F - BOBINE IMPREGNATE

| CODICE | TENSIONE/FREQUENZA | POTENZA | TEMPERATURA AMBIENTE | ED | APPROVAZIONE |
|---|---|---|---|---|---|
| BDS08012CS | 12 V DC | 11 W | -10°C +40°C | 100% | CE |
| BDS08024CS | 24 V DC | 11 W | -10°C +40°C | 100% | CE |
| BDS08024DS | 24 V / 50-60 Hz | 17 VA | -10°C +40°C | 100% | CE |
| BDS08110DS | 110 V / 50-60 Hz | 14,5 VA | -10°C +40°C | 100% | CE |
| BDS08223DS | 220-230 V / 50-60 HZ | 14,5 VA | -10°C +40°C | 100% | CE |
| BDS08240AS | 240 V / 50 Hz | 14,5 VA | -10°C +40°C | 100% | CE |

- Tolleranza sulla tensione nominale: AC + 10% - 15% DC + 10% - 5%

## CONNESSIONE DIN CLASSE H

| CODICE | TENSIONE/FREQUENZA | POTENZA | TEMPERATURA AMBIENTE | ED | APPROVAZIONE |
|---|---|---|---|---|---|
| BDV08012CY | 12 V DC | 11 W | -20°C +60°C | 100% | CE \| cULus \| \| CSA |
| BDV08024CY | 24 V DC | 11 W | -20°C +60°C | 100% | CE \| cULus \| \| CSA |
| BDV08024DY | 24 V / 50-60 Hz | 17 VA | -20°C +60°C | 100% | CE \| cULus \| \| CSA |
| BDV08048CY | 48 V DC | 10 W | -20°C +60°C | 100% | CE \| cULus \| \| CSA |
| BDV08048DY | 48 V / 50-60 Hz | 15 VA | -20°C +60°C | 100% | CE \| cULus \| \| CSA |
| BDV08110AY | 110 V / 50 Hz<br>120 V / 60 Hz | 15 VA | -20°C +60°C | 100% | CE \| cULus \| \| CSA |
| BDV08110CY | 110 V DC | 11 W | -20°C +60°C | 100% | CE \| cULus \| \| CSA |
| BDV08230CY | 230 V DC | 10 W | -20°C +60°C | 100% | CE \| cULus \| \| CSA |
| BDV08230AY | 230 V / 50 Hz<br>240 V / 60 Hz | 16 VA | -20°C +60°C | 100% | CE \| cULus \| \| CSA |
| **CICLO DI LAVORO RIDOTTO** | | | | | |
| BDV23012KW | 12 V DC | 23 W | -20°C +60°C | 33% | CE \| cULus |

- Tolleranza sulla tensione nominale: AC + 10% - 15% DC + 10% - 5%
- Le prestazioni delle valvole possono variare con bobine a bassa potenza o a ciclo di lavoro ridotto.

## FILI USCENTI CLASSE F

| CODICE | TENSIONE/FREQUENZA | POTENZA | TEMPERATURA AMBIENTE | ED | APPROVAZIONE |
|---|---|---|---|---|---|
| BVA08024CS | 24 V DC | 8 W | -10°C +40°C | 100% | CE |
| BVA08024AS | 24 V / 50 Hz | 17 VA | -10°C +40°C | 100% | CE |
| BVA08223DS | 220-230 V / 50-60 Hz | 14,5 VA | -10°C +40°C | 100% | CE |

- Tolleranza sulla tensione nominale: AC + 10% - 15% DC + 10% - 5%.
- Bobina senza cavo di protezione. Collegare l'elettrovalvola ad un idoneo impianto di messa a terra.
- Disponibili su richiesta e con quantità minime.

I valori di potenza sono da ritenersi indicativi, in quanto variabili in funzione del kit magnetico utilizzato.
I valori di potenza sono riferiti alla fase di mantenimento per bobine in AC e misurati a freddo per bobine in DC.
I valori di potenza per le tensioni AC sono riferiti alla fase di mantenimento.
Incapsulamento e rocchetto sono realizzati con materiale vergine al 100%.

| I | II | III | IV | V | VI | VII |
|---|---|---|---|---|---|---|
| B | D | V | 08 | 024 | C | Y |

CODIFICA

**I. SERIE**
- **L** - Larghezza 22 - cannotto Ø 10
- **B** - Larghezza 30 - cannotto Ø 13
- **U** - Larghezza 36 - cannotto Ø 13
- **G** - Larghezza 52 - cannotto Ø 13

**II. CONNESSIONI**
- **B** - connettore EN 175301-803 standard industriale forma B
- **D** - connettore EN 175301-803 forma A
- **V** - 2 cavi 50 cm
- **T** - 2 cavi 20 cm

**III. INCAPSULAMENTO**
- **A** - PA - Poliammide nero - classe F (155°C)
- **V** - PET - Polietilene nero - classe H (180°C)
- **H** - PPS - Polifenilensolfuro nero - classe N (200°C)

**IV. POTENZA**
- **1X** - 1.5 W
- **2X** - 2.5 W
- **4X** - 7,2 VA
- **05** - 5 W - 7 W - 7,7 VA - 9,24 VA - 10 VA - 11,5 VA - 12,5 VA - 13,5 VA
- **5X** - 9,13 VA
- **08** - 8 W - 10 W - 11 W - 14,5 VA - 15 VA - 16 VA - 17 VA
- **10** - 9,9 W - 10,1 W
- **12** - 12 W - 22 VA - 23 VA - 25 VA
- **14** - 14 W - 23 VA - 26 VA - 27 VA
- **16** - 16 W

**V. VOLTAGGIO**
- **004** - 4,5 V
- **006** - 6 V
- **009** - 9 V
- **012** - 12 V
- **024** - 24 V
- **110** - 110 V / 50 Hz - 120 V / 60 Hz *
- **112** - 110 -120 V
- **220** - 220 V
- **223** - 220-230 V
- **224** - 220-240 V
- **230** - 230 V / 50 Hz - 240 V / 60 Hz *
- **240** - 240 V
- **380** - 380 V

**VI. FREQUENZA**
- **A** - 50 Hz ED 100% *
- **B** - 60 Hz ED 100%
- **C** - D.C. ED 100%
- **D** - 50/60 Hz ED 100%
- **E** - 50 Hz ED 50%
- **H** -D.C. ED 50%
- **L** - Bobine bistabili

**VII. APPROVAZIONI**
- **S** - Approvazione CE
- **Y** - Approvazione CE, UL, CSA, VDE

* Codice voltaggio 110 A = 110 V / 50 Hz - 120 V / 60 Hz ED 100%
Codice voltaggio 230 A = 230 V / 50 Hz - 240 V / 60 Hz ED 100%

# SERIE U

## Bobine

Le bobine **Serie U** sono larghe 36 mm, adatte a cannotti dal diametro di 13 mm. Tutti i modelli hanno l'approvazione UL.

### DATI TECNICI

| | |
|---|---|
| CONNESSIONI | EN 175301-803 forma A (18 mm) |
| GRADO DI PROTEZIONE | IP 65 EN 60529 (DIN 40050) (con connettore)* |
| CLASSE DI ISOLAMENTO AVVOLGIMENTO | classe H |
| CLASSE DI ISOLAMENTO BOBINA | classe H (180°C) |
| INCAPSULAMENTO | PET nero (polietilene) |

- * Il kit anti-umidità R453382/U e il connettore adeguato consentono di avere protezione IP 67. Fare riferimento al capitolo 9.

### CONNESSIONE DIN CLASSE H

| CODICE | TENSIONE/FREQUENZA | POTENZA | TEMPERATURA AMBIENTE | ED | APPROVAZIONE |
|---|---|---|---|---|---|
| POTENZA BASSA | | | | | |
| UDV12012CY | 12 V DC | 13 W | -20°C +60°C | 100% | CE \| cULus \| VDE \| CSA |
| UDV12024CY | 24 V DC | 13 W | -20°C +60°C | 100% | CE \| cULus \| VDE \| CSA |
| UDV12024DY | 24 V / 50-60 Hz | 18 VA | -20°C +60°C | 100% | CE \| cULus \| VDE \| CSA |
| UDV12110AY | 110 V / 50 Hz<br>120 V / 60 Hz | 17 VA | -20°C +60°C | 100% | CE \| cULus \| VDE \| CSA |
| UDV12230AY | 230 V / 50 Hz<br>240 V / 60 Hz | 17 VA | -20°C +60°C | 100% | CE \| cULus \| VDE \| CSA |
| POTENZA STANDARD | | | | | |
| UDV16024CY | 24 V DC | 16 W | -20°C +40°C | 100% | CE \| cULus \| VDE \| CSA |
| UDV12112DW | 110-120 V / 50-60 Hz | 23 VA | -20°C +40°C | 100% | CE \| cULus |
| UDV12230DW | 230 V / 50-60 Hz | 25 VA | -20°C +40°C | 100% | CE \| cULus |

- Tolleranza sulla tensione nominale: AC + 10% - 15% DC + 10% - 5%
- Le prestazioni della valvola possono variare con bobine di bassa categoria di potenza.

I valori di potenza sono da ritenersi indicativi, in quanto variabili in funzione del kit magnetico utilizzato
I valori di potenza sono riferiti alla fase di mantenimento per bobine in AC e misurati a freddo per bobine in DC.
I valori di potenza per le tensioni AC sono riferiti alla fase di mantenimento.
Incapsulamento e rocchetto sono realizzati con materiale vergine al 100%.

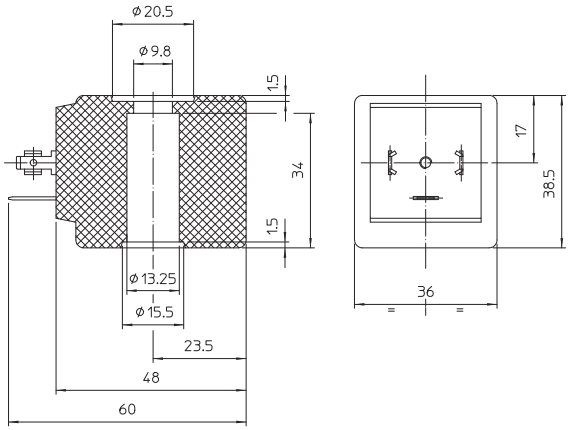




CODIFICA

| I | II | III | IV | V | VI | VII |
|---|---|---|---|---|---|---|
| U | D | V | 16 | 024 | C | Y |

**I. SERIE**
- **L** - Larghezza 22 - cannotto Ø 10
- **B** - Larghezza 30 - cannotto Ø 13
- **U** - Larghezza 36 - cannotto Ø 13
- **G** - Larghezza 52 - cannotto Ø 13

**II. CONNESSIONI**
- **B** - connettore EN 175301-803 standard industriale forma B
- **D** - connettore EN 175301-803 forma A
- **V** - 2 cavi 50 cm
- **T** - 2 cavi 20 cm

**III. INCAPSULAMENTO**
- **A** - PA - Poliammide nero - classe F (155°C)
- **V** - PET - Polietilene nero - classe H (180°C)
- **H** - PPS - Polifenilensolfuro - classe N (200°C)

**IV. POTENZA**
- **1X** - 1.5 W
- **2X** - 2.5 W
- **4X** - 7,2 VA
- **05** - 5 W - 7 W - 7,7 VA - 9,24 VA - 10 VA - 11,5 VA - 12,5 VA - 13,5 VA
- **5X** - 9,13 VA
- **08** - 8 W - 10 W - 11 W - 14,5 VA - 15 VA - 16 VA - 17 VA
- **10** - 9,9 W - 10,1 W
- **12** - 12 W - 22 VA - 23 VA - 25 VA
- **14** - 14 W - 23 VA - 26 VA - 27 VA
- **16** - 16 W

**V. VOLTAGGIO**
- **004** - 4,5 V
- **006** - 6 V
- **009** - 9 V
- **012** - 12 V
- **024** - 24 V
- **110** - 110 V / 50 Hz - 120 V / 60 Hz *
- **112** - 110 -120 V
- **220** - 220 V
- **223** - 220-230 V
- **224** - 220-240 V
- **230** - 230 V / 50 Hz - 240 V / 60 Hz *
- **240** - 240 V
- **380** - 380 V

**VI. FREQUENZA**
- **A** - 50 Hz ED 100% *
- **B** - 60 Hz ED 100%
- **C** - D.C. ED 100%
- **D** - 50/60 Hz ED 100%
- **E** - 50 Hz ED 50%
- **H** -D.C. ED 50%
- **L** - Bobine bistabili

**VII. APPROVAZIONI**
- **W** - Approvazione CE, UL
- **Y** - Approvazione CE, UL, CSA, VDE

* Codice voltaggio 110A = 110 V / 50 Hz - 120 V / 60 Hz ED 100%
Codice voltaggio 230A = 230 V / 50 Hz - 240 V / 60 Hz ED 100%

# SERIE G

## Bobine

Le bobine **Serie G** sono larghe 52 mm, adatte a cannotti dal diametro di 13 mm. Possono essere fornite in diverse classi di temperatura e materiali.

### DATI TECNICI

| | | |
|---|---|---|
| CONNESSIONI | EN 175301-803 forma A (18 mm) | |
| GRADO DI PROTEZIONE | IP 65 EN 60529 (DIN 40050) (con connettore)* | |
| CLASSE DI ISOLAMENTO AVVOLGIMENTO | classe N | |
| COIL INSULATION CLASS | Serie GDH | classe N (200°C) |
| | Serie GDV | classe H (180°C) |
| INCAPSULAMENTO | Serie GDH | PPS - Polifenilensolfuro nero |
| | Serie GDV | PET - Polietilene nero |

- * Il kit anti-umidità R453382/G e il connettore adeguato consentono di avere protezione IP 67. Fare riferimento al capitolo 9.

### CONNESSIONI DIN CLASSE N

| CODICE | TENSIONE/FREQUENZA | POTENZA | TEMPERATURA AMBIENTE | ED | APPROVAZIONE |
|---|---|---|---|---|---|
| GDH14012CS | 12 V DC | 23 W | -20°C +40°C | 100% | CE |
| GDH14024CS | 24 V DC | 24 W | -20°C +40°C | 100% | CE |
| GDH14220CS | 220 V DC | 14 W | -20°C +40°C | 100% | CE |

- Tolleranza sulla tensione nominale: AC + 10% - 15% DC + 10% - 5%.

### CONNESSIONI DIN CLASSE H

| CODICE | TENSIONE/FREQUENZA | POTENZA | TEMPERATURA AMBIENTE | ED | APPROVAZIONE |
|---|---|---|---|---|---|
| GDV14024CY | 24 V DC | 14 W | -20°C +60°C | 100% | CE \| cULus \| VDE \| CSA |
| GDV14024DY | 24 V / 50-60 Hz | 27 VA | -20°C +60°C | 100% | CE \| cULus \| VDE \| CSA |
| GDV14048DS | 48 V / 50-60 Hz | 26 VA | -20°C +40°C | 100% | CE |
| GDV14230AY | 230 V / 50 Hz<br>240 V / 60 Hz | 31 VA | -20°C +60°C | 100% | CE \| cULus \| VDE \| CSA |

- Tolleranza sulla tensione nominale: AC + 10% - 15% DC + 10% - 5%.

### VOLTAGGI SPECIALI

| CODICE | TENSIONE/FREQUENZA | POTENZA | TEMPERATURA AMBIENTE | ED | APPROVAZIONE |
|---|---|---|---|---|---|
| GDH14018CS | 18-32 V DC | 7-23 W | -20°C +70°C | 100% | CE |
| GDH14077CS | 77-138 V DC | 7-23 W | -20°C +70°C | 100% | CE |

I valori di potenza sono da ritenersi indicativi, in quanto variabili in funzione del kit magnetico utilizzato
I valori di potenza sono riferiti alla fase di mantenimento per bobine in AC e misurati a freddo per bobine in DC.
Incapsulamento e rocchetto sono realizzati con materiale vergine al 100%.
Altre tensioni e potenze disponibili su richiesta e per quantità.

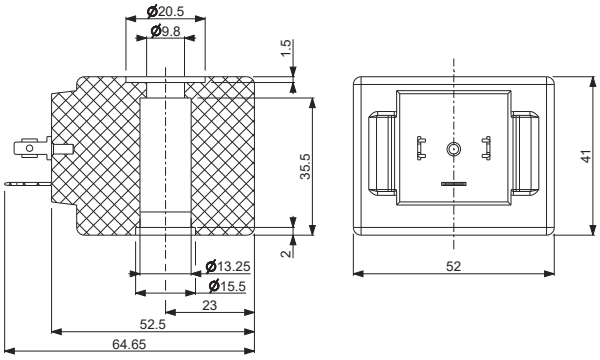




## CODIFICA

| I | II | III | IV | V | VI | VII |
|---|---|---|---|---|---|---|
| G | D | V | 14 | 024 | C | Y |

**I. SERIE**
- **L** - Larghezza 22 - cannotto Ø 10
- **B** - Larghezza 30 - cannotto Ø 13
- **U** - Larghezza 36 - cannotto Ø 13
- **G** - Larghezza 52 - cannotto Ø 13

**II. CONNESSIONI**
- **B** - connettore EN 175301-803 standard industriale forma B
- **D** - connettore EN 175301-803 forma A
- **V** - 2 cavi 50 cm
- **T** - 2 cavi 20 cm

**III. INCAPSULAMENTO**
- **A** - PA - Poliammide nero - classe F (155 °C)
- **V** - PET - Polietilene nero - classe H (180 °C)
- **H** - PPS - Polifenilensolfuro - classe N (200 °C)

**IV. POTENZA**
- **1X** - 1.5 W
- **2X** - 2.5 W
- **4X** - 7,2 VA
- **05** - 5 W - 7 W - 7,7 VA - 9,24 VA - 10 VA - 11,5 VA - 12,5 VA - 13,5 VA
- **5X** - 9,13VA
- **08** - 8 W - 10 W - 11 W - 14,5 VA - 15 VA - 16 VA - 17 VA
- **10** - 9,9 W - 10,1 W
- **12** - 12 W - 22 VA - 23 VA - 25 VA
- **14** - 14 W - 23 VA - 26 VA - 27 VA
- **16** - 16 W

**V. VOLTAGGIO**
- **004** - 4,5 V
- **006** - 6 V
- **009** - 9 V
- **012** - 12 V
- **024** - 24 V
- **110** - 110 V / 50 Hz - 120 V / 60 Hz *
- **112** - 110 -120 V
- **220** - 220V
- **223** - 220-230 V
- **224** - 220-240 V
- **230** - 230 V / 50 Hz - 240 V / 60 Hz *
- **240** - 240V
- **380** - 380V

**VI. FREQUENZA**
- **A** - 50 Hz ED 100% *
- **B** - 60 Hz ED 100%
- **C** - D.C. ED 100%
- **D** - 50/60 Hz ED 1 00%
- **E** - 50 Hz ED 50%
- **H** -D.C. ED 50%
- **L** - Bobine bistabili

**VII. APPROVAZIONI**
- **S** - Approvazione CE
- **Y** - Approvazione CE, UL, CSA, VDE

* Codice voltaggio 110A = 110 V / 50 Hz - 120 V / 60 Hz ED 100%
Codice voltaggio 230A = 230 V / 50 Hz - 240 V / 60 Hz ED 100%

# SERIE L Ex nA

## Bobine, Atex

Le bobine **Serie L** sono larghe 22 mm, adatte a cannotti dal diametro di 10 mm.

DATI TECNICI

| | |
|---|---|
| ELECTRICAL CONNECTIONS | EN 175301-803 standard industriale forma B (11 mm) |
| GRADO DI PROTEZIONE | IP 65 EN 60529 (DIN 40050) (con connettore) |
| CLASSE DI ISOLAMENTO AVVOLGIMENTO | classe H |
| CLASSE DI ISOLAMENTO BOBINA | classe H (180°C) |
| INCAPSULAMENTO | PET - Polietilene nero |

CONNETTORE DIN CLASSE H

| CODICE | TENSIONE/FREQUENZA | POTENZA | TEMPERATURA AMBIENTE | ED |
|---|---|---|---|---|
| POTENZA RIDOTTA | | | | |
| LBV04230A3 | 230 V / 50 Hz<br>240 V / 60 Hz | 8 VA | -40°C +60°C | 100% |
| POTENZA STANDARD | | | | |
| LBV05006C3 | 6 V DC | 9 W | -40°C +60°C | 100% |
| LBV05012C3 | 12 V DC | 7 W | -40°C +60°C | 100% |
| LBV05024C3 | 24 V DC | 7 W | -40°C +60°C | 100% |
| LBV05024D3 | 24 V / 50-60 Hz | 11 VA | -40°C +60°C | 100% |
| LBV05048C3 | 48 V DC | 8 W | -40°C +60°C | 100% |
| LBV05110A3 | 110 V / 50 Hz<br>120 V / 60 Hz | 10 VA | -40°C +60°C | 100% |
| LBV05230A3 | 230 V / 50 Hz<br>240 V / 60 Hz | 11,5 VA | -40°C +60°C | 100% |

- Tolleranza sulla tensione nominale: AC + 10% - 15% DC + 10% - 5%.
- Le prestazioni della valvola possono variare con bobine di bassa categoria di potenza.

**Conforme alla Direttiva 2014/34/EU ATEX**
II 3G Ex nA IIC T3 Gc
II 3D Ex tc IIIC T200°C Dc IP 65

Le bobine devono essere utilizzate solo con connettore ATEX tipo Ex II 3GD IP65, codice ODE P992221.
Il connettore deve essere ordinato separatamente.
I valori di potenza sono riferiti alla fase di mantenimento per bobine in AC e misurati a freddo per bobine in DC.
Incapsulamento e rocchetto sono realizzati con materiale vergine al 100%.

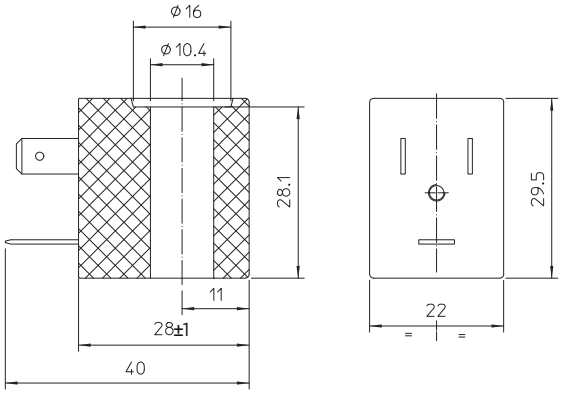




CODIFICA

| I | II | III | IV | V | VI | VII |
|---|---|---|---|---|---|---|
| L | B | V | 05 | 024 | C | 3 |

**I. SERIE**
- **L** - Larghezza 22 - cannotto Ø 10
- **B** - Larghezza 30 - cannotto Ø 13
- **U** - Larghezza 36 - cannotto Ø 13
- **G** - Larghezza 52 - cannotto Ø 13

**II. CONNESSIONI**
- **B** - connettore EN 175301-803 standard industriale forma B
- **D** - connettore EN 175301-803 forma A
- **V** - 2 cavi 50 cm
- **T** - 2 cavi 20 cm

**III. INCAPSULAMENTO**
- **A** - PA - Poliammide nero - classe F (155°C)
- **V** - PET - Polietilene nero - classe H (180°C)
- **H** - PPS - Polifenilensolfuro nero - classe N (200°C)

**IV. POTENZA**
- **1X** - 1.5 W
- **2X** - 2.5 W
- **4X** - 7,2 VA
- **05** - 5 W - 7 W - 7,7 VA - 9,24 VA - 10 VA - 11,5 VA - 12,5 VA - 13,5 VA
- **5X** - 9,13 VA
- **08** - 8 W - 10 W - 11 W - 14,5 VA - 15 VA - 16 VA - 17 VA
- **10** - 9,9 W - 10,1 W
- **12** - 12 W - 22 VA - 23 VA - 25 VA
- **14** - 14 W - 23 VA - 26 VA - 27 VA
- **16** - 16 W

**V. VOLTAGGIO**
- **004** - 4,5 V
- **006** - 6 V
- **009** - 9 V
- **012** - 12 V
- **024** - 24 V
- **110** - 110 V / 50 Hz - 120 V / 60 Hz *
- **112** - 110 -120 V
- **220** - 220 V
- **223** - 220-230 V
- **224** - 220-240 V
- **230** - 230 V / 50 Hz - 240 V / 60 Hz *
- **240** - 240 V
- **380** - 380 V

**VI. FREQUENZA**
- **A** - 50 Hz ED 100% *
- **B** - 60 Hz ED 100%
- **C** - D.C. ED 100%
- **D** - 50/60 Hz ED 100%
- **E** - 50 Hz ED 50%
- **H** -D.C. ED 50%
- **L** - Bobine bistabili

**VII. APPROVAZIONI**
- **3** - Approvazione ATEX

* Codice voltaggio 110 A = 110 V / 50 Hz - 120 V / 60 Hz ED 100%
Codice voltaggio 230 A = 230 V / 50 Hz - 240 V / 60 Hz ED 100%

# SERIE B Ex nA

## Bobine, Atex

Le bobine **Serie B** sono larghe 30 mm, adatte a cannotti dal diametro di 13 mm.

DATI TECNICI

| | |
|---|---|
| CONNESSIONI | EN 175301-803 forma A (18 mm) |
| GRADO DI PROTEZIONE | IP 65 EN 60529 (DIN 40050) (con connettore) |
| CLASSE DI ISOLAMENTO AVVOLGIMENTO | classe H |
| CLASSE DI ISOLAMENTO BOBINA | classe H (180°C) |
| INCAPSULAMENTO | PET - Polietilene nero |

CONNESSIONE DIN CLASSE H

| CODICE | TENSIONE/FREQUENZA | POTENZA | TEMPERATURA AMBIENTE | ED |
|---|---|---|---|---|
| BDV08012C3 | 12 V DC | 11 W | -40°C +65°C | 100% |
| BDV08024C3 | 24 V DC | 11 W | -40°C +65°C | 100% |
| BDV08024D3 | 24 V / 50-60 Hz | 17 VA | -40°C +70°C | 100% |
| BDV08048C3 | 48 V DC | 10 W | -40°C +65°C | 100% |
| BDV08048D3 | 48 V / 50-60 Hz | 15 VA | -40°C +70°C | 100% |
| BDV08110A3 | 110 V / 50 Hz<br>120 V / 60 Hz | 15 VA | -40°C +70°C | 100% |
| BDV08110C3 | 110 V DC | 11 W | -40°C +65°C | 100% |
| BDV08230C3 | 230 V DC | 10 W | -40°C +65°C | 100% |
| BDV08230A3 | 230 V / 50 Hz<br>240 V / 60 Hz | 16 VA | -40°C +70°C | 100% |

- Tolleranza sulla tensione nominale: AC + 10% - 15% DC + 10% - 5%.

**Conforme alla Direttiva 2014/34/EU ATEX**
II 3G Ex nA IIC T3 Gc
II 3D Ex tc IIIC T200°C Dc IP 65

Le bobine devono essere utilizzate solo con connettore ATEX tipo Ex II 3GD IP65, codice ODE P992221.
Il connettore deve essere ordinato separatamente.
I valori di potenza sono riferiti alla fase di mantenimento per bobine in AC e misurati a freddo per bobine in DC.
Incapsulamento e rocchetto sono realizzati con materiale vergine al 100%.

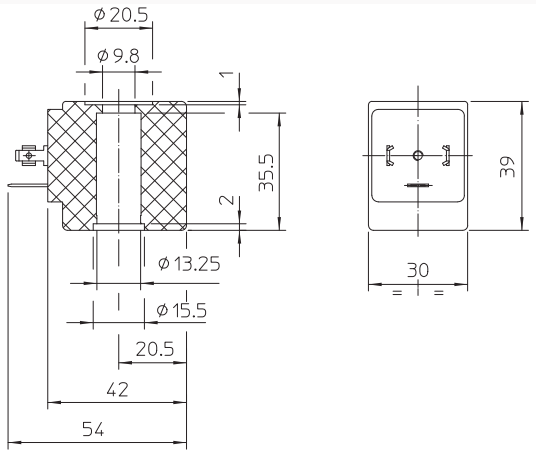




CODIFICA

| I | II | III | IV | V | VI | VII |
|---|---|---|---|---|---|---|
| B | D | V | 08 | 024 | C | 3 |

**I. SERIE**
- **L** - Larghezza 22 - cannotto Ø 10
- **B** - Larghezza 30 - cannotto Ø 13
- **U** - Larghezza 36 - cannotto Ø 13
- **G** - Larghezza 52 - cannotto Ø 13

**II. CONNESSIONI**
- **B** - connettore EN 175301-803 standard industriale forma B
- **D** - connettore EN 175301-803 forma A
- **V** - 2 cavi 50 cm
- **T** - 2 cavi 20 cm

**III. INCAPSULAMENTO**
- **A** - PA - Poliammide nero - classe F (155°C)
- **V** - PET - Polietilene nero - classe H (180°C)
- **H** - PPS - Polifenilensolfuro nero - classe N (200°C)

**IV. POTENZA**
- **1X** - 1.5 W
- **2X** - 2.5 W
- **4X** - 7,2 VA
- **05** - 5 W - 7 W - 7,7 VA - 9,24 VA - 10 VA - 11,5 VA - 12,5 VA - 13,5 VA
- **5X** - 9,13 VA
- **08** - 8 W - 10 W - 11 W - 14,5 VA - 15 VA - 16 VA - 17 VA
- **10** - 9,9 W - 10,1 W
- **12** - 12 W - 22 VA - 23 VA - 25 VA
- **14** - 14 W - 23 VA - 26 VA - 27 VA
- **16** - 16 W

**V. VOLTAGGIO**
- **004** - 4,5 V
- **006** - 6 V
- **009** - 9 V
- **012** - 12 V
- **024** - 24 V
- **110** - 110 V / 50 Hz - 120 V / 60 Hz *
- **112** - 110 -120 V
- **220** - 220 V
- **223** - 220-230 V
- **224** - 220-240 V
- **230** - 230 V / 50 Hz - 240 V / 60 Hz *
- **240** - 240 V
- **380** - 380 V

**VI. FREQUENZA**
- **A** - 50 Hz ED 100% *
- **B** - 60 Hz ED 100%
- **C** - D.C. ED 100%
- **D** - 50/60 Hz ED 100%
- **E** - 50 Hz ED 50%
- **H** -D.C. ED 50%
- **L** - Bobine bistabili

**VII. APPROVAZIONI**
- **3** - Approvazione ATEX

* Codice voltaggio 110 A = 110 V / 50 Hz - 120 V / 60 Hz ED 100%
Codice voltaggio 230 A = 230 V / 50 Hz - 240 V / 60 Hz ED 100%

# SERIE U Ex nA

## Bobine, Atex

Le bobine **Serie U** sono larghe 36 mm, adatte a cannotti dal diametro di 13mm.

DATI TECNICI

| | |
|---|---|
| CONNESSIONI | EN 175301-803 forma A (18 mm) |
| GRADO DI PROTEZIONE | IP 65 EN 60529 (DIN 40050) (con connettore) |
| CLASSE DI ISOLAMENTO AVVOLGIMENTO | classe H |
| CLASSE DI ISOLAMENTO BOBINA | classe H (180°C) |
| INCAPSULAMENTO | PET - Polietilene nero |

CLASSE H

| CODICE | TENSIONE/FREQUENZA | POTENZA | TEMPERATURA AMBIENTE | ED |
|---|---|---|---|---|
| POTENZA RIDOTTA | | | | |
| UDV12012C3 | 12 V DC | 13 W | -40°C +75°C | 100% |
| UDV12024C3 | 24 V DC | 13 W | -40°C +75°C | 100% |
| UDV12024D3 | 24 V / 50-60 Hz | 18 VA | -40°C +75°C | 100% |
| UDV12110A3 | 110 V / 50 Hz<br>120 V / 60 Hz | 17 VA | -40°C +75°C | 100% |
| UDV12230A3 | 230 V / 50 Hz<br>240 V / 60 Hz | 17 VA | -40°C +75°C | 100% |

- Tolleranza sulla tensione nominale: AC + 10% - 15% DC + 10% - 5%.
- Le prestazioni della valvola possono variare con bobine di bassa categoria di potenza.

**Conforme alla Direttiva 2014/34/EU ATEX**
II 3G Ex nA IIC T3 Gc
II 3D Ex tc IIIC T200°C Dc IP 65

Le bobine devono essere utilizzate solo con connettore ATEX tipo Ex II 3GD IP65, codice ODE P992221.
Il connettore deve essere ordinato separatamente.
I valori di potenza sono riferiti alla fase di mantenimento per bobine in AC e misurati a freddo per bobine in DC.
Incapsulamento e rocchetto sono realizzati con materiale vergine al 100%.

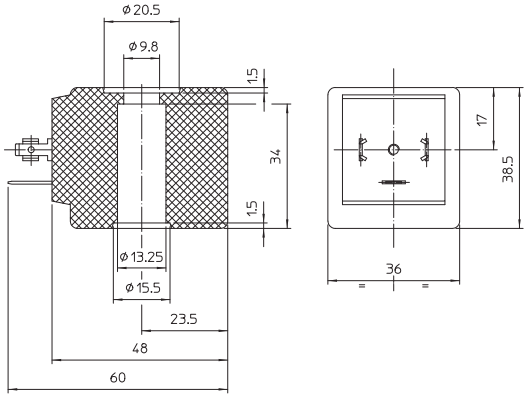




CODIFICA

| I | II | III | IV | V | VI | VII |
|---|---|---|---|---|---|---|
| U | D | V | 16 | 024 | C | 3 |

**I. SERIE**
- **L** - Larghezza 22 - cannotto Ø 10
- **B** - Larghezza 30 - cannotto Ø 13
- **U** - Larghezza 36 - cannotto Ø 13
- **G** - Larghezza 52 - cannotto Ø 13

**II. CONNESSIONI**
- **B** - connettore EN 175301-803 standard industriale forma B
- **D** - connettore EN 175301-803 forma A
- **V** - 2 cavi 50 cm
- **T** - 2 cavi 20 cm

**III. INCAPSULAMENTO**
- **A** - PA - Poliammide nero - classe F (155°C)
- **V** - PET - Polietilene nero - classe H (180°C)
- **H** - PPS - Polifenilensolfuro nero - classe N (200°C)

**IV. POTENZA**
- **1X** - 1.5 W
- **2X** - 2.5 W
- **4X** - 7,2 VA
- **05** - 5 W - 7 W - 7,7 VA - 9,24 VA - 10 VA - 11,5 VA - 12,5 VA - 13,5 VA
- **5X** - 9,13 VA
- **08** - 8 W - 10 W - 11 W - 14,5 VA - 15 VA - 16 VA - 17 VA
- **10** - 9,9 W - 10,1 W
- **12** - 12 W - 22 VA - 23 VA - 25 VA
- **14** - 14 W - 23 VA - 26 VA - 27 VA
- **16** - 16 W

**V. VOLTAGGIO**
- **004** - 4,5 V
- **006** - 6 V
- **009** - 9 V
- **012** - 12 V
- **024** - 24 V
- **110** - 110 V / 50 Hz - 120 V / 60 Hz *
- **112** - 110 -120 V
- **220** - 220 V
- **223** - 220-230 V
- **224** - 220-240 V
- **230** - 230 V / 50 Hz - 240 V / 60 Hz *
- **240** - 240 V
- **380** - 380 V

**VI. FREQUENZA**
- **A** - 50 Hz ED 100% *
- **B** - 60 Hz ED 100%
- **C** - D.C. ED 100%
- **D** - 50/60 Hz ED 100%
- **E** - 50 Hz ED 50%
- **H** -D.C. ED 50%
- **L** - Bobine bistabili

**VII. APPROVAZIONI**
- **3** - ATEX

* Codice voltaggio 110 A = 110 V / 50 Hz - 120 V / 60 Hz ED 100%
Codice voltaggio 230 A = 230 V / 50 Hz - 240 V / 60 Hz ED 100%

# SERIE G Ex nA

## Bobine, Atex

Le bobine **Serie G** sono larghe 52 mm, adatte a cannotti dal diametro di 13 mm.

### DATI TECNICI

| | |
|---|---|
| CONNESSIONI | EN 175301-803 forma A (18 mm) |
| GRADO DI PROTEZIONE | IP 65 EN 60529 (DIN 40050) (con connettore) |
| CLASSE DI ISOLAMENTO AVVOLGIMENTO | classe H |
| CLASSE DI ISOLAMENTO BOBINA | classe H (180°C) |
| INCAPSULAMENTO | PET - Polietilene nero |

### CONNESSIONE DIN CLASSE H

| CODICE | TENSIONE/FREQUENZA | POTENZA | TEMPERATURA AMBIENTE | ED |
|---|---|---|---|---|
| GDV14012C3 | 12 V DC | 14 W | -40°C +85°C | 100% |
| GDV14024C3 | 24 V DC | 14 W | -40°C +85°C | 100% |
| GDV14024D3 | 24 V / 50-60 Hz | 27 VA | -40°C +75°C | 100% |
| GDV14110A3 | 110 V / 50 Hz<br>120 V / 60 Hz | 27 VA | -40°C +75°C | 100% |
| GDV14230AY | 230 V / 50 Hz<br>240 V / 60 Hz | 31 VA | -40°C +75°C | 100% |

▪ Tolleranza sulla tensione nominale: AC + 10% - 15% DC + 10% - 5%.

**Conforme alla Direttiva 2014/34/EU ATEX**
II 3G Ex nA IIC T3 Gc
II 3D Ex tc IIIC T200°C Dc IP 65

Le bobine devono essere utilizzate solo con connettore ATEX tipo Ex II 3GD IP65, codice ODE P992221.
Il connettore deve essere ordinato separatamente.
I valori di potenza sono riferiti alla fase di mantenimento per bobine in AC e misurati a freddo per bobine in DC.
Incapsulamento e rocchetto sono realizzati con materiale vergine al 100%.

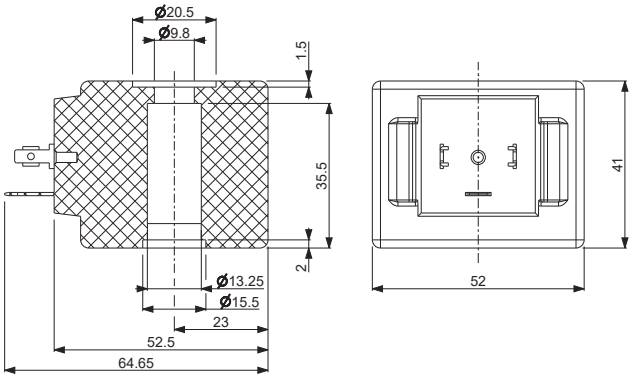




CODIFICA

| I | II | III | IV | V | VI | VII |
|---|---|---|---|---|---|---|
| G | D | V | 14 | 024 | C | 3 |

**I. SERIE**
- **L** - Larghezza 22 - cannotto Ø 10
- **B** - Larghezza 30 - cannotto Ø 13
- **U** - Larghezza 36 - cannotto Ø 13
- **G** - Larghezza 52 - cannotto Ø 13

**II. CONNESSIONI**
- **B** - connettore EN 175301-803 standard industriale forma B
- **D** - connettore EN 175301-803 forma A
- **V** - 2 cavi 50 cm
- **T** - 2 cavi 20 cm

**III. INCAPSULAMENTO**
- **A** - PA - Poliammide nero - classe F (155°C)
- **V** - PET - Polietilene nero - classe H (180°C)
- **H** - PPS - Polifenilensolfuro nero - classe N (200°C)

**IV. POTENZA**
- **1X** - 1.5 W
- **2X** - 2.5 W
- **4X** - 7,2 VA
- **05** - 5 W - 7 W - 7,7 VA - 9,24 VA - 10 VA - 11,5 VA - 12,5 VA - 13,5 VA
- **5X** - 9,13 VA
- **08** - 8 W - 10 W - 11 W - 14,5 VA - 15 VA - 16 VA - 17 VA
- **10** - 9,9 W - 10,1 W
- **12** - 12 W - 22 VA - 23 VA - 25 VA
- **14** - 14 W - 23 VA - 26 VA - 27 VA
- **16** - 16 W

**V. VOLTAGGIO**
- **004** - 4,5 V
- **006** - 6 V
- **009** - 9 V
- **012** - 12 V
- **024** - 24 V
- **110** - 110 V / 50 Hz - 120 V / 60 Hz *
- **112** - 110 -120 V
- **220** - 220 V
- **223** - 220-230 V
- **224** - 220-240 V
- **230** - 230 V / 50 Hz - 240 V / 60 Hz *
- **240** - 240 V
- **380** - 380 V

**VI. FREQUENZA**
- **A** - 50 Hz ED 100% *
- **B** - 60 Hz ED 100%
- **C** - D.C. ED 100%
- **D** - 50/60 Hz ED 100%
- **E** - 50 Hz ED 50%
- **H** -D.C. ED 50%
- **L** - Bobine bistabili

**VII. APPROVAZIONI**
- **3** - ATEX

* Codice voltaggio 110 A = 110 V / 50 Hz - 120 V / 60 Hz ED 100%
Codice voltaggio 230 A = 230 V / 50 Hz - 240 V / 60 Hz ED 100%

# SERIE TNA Ex mb

## Bobine, Atex

Le bobine **Serie TNA** sono larghe 36 mm, adatte a cannotti dal diametro di 14,5 mm.

DATI TECNICI

| | |
|---|---|
| CONNESSIONI | Cavo tripolare Ø 1,5 lunghezza cm 300 PTB 03 ATEX 2086 X |
| GRADO DI PROTEZIONE | IP 65 EN 60529 (DIN 40050) |
| CLASSE DI ISOLAMENTO AVVOLGIMENTO | classe F |
| CLASSE DI ISOLAMENTO BOBINA | classe F (155°C) |
| INCAPSULAMENTO | PET - Polietilene nero |
| TEMPERATURA MAX FLUIDO | +80°C |

CONNESSIONI DIN CLASSE H

| CODICE | TENSIONE/FREQUENZA | POTENZA | CORRENTE NOMINALE | FUSIBILE | TEMPERATURA AMBIENTE |
|---|---|---|---|---|---|
| TNA4X024D4 | 24 V / 50-60 Hz | 7,2 VA | 315 mA | 800 mA | -20°C +50°C |
| TNA5X110D4 | 110 V / 50-60 Hz | 9,13 VA | 83 mA | 200 mA | -20°C +50°C |
| TNA05224D4 | 220-240 V / 50-60 Hz | 7,7-9,24 VA | 35-39 mA | 100 mA | -20°C +50°C |
| TNA10012C4 | 12 V DC | 9,9 W | 623 mA | 1600 mA | -20°C +50°C |
| TNA10024C4 | 24 V DC | 10,1 W | 421 mA | 800 mA | -20°C +50°C |

- Tolleranza sulla tensione nominale: ± 10%.
- Ogni elettrovalvola deve essere protetta da un fusibile in base alla corrente nominale (max. 3 volte la corrente dichiarata in accordo con la IEC 60127-2-1). Il fusibile può essere alloggiato in un dispositivo associato oppure aggiunto separatamente. La tensione del fusibile deve essere uguale o maggiore della tensione nominale della bobina. La capacità di interruzione del sistema di protezione deve essere uguale o superiore alla massima corrente di corto circuito al punto d'installazione (di solito 1500A).

**Conforme alla Direttiva 2014/34/EU ATEX**
II 2G Ex mb IIC T4 Gc
II 2D Ex mb tb IIIC T130°C Db

avvolgimento bobina - corrente alternata

blu
marrone
verde/giallo

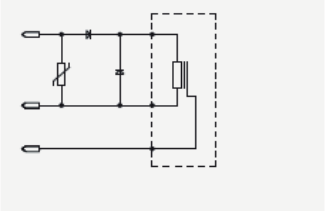

avvolgimento bobina - corrente continua

blu
marrone
verde/giallo

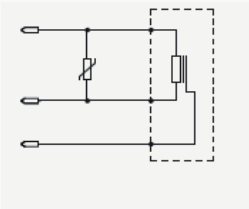

Altre tensioni e potenze disponibili su richiesta e per quantità

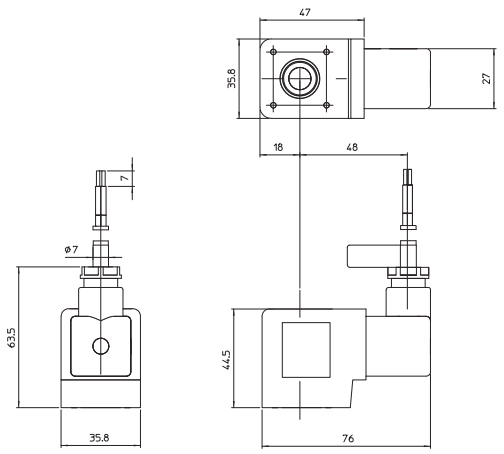




CODIFICA

| I | II | III | IV | V |
|---|---|---|---|---|
| TNA | 10 | 024 | C | 4 |

**I. SERIE**
**TNA** - Larghezza 36 - cannotto Ø 14 con connettore integrato

**II. POTENZA**
**4X** - 7,2 VA
**05** - 5 W - 7 W - 7,7 VA - 9,24 VA - 10 VA - 11,5 VA - 12,5 VA - 13,5 VA
**5X** - 9,13 VA
**10** - 9,9 W - 10,1 W

**III. VOLTAGGIO**
**012** - 12 V
**024** - 24 V
**110** - 110 V
**224** - 220-240 V

**IV. FREQUENZA**
**C** - D.C. ED 100%
**D** - 50/60 Hz ED 100%

**V. APPROVAZIONI**
**4** - ATEX

# SERIE B Ex d

## Bobine, Atex

Le bobine **Serie B** sono larghe 30 mm, adatte a cannotti dal diametro di 13 mm. Queste bobine sono le uniche che possono essere usate con valvole Atex con protezione di tipo Ex d.

### DATI TECNICI

| | |
|---|---|
| CONNESSIONI | EN 175301-803 forma A (18 mm) |
| GRADO DI PROTEZIONE | IP 65 EN 60529 (DIN 40050) (con connettore) |
| CLASSE DI ISOLAMENTO AVVOLGIMENTO | classe H |
| CLASSE DI ISOLAMENTO BOBINA | classe H (180°C) |
| INCAPSULAMENTO | PET- Polietilene nero |

### CONNESSIONI DIN CLASSE H

| CODICE | TENSIONE/FREQUENZA | POTENZA | TEMPERATURA AMBIENTE | ED | APPROVAZIONE |
|---|---|---|---|---|---|
| BDV08012CY | 12 V DC | 11 W | -40°C +60°C | 100% | CE \| cULus \| Ex \| GB |
| BDV08024CY | 24 V DC | 11 W | -40°C +60°C | 100% | CE \| cULus \| Ex \| GB |
| BDV08024DY | 24 V / 50-60 Hz | 17 VA | -40°C +60°C | 100% | CE \| cULus \| Ex \| GB |
| BDV08048CY | 48 V DC | 10 W | -40°C +60°C | 100% | CE \| cULus \| Ex \| GB |
| BDV08048DY | 48 V / 50-60 Hz | 15 VA | -40°C +60°C | 100% | CE \| cULus \| Ex \| GB |
| BDV08110AY | 110 V / 50 Hz<br>120 V / 60 Hz | 15 VA | -40°C +60°C | 100% | CE \| cULus \| Ex \| GB |
| BDV08110CY | 110 V DC | 11 W | -40°C +60°C | 100% | CE \| cULus \| Ex \| GB |
| BDV08230CY | 230 V DC | 10 W | -40°C +60°C | 100% | CE \| cULus \| Ex \| GB |
| BDV08230AY | 230 V / 50 Hz<br>240 V / 60 Hz | 16 VA | -40°C +60°C | 100% | CE \| cULus \| Ex \| GB |

- Tolleranza sulla tensione nominale: AC + 10% - 15% DC + 10% - 5%

I valori di potenza sono da ritenersi indicativi, in quanto variabili in funzione del kit magnetico utilizzato.
I valori di potenza sono riferiti alla fase di mantenimento per bobine in AC e misurati a freddo per bobine in DC.
Incapsulamento e rocchetto sono realizzati con materiale vergine al 100%.

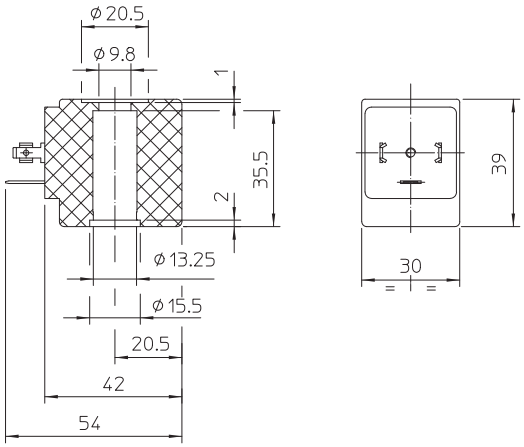




| I | II | III | IV | V | VI | VII |
|---|---|---|---|---|---|---|
| B | D | V | 08 | 024 | C | Y |

CODIFICA

**I. SERIE**
- **L** - Larghezza 22 - cannotto Ø 10
- **B** - Larghezza 30 - cannotto Ø 13
- **U** - Larghezza 36 - cannotto Ø 13
- **G** - Larghezza 52 - cannotto Ø 13

**II. CONNESSIONI**
- **B** - connettore EN 175301-803 standard industriale forma B
- **D** - connettore EN 175301-803 forma A
- **V** - 2 cavi 50 cm
- **T** - 2 cavi 20 cm

**III. INCAPSULAMENTO**
- **A** - PA - Poliammide nero - classe F (155°C)
- **V** - PET - Polietilene nero - classe H (180°C)
- **H** - PPS - Polifenilensolfuro nero - classe N (200°C)

**IV. POTENZA**
- **1X** - 1.5 W
- **2X** - 2.5 W
- **4X** - 7,2 VA
- **05** - 5 W - 7 W - 7,7 VA - 9,24 VA - 10 VA - 11,5 VA - 12,5 VA - 13,5 VA
- **5X** - 9,13 VA
- **08** - 8 W - 10 W - 11 W - 14,5 VA - 15 VA - 16 VA - 17 VA
- **10** - 9,9 W - 10,1 W
- **12** - 12 W - 22 VA - 23 VA - 25 VA
- **14** - 14 W - 23 VA - 26 VA - 27 VA
- **16** - 16 W

**V. VOLTAGGIO**
- **004** - 4,5 V
- **006** - 6 V
- **009** - 9 V
- **012** - 12 V
- **024** - 24 V
- **110** - 110 V / 50 Hz - 120 V / 60 Hz *
- **112** - 110 -120 V
- **220** - 220 V
- **223** - 220-230 V
- **224** - 220-240 V
- **230** - 230 V / 50 Hz - 240 V / 60 Hz *
- **240** - 240 V
- **380** - 380 V

**VI. FREQUENZA**
- **A** - 50 Hz ED 100% *
- **B** - 60 Hz ED 100%
- **C** - D.C. ED 100%
- **D** - 50/60 Hz ED 100%
- **E** - 50 Hz ED 50%
- **H** -D.C. ED 50%
- **L** - Bobine bistabili

**VII. APPROVAZIONI**
- **Y** - Approvazione CE, UL, CSA, VDE

* Codice voltaggio 110 A = 110 V / 50 Hz - 120 V / 60 Hz ED 100%
Codice voltaggio 230 A = 230 V / 50 Hz - 240 V / 60 Hz ED 100%

# R453382

## Kit Antiumidità

Il Kit 2 vie Antiumidità consente di avere bobine con protezione IP 67.

DATI TECNICI

| CODICE | R453382/B | R453382/G | R453382/S | R453382/U |
|---|---|---|---|---|
| BOBINE COMPATIBILI | SERIE BDS, BDV | SERIE GDH, GDV | SERIE SDH | SERIE UDV |

## R453382/B

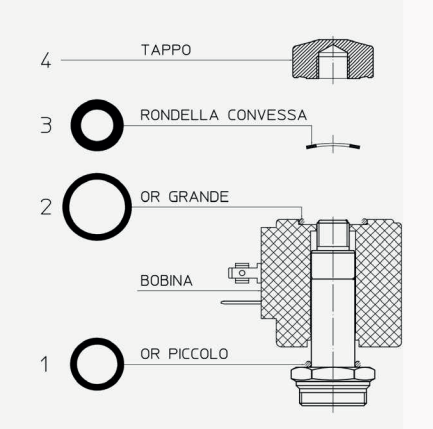


Sequenza di montaggio: 1 - bobina - 2 - 3 - 4

## R453382/G

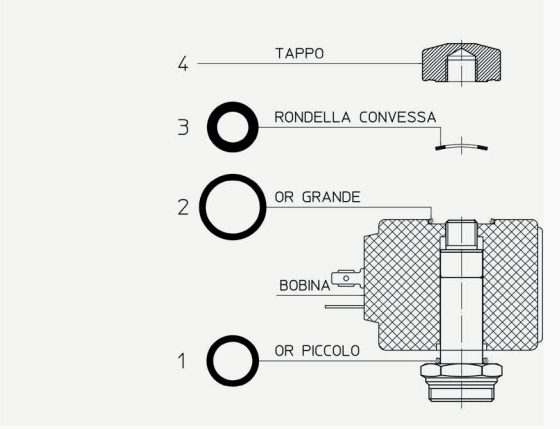


Sequenza di montaggio: 1 - bobina - 2 - 3 - 4

## R453382/S

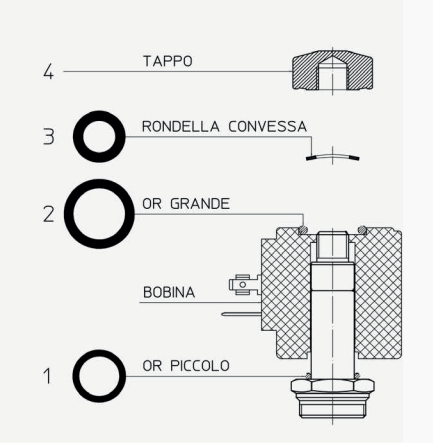


Sequenza di montaggio: 1 - bobina - 2 - 3 - 4

## R453382/U

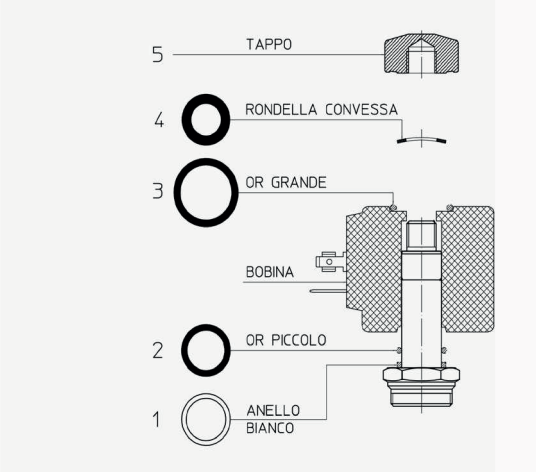


Sequenza di montaggio: 1 - 2 - bobina - 3 - 4

# SERIE 21EZ1

## Valvole a comando pneumatico, Valvole a sede inclinata

**21EZ1** sono valvole a sede inclinata a comando pneumatico fornite di:
- design compatto;
- portata elevata grazie al design del corpo a sede inclinata;
- corpo in acciaio Inox AISI 304;
- doppio effetto con molla NC;
- otturatore self positioning per garantire la migliore tenuta.

### DATI TECNICI

| | |
|---|---|
| CONNESSIONI | G 3/8 ÷ 2 |
| DIM. ATTUATORE | ø 32 ÷ 63 mm |
| DIREZIONE FLUSSO | sopra sede |
| TIPO CONTROLLO | doppio effetto con molla |
| TEMPERATURA FLUIDO | -10°C + 120°C |
| TEMPERATURA AMBIENTE | -10°C + 80°C |
| VISCOSITÀ | max 600 cSt |
| FLUIDO PILOTA | Aria, gas inerti |
| TEMPERATURA FLUIDO PILOTA | max +80°C |

### MATERIALI

| | |
|---|---|
| CORPO VALVOLA | acciaio Inox AISI 304 |
| TENUTA | PTFE |
| TENUTA STELO | FKM |
| CILINDRO ATTUATORE | alluminio anodizzato |
| GUARNIZIONI ATTUATORE | FKM |

### 2/2 DOPPIO EFFETTO CON MOLLA

| DIM. | CONN. | DIM. ORIFICIO | Kv | Kv | ATTUATORE | PRESSIONE PILOTA [bar] | | PRESSIONE DIFFERENZIALE [bar] | | PRESSIONE MAX AMMISSIBILE [bar] | CODICE |
|---|---|---|---|---|---|---|---|---|---|---|---|
| | | Ø [mm] | [m³/h] | [l/min] | Ø [mm] | MIN | MAX | MIN | MAX | PS | |
| DN10 | 3/8" | 13 | 2,9 | 48 | 32 | 3 | 6 | 0 | 10 | 16 | 21EZ1BS2BTV0101** |
| DN15 | 1/2" | 13 | 3,5 | 59 | 32 | 3 | 6 | 0 | 10 | 16 | 21EZ1BS2BTV0151** |
| DN20 | 3/4" | 18 | 7,1 | 119 | 32 | 3 | 6 | 0 | 10 | 16 | 21EZ1BS2BTV0201** |
| DN25 | 1" | 24 | 13,6 | 226 | 40 | 3 | 6 | 0 | 10 | 16 | 21EZ1CS2BTV0251** |
| DN32 | 1 1/4" | 31 | 17,3 | 289 | 50 | 3 | 6 | 0 | 10 | 16 | 21EZ1DS2BTV0321** |
| DN40 | 1 1/2" | 35 | 24,7 | 411 | 50 | 3 | 7 | 0 | 10 | 16 | 21EZ1DS2BTV0401** |
| DN50 | 2" | 45 | 39,6 | 660 | 63 | 3 | 7 | 0 | 10 | 16 | 21EZ1ES2BTV0501** |

▪ **CE**
- 2014/68/EU (PED)
fino a 1" - art. 4.3
maggiore 1" - cat. I modulo A
- 2014/34/EU (ATEX) Disponibile su richiesta.
Fare riferimento alle pagine successive per la marcatura completa.

Verificare la compatibilità chimica dei fluidi con i materiali della valvola in fase di quotazione.
** sostituire con le lettere corrispondenti alle connessioni al processo desiderate.

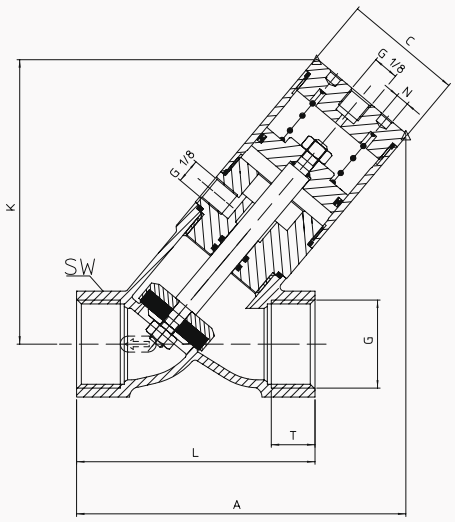


| DN | RACC. | A [mm] | C [mm] | K [mm] | L [mm] | N [mm] | T [mm] | SW [mm] |
|---|---|---|---|---|---|---|---|---|
| DN10 | 3/8" | 112 | 38 | 99 | 68 | 5 | 12 | 27 |
| DN15 | 1/2" | 112 | 38 | 99 | 68 | 5 | 15 | 27 |
| DN20 | 3/4" | 118 | 38 | 105 | 75 | 5 | 16 | 32 |
| DN25 | 1" | 125 | 45 | 110 | 90 | 5 | 17 | 40 |
| DN32 | 1 1/4" | 156 | 55 | 135 | 116 | 5 | 21 | 50 |
| DN40 | 1 1/2" | 158 | 55 | 138 | 116 | 5 | 21 | 56 |
| DN50 | 2" | 190 | 69 | 160 | 138 | 5 | 22 | 69 |

**CODIFICA**

| I | II | III | IV | V | VI | VII | VIII | IX | X | XI | | XII |
|---|---|---|---|---|---|---|---|---|---|---|---|---|
| 2 | 1 | EZ1 | BS | 2 | B | T | V | 010 | 1 | BP | - | |

**I. NUMERO DI VIE**
**2** - 2 vie

**II. NUMERO DI ELEMENTI**
**1** - 1 elemento

**III. SERIE**
**EZ1** - Serie ASV EZ1

**IV. ATTUATORE**
**BS** - 32 mm
**CS** - 40 mm
**DS** - 50 mm
**ES** - 63 mm

**V. FUNZIONE PILOTA**
**2** - Doppio effetto con molla

**VI. MATERIALE CORPO**
**B** - AISI 304

**VII. TENUTA CORPO**
**T** - PTFE

**VIII. TENUTA STELO**
**V** - FKM

**IX. DIAMETRO NOMINALE**
**010**
**015**
**020**
**025**
**032**
**040**
**050**

**X. DIREZIONE FLUSSO**
**1** - Sopra sede

**XI. CONNESSIONI PROCESSO**
**BP** - BSP
**BT** - BSPT

**XII. OPZIONI**
**A** - Versione ATEX

**Conforme alla Direttiva 2014/34/EU ATEX**
II 2G Ex h IIC T6...T3 Gb
II 2D Ex h IIIC T80°C...T180°C Db
(-10 °C ≤ Tamb ≤ 80°C)

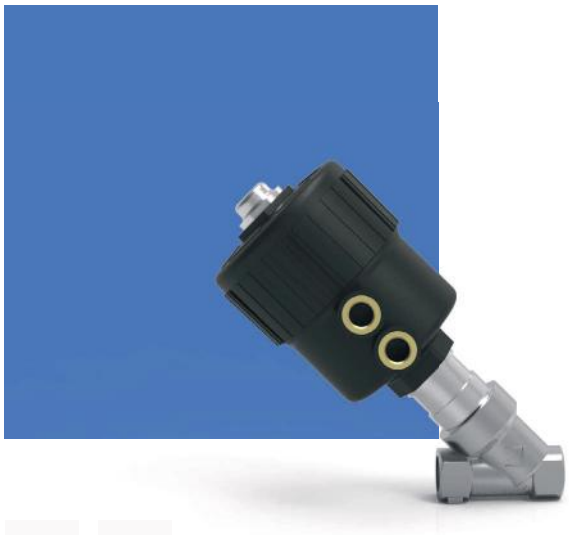

# SERIE 21IA

## Valvole a comando pneumatico, Valvole a sede inclinata

**21IA** sono valvole a sede inclinata a comando pneumatico fornite di:
- portata elevata grazie al design del corpo;
- design ottimizzato per funzionamento anti colpo d'ariete;
- corpo resistente alla corrosione e cilindro attuatore;
- indicatore ottico di posizione;
- packing autoregistrante senza necessità di manutenzione;
- testa di comando orientabile (rotazione 360°);
- design facilmente convertibile da NC a NA o doppio effetto.

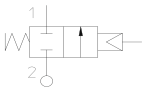


**DATI TECNICI**

| | |
|---|---|
| CONNESSIONI | G 1/2 ÷ G 2 |
| DIM. ATTUATORE | ø 50 mm (acciaio Inox) \| ø 70 mm (PA66) |
| DIREZIONE FLUSSO | sotto sede |
| TIPO CONTROLLO | singolo effetto normalmente aperta, normalmente chiusa e doppio effetto |
| TEMPERATURA FLUIDO | -40°C +180°C |
| TEMPERATURA AMBIENTE | -10°C +80°C (in accordo con i requisiti Atex) |
| VISCOSITÀ | max 600 cSt |
| FLUIDO PILOTA | Aria secca o lubrificata, fluidi neutri |
| TEMPERATURA FLUIDO PILOTA | max + 60°C |

**MATERIALI**

| | |
|---|---|
| CORPO VALVOLA | acciaio Inox AISI 316 |
| TENUTA | PTFE |
| TENUTA STELO | PTFE, FKM |
| CILINDRO ATTUATORE | Fibra di vetro rinforzata PA66 o acciaio Inox AISI 316 |
| GUARNIZIONI ATTUATORE | NBR |

Verificare la compatibilità chimica dei fluidi con i materiali della valvola in fase di quotazione.

▪ **CE**
- 2014/68/EU (PED)
fino a 1" - art. 4.3
superiore 1" - cat. I modulo A
- 2014/34/EU (ATEX) Disponibile su richiesta.
Fare riferimento alle pagine successive per la marcatura completa.

NC, ATTUATORE PA66

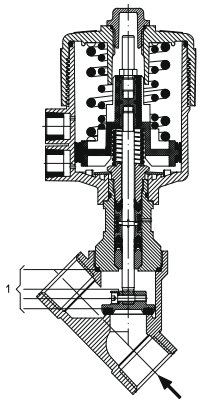


NC, ATTUATORE ACCIAIO INOX

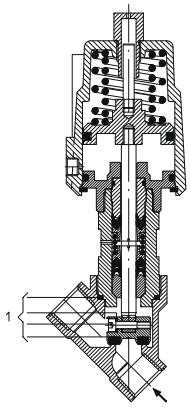




## DISEGNO 1

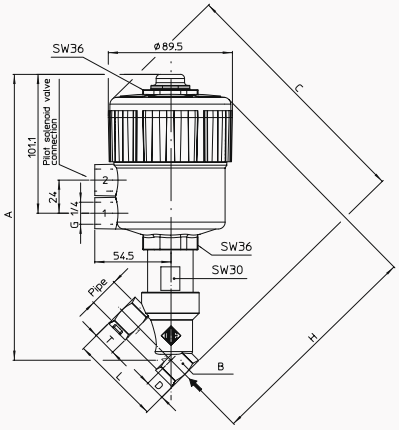


| RACCORDO | PESO | DIMENSIONI [mm] | | | | | | |
|---|---|---|---|---|---|---|---|---|
| ISO 228/1 | [kg] | A | B | C | D | H | L | T |
| G1/2 | 1.4 | 206,8 | SW27 | 178,7 | 15,4 | 163,3 | 65 | 17 |
| G3/4 | 1.5 | 211,7 | SW32 | 188,6 | 21,9 | 166,7 | 75,5 | 19 |
| G1 | 1.8 | 220,1 | SW41 | 197,8 | 25,1 | 172,7 | 90 | 21 |
| G1 1/4 | 2.4 | 235,9 | SW50 | 212,3 | 28,5 | 183,8 | 110 | 24 |
| G1 1/2 | 2.7 | 238,9 | SW55 | 217 | 31 | 186 | 122 | 25,2 |
| G2 | 3.9 | 247,8 | SW70 | 229,7 | 37,5 | 192,2 | 151 | 28,5 |

## DISEGNO 2

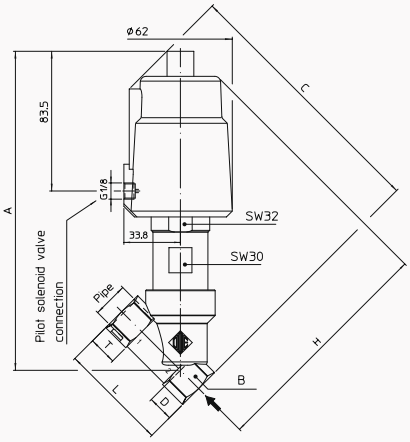


| RACCORDO | PESO | DIMENSIONI [mm] | | | | | | |
|---|---|---|---|---|---|---|---|---|
| ISO 228/1 | [kg] | A | B | C | D | H | L | T |
| G1/2 | 1.6 | 190,6 | SW27 | 156 | 15,4 | 139,7 | 65 | 17 |
| G3/4 | 1.7 | 190,8 | SW32 | 162 | 21,9 | 139,8 | 75 | 19 |
| G1 | 2.1 | 200,3 | SW41 | 168 | 25,1 | 146,6 | 90 | 20,5 |



TEKNO UNO
TECNOLOGIE INDUSTRIALI

## 2/2 NC

| RACC. | DIM. ORIFICIO | Kv | ATTUATORE | PRESSIONE PILOTA [bar] | | PRESSIONE DIFFERENZIALE [bar] | | PRESSIONE MAX AMMISSIBILE [bar] | CODICE | RIF. DISEGNO |
|---|---|---|---|---|---|---|---|---|---|---|
| ISO 228/1 | Ø [mm] | [l/min] | Ø [mm] | MIN | MAX | MIN | MAX | PS | ACCIAIO INOX | |
| G1/2 | 15 | 80 | 70 | 4 | 10 | 0 | 16 | 40 | 21IA4T15GC2 | 1 |
| G3/4 | 20 | 150 | 70 | 4 | 10 | 0 | 10 | 40 | 21IA5T20GC2 | 1 |
| G1 | 25 | 190 | 70 | 4 | 10 | 0 | 10 | 40 | 21IA6T25GC2 | 1 |
| G1 1/4 | 32 | 340 | 70 | 4 | 10 | 0 | 7 | 25 | 21IA7T32GC2 | 1 |
| G1 1/2 | 40 | 430 | 70 | 4 | 10 | 0 | 4,5 | 25 | 21IA8T40GC2 | 1 |
| G2 | 50 | 620 | 70 | 4 | 10 | 0 | 3 | 16 | 21IA9T50GC2 | 1 |

## 2/2 NC ALTA PRESSIONE

| RACC. | DIM. ORIFICIO | Kv | ATTUATORE | PRESSIONE PILOTA [bar] | | PRESSIONE DIFFERENZIALE [bar] | | PRESSIONE MAX AMMISSIBILE [bar] | CODICE | RIF. DISEGNO |
|---|---|---|---|---|---|---|---|---|---|---|
| ISO 228/1 | Ø [mm] | [l/min] | Ø [mm] | MIN | MAX | MIN | MAX | PS | ACCIAIO INOX | |
| G1/2 | 15 | 80 | 70 | 4 | 10 | 0 | 35 | 40 | 21IA4T15GC2-H | 1 |
| G3/4 | 20 | 150 | 70 | 4 | 10 | 0 | 25 | 40 | 21IA5T20GC2-H | 1 |
| G1 | 25 | 190 | 70 | 4 | 10 | 0 | 20 | 40 | 21IA6T25GC2-H | 1 |
| G1 1/4 | 32 | 340 | 70 | 4 | 10 | 0 | 13 | 25 | 21IA7T32GC2-H | 1 |
| G1 1/2 | 40 | 430 | 70 | 4 | 10 | 0 | 8 | 25 | 21IA8T40GC2-H | 1 |
| G2 | 50 | 620 | 70 | 4 | 10 | 0 | 5,5 | 16 | 21IA9T50GC2-H | 1 |

## 2/2 NA

| RACC. | DIM. ORIFICIO | Kv | ATTUATORE | PRESSIONE PILOTA [bar] | | PRESSIONE DIFFERENZIALE [bar] | | PRESSIONE MAX AMMISSIBILE [bar] | CODICE | RIF. DISEGNO |
|---|---|---|---|---|---|---|---|---|---|---|
| ISO 228/1 | Ø [mm] | [l/min] | Ø [mm] | MIN | MAX | MIN | MAX | PS | ACCIAIO INOX | |
| G1/2 | 15 | 80 | 70 | 1,5 | 10 | 0 | VEDERE IL GRAFICO DELLA PRESSIONE | 40 | 21IA4T15GA2 | 1 |
| G3/4 | 20 | 150 | 70 | 1,5 | 10 | 0 | | 40 | 21IA5T20GA2 | 1 |
| G1 | 25 | 190 | 70 | 1,5 | 10 | 0 | | 40 | 21IA6T25GA2 | 1 |
| G1 1/4 | 32 | 340 | 70 | 1,5 | 10 | 0 | | 25 | 21IA7T32GA2 | 1 |
| G1 1/2 | 40 | 430 | 70 | 1,5 | 10 | 0 | | 25 | 21IA8T40GA2 | 1 |
| G2 | 50 | 620 | 70 | 1,5 | 10 | 0 | | 16 | 21IA9T50GA2 | 1 |

## 2/2 DOPPIO EFFETTO

| RACC. | DIM. ORIFICIO | Kv | ATTUATORE | PRESSIONE PILOTA [bar] | | PRESSIONE DIFFERENZIALE [bar] | | PRESSIONE MAX AMMISSIBILE [bar] | CODICE | RIF. DISEGNO |
|---|---|---|---|---|---|---|---|---|---|---|
| ISO 228/1 | Ø [mm] | [l/min] | Ø [mm] | MIN | MAX | MIN | MAX | PS | ACCIAIO INOX | |
| G1/2 | 15 | 80 | 70 | 5 | 10 | 0 | 35 | 40 | 21IA4T15GD2 | 1 |
| G3/4 | 20 | 150 | 70 | 5 | 10 | 0 | 25 | 40 | 21IA5T20GD2 | 1 |
| G1 | 25 | 190 | 70 | 5 | 10 | 0 | 20 | 40 | 21IA6T25GD2 | 1 |
| G1 1/4 | 32 | 340 | 70 | 5 | 10 | 0 | 13 | 25 | 21IA7T32GD2 | 1 |
| G1 1/2 | 40 | 430 | 70 | 5 | 10 | 0 | 8 | 25 | 21IA8T40GD2 | 1 |
| G2 | 50 | 620 | 70 | 5 | 10 | 0 | 5,5 | 16 | 21IA9T50GD2 | 1 |

## 2/2 NC CON ATTUATORE ACCIAIO INOX

| RACC. | DIM. ORIFICIO | Kv | ATTUATORE | PRESSIONE PILOTA [bar] | | PRESSIONE DIFFERENZIALE [bar] | | PRESSIONE MAX AMMISSIBILE [bar] | CODICE | RIF. DISEGNO |
|---|---|---|---|---|---|---|---|---|---|---|
| ISO 228/1 | Ø [mm] | [l/min] | Ø [mm] | MIN | MAX | MIN | MAX | PS | ACCIAIO INOX | |
| G1/2 | 15 | 80 | 50 | 5 | 8 | 0 | 25 | 40 | 21IA4T15GC1-5 | 2 |
| G3/4 | 20 | 150 | 50 | 5 | 8 | 0 | 15 | 40 | 21IA5T20GC1-5 | 2 |
| G1 | 25 | 190 | 50 | 5 | 8 | 0 | 10 | 40 | 21IA6T25GC1-5 | 2 |

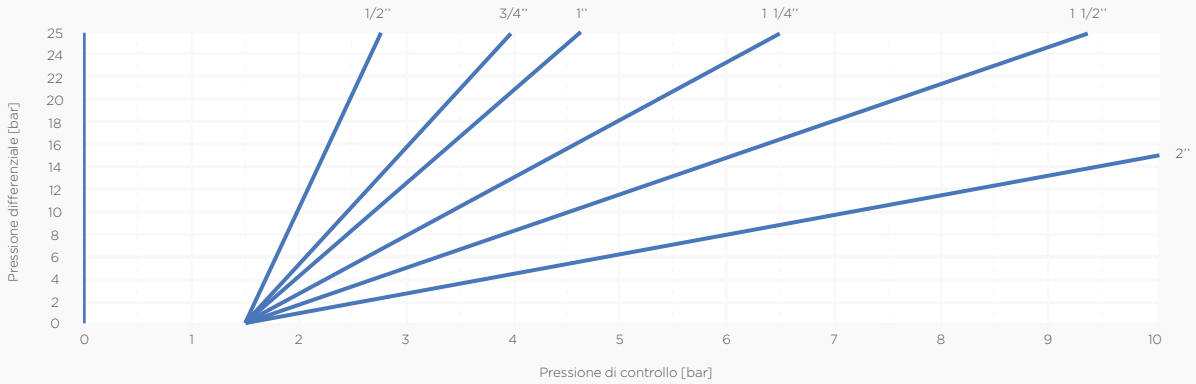


## CODIFICA

| I | II | III | IV | V | VI | VII | VIII | IX | | X |
|---|---|---|---|---|---|---|---|---|---|---|
| 2 | 1 | IA | 4 | T | 15 | G | C | 2 | - | |

**I. NUMERO DI VIE**
**2** - 2 vie

**II. NUMERO DI ELEMENTI**
**1** - 1 elemento

**III. SERIE**
**IA**

**IV. RACCORDO**
**4** - 1/2"
**5** - 3/4"
**6** - 1"
**7** - 1 1/4"
**8** - 1 1/2"
**9** - 2"

**V. MATERIALE TENUTA**
**T** - PTFE

**VI. DIAMETRO NOMINALE**
**15** - DN15
**20** - DN20
**25** - DN25
**32** - DN32
**40** - DN40
**50** - DN50

**VII. TIPOLOGIA DI FILETTATURE**
**G** - ISO 228/1

**VIII. FUNZIONE PILOTA**
**C** - Normalmente chiusa
**A** - Normalmente aperta
**D** - Doppio effetto

**IX. DIMENSIONE FILETTO PILOTA**
**1** - G1/8
**2** - G1/4

**X. OPZIONI**
**5** - Attuatore acciaio Inox
**H** - Versione Alta Pressione
**IP1** - Indicatore di posizione
**A** - Versione ATEX
**HA** - Versione ATEX Alta Pressione ATEX
**5A** - Versione ATEX con attuatore acciaio Inox

## OPZIONI DISPONIBILI

| OPZIONE | TIPO DI VALVOLA | DIMENSIONE VALVOLA/CONNESSIONI | | | | | | NOTE |
|---|---|---|---|---|---|---|---|---|
| | | G1/2 | G3/4 | G1 | G1 1/4 | G1 1/2 | G2 | |
| **5** | 2/2 NC | X | X | X | | | | |
| **H** | 2/2 NC | X | X | X | X | X | X | |
| **IP1** | 2/2 NC, NA | X | X | X | X | X | X | |
| **A** | 2/2 NC, NA | X | X | X | X | X | X | RIF. 2/2 NC, NO TABELLE |
| **HA** | 2/2 NC | X | X | X | X | X | X | RIF. A -H VERS. TABELLA |
| **5A** | 2/2 NC | X | X | X | | | | |

**Conforme alla Direttiva 2014/34/EU ATEX**
II 2G Ex h IIC T6 o TX Gb
(-40°C ≤ Tamb ≤ 80°C)
per attuatore Ø70mm

**Conforme alla Direttiva 2014/34/EU ATEX**
II 2G Ex h IIC T6...T3 Gb
II 2D Ex h IIIC T80°C...T180°C Db
(-40 °C ≤ Tamb ≤ 80°C)
per attuatore Ø50mm


TEKNO UNO
TECNOLOGIE INDUSTRIALI

# SERIE 21IZ1

## Valvole a comando pneumatico, valvole a sede inclinata

**21IZ1** sono valvole a sede inclinata a comando pneumatico fornite di:
- portata elevata grazie al design del corpo;
- design ottimizzato per funzionamento anti colpo d'ariete (versioni sotto otturatore);
- corpo valvole e cilindro attuatore in acciaio Inox resistente alla corrosione;
- indicatore ottico di posizione;
- packing autoregistrante senza necessità di manutenzione;
- testa di comando orientabile (rotazione 360°);
- un'ampia gamma di connessioni al processo.

**DATI TECNICI**

| | | | | |
|---|---|---|---|---|
| **CONNESSIONI** | Filettata | A saldare | Tri-Clamp | Flangiata |
| | G 3/8 ÷ 3 | DN15 ÷ DN80 | DN15 ÷ DN80 | DN15 ÷ DN100 |
| **DIM. ATTUATORE** | Ø 40 ÷ 125 mm | | | |
| **DIREZIONE FLUSSO** | sotto sede o sopra sede | | | |
| **TIPO CONTROLLO** | singolo effetto normalmente aperta, normalmente chiusa e doppio effetto | | | |
| **TEMPERATURA FLUIDO** | -10°C +180°C | | | |
| **TEMPERATURA AMBIENTE** | -10°C +80°C | | | |
| **VISCOSITÀ** | max 600 cSt | | | |
| **FLUIDO PILOTA** | Aria, gas inerti | | | |
| **TEMPERATURA FLUIDO PILOTA** | max +80°C | | | |

**MATERIALI**

| | |
|---|---|
| **CORPO VALVOLA** | acciaio INOX AISI 316 o AISI 304 |
| **TENUTA** | PTFE |
| **TENUTA STELO** | PTFE, PTFE+CARBON, PEEK |
| **CILINDRO ATTUATORE** | acciaio INOX AISI 304 fino a Ø 90 mm, alluminio per Ø 125 mm |
| **GUARNIZIONI ATTUATORE** | FKM |

Verificare la compatibilità chimica dei fluidi con i materiali della valvola in fase di quotazione.

▪ **CE**
- 2014/68/EU (PED)
fino a 1" - art. 4.3
maggiore 1" fino a 2" - cat. I modulo A
maggiore 2" - cat. I modulo A (usare solo con gas del Gruppo 2 o liquidi)

- 2014/34/EU (ATEX) Disponibile su richiesta.
Fare riferimento alle pagine successive per la marcatura completa.

▪ Versione speciale con materiali a contatto con il fluido in accordo al **Reg. CE 1935/2004** disponibile su richiesta

## CONNESSIONI A SALDARE

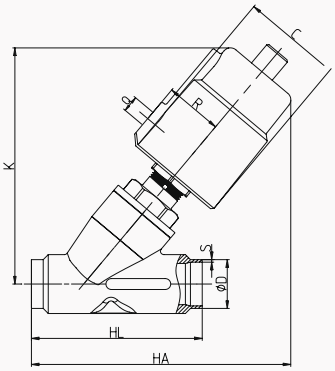


## CONNESSIONI FILETTATE

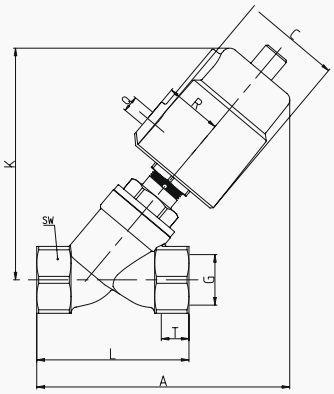


## CONNESSIONI FLANGIATE

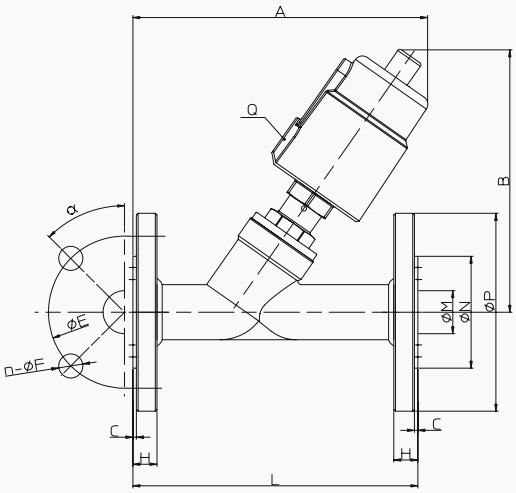


## CONNESSIONI TRI-CLAMP

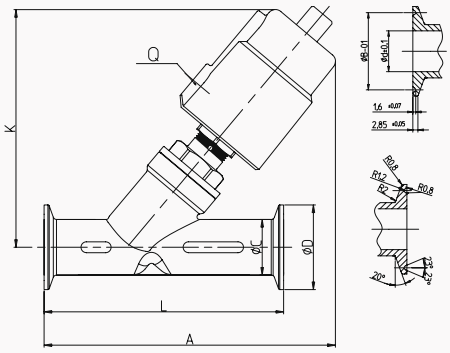




TEKNO UNO
TECNOLOGIE INDUSTRIALI

## CONNESSIONI A SALDARE

| DN | ATTUATORE [mm] | HA [mm] | K [mm] | HL [mm] | ØD [mm] | | S [mm] | | C [mm] | R [mm] | Q |
|---|---|---|---|---|---|---|---|---|---|---|---|
| | | | | | DIN11850-2 | DIN11850-3 | DIN11850-2 | DIN11850-3 | | | |
| DN15 | 40 | 118 | 112 | 70 | 19 | 20 | 1,5 | 2 | 50,5 | 27 | 1/8 |
| DN15 | 50 | 128 | 125 | 70 | 19 | 20 | 1,5 | 2 | 60 | 33 | 1/8 |
| DN20 | 50 | 135 | 132 | 82 | 23 | 24 | 1,5 | 2 | 60 | 33 | 1/8 |
| DN25 | 50 | 150 | 136 | 100 | 29 | 30 | 1,5 | 2 | 60 | 33 | 1/8 |
| DN25 | 63 | 175 | 162 | 100 | 29 | 30 | 1,5 | 2 | 75 | 41 | 1/8 |
| DN32 | 63 | 186 | 174 | 125 | 35 | 36 | 1,5 | 2 | 75 | 41 | 1/8 |
| DN32 | 90 | 232 | 223 | 125 | 35 | 36 | 1,5 | 2 | 106 | 55 | 1/8 |
| DN40 | 63 | 190 | 175 | 130 | 41 | 42 | 1,5 | 2 | 75 | 41 | 1/8 |
| DN40 | 90 | 235 | 223 | 130 | 41 | 42 | 1,5 | 2 | 106 | 55 | 1/8 |
| DN50 | 63 | 206 | 183 | 155 | 53 | 54 | 1,5 | 2 | 75 | 41 | 1/8 |
| DN50 | 90 | 250 | 232 | 155 | 53 | 54 | 1,5 | 2 | 106 | 55 | 1/8 |
| DN50 | 125 | 307 | 300 | 155 | 53 | 54 | 1,5 | 2 | 170 | 85 | 1/4 |
| DN65 SQC | 90 | 320 | 280 | 270 | 70 | | 2 | | 106 | 55 | 1/8 |
| DN65 SQC | 125 | 360 | 330 | 270 | 70 | | 2 | | 170 | 85 | 1/4 |
| DN80 SQC | 125 | 360 | 355 | 284 | 85 | | 2 | | 170 | 85 | 1/4 |

## CONNESSIONI FLANGIATE

| DN | ATTUATORE [mm] | A mm | B mm | L mm | C [mm] | | H [mm] | | ØM [mm] | ØN [mm] | | ØP [mm] | | ØE [mm] | | N-ØF [mm] | | α | | Q |
|---|---|---|---|---|---|---|---|---|---|---|---|---|---|---|---|---|---|---|---|---|
| | | | | | DIN | ANSI | DIN | ANSI | | DIN | ANSI | DIN | ANSI | DIN | ANSI | DIN | ANSI | DIN | ANSI | |
| DN15 | 40 | 135 | 125 | 130 | 2 | 1.5 | 14 | 14 | 16 | 45 | 35 | 95 | 90 | 65 | 60,5 | 4-14 | 4-15,8 | 45° | 45° | 1/8 |
| DN15 | 50 | 145 | 140 | 130 | 2 | 1.5 | 14 | 14 | 16 | 45 | 35 | 95 | 90 | 65 | 60,5 | 4-14 | 4-15,8 | 45° | 45° | 1/8 |
| DN20 | 50 | 165 | 140 | 150 | 2 | 1.5 | 14 | 14,5 | 19 | 56 | 43 | 105 | 98,5 | 75 | 69,85 | 4-14 | 4-15,8 | 45° | 45° | 1/8 |
| DN25 | 50 | 170 | 145 | 160 | 2 | 1.5 | 14 | 16 | 26 | 65 | 50,8 | 115 | 110 | 85 | 79,25 | 4-14 | 4-15,8 | 45° | 45° | 1/8 |
| DN25 | 63 | 190 | 175 | 160 | 2 | 1.5 | 14 | 16 | 26 | 65 | 50,8 | 115 | 110 | 85 | 79,25 | 4-14 | 4-15,8 | 45° | 45° | 1/8 |
| DN32 | 63 | 190 | 188 | 180 | 2 | 1.5 | 16 | 17,5 | 31 | 78 | 63,5 | 140 | 117 | 100 | 88,9 | 4-18 | 4-15,8 | 45° | 45° | 1/8 |
| DN32 | 90 | 230 | 235 | 180 | 2 | 1.5 | 16 | 17,5 | 31 | 78 | 63,5 | 140 | 117 | 100 | 88,9 | 4-18 | 4-15,8 | 45° | 45° | 1/8 |
| DN40 | 63 | 206 | 190 | 200 | 3 | 1.5 | 16 | 19,5 | 38 | 84 | 73 | 150 | 127 | 110 | 98,55 | 4-18 | 4-15,8 | 45° | 45° | 1/8 |
| DN40 | 90 | 250 | 240 | 200 | 3 | 1.5 | 16 | 19,5 | 38 | 84 | 73 | 150 | 127 | 110 | 98,55 | 4-18 | 4-15,8 | 45° | 45° | 1/8 |
| DN50 | 63 | 235 | 195 | 230 | 3 | 1.5 | 16 | 20,5 | 49 | 100 | 92 | 165 | 150 | 125 | 120,65 | 4-18 | 4-19.0 | 45° | 45° | 1/8 |
| DN50 | 90 | 277 | 245 | 230 | 3 | 1.5 | 16 | 20,5 | 49 | 100 | 92 | 165 | 150 | 125 | 120,65 | 4-18 | 4-19.0 | 45° | 45° | 1/8 |
| DN50 | 125 | 330 | 310 | 230 | 3 | 1.5 | 16 | 20,5 | 49 | 100 | 92 | 165 | 150 | 125 | 120,65 | 4-18 | 4-19.0 | 45° | 45° | 1/4 |
| DN65 SQC | 90 | 330 | 280 | 290 | 3 | 1.5 | 18 | 24 | 66 | 120 | 105 | 185 | 178 | 145 | 139,7 | 4-18 | 4-19.0 | 45° | 45° | 1/8 |
| DN65 SQC | 125 | 375 | 330 | 290 | 3 | 1.5 | 18 | 24 | 66 | 120 | 105 | 185 | 178 | 145 | 139,7 | 4-18 | 4-19.0 | 45° | 45° | 1/4 |
| DN80 SQC | 125 | 380 | 355 | 310 | 3 | 1.5 | 20 | 25,5 | 78 | 135 | 127 | 200 | 190,5 | 160 | 152,4 | 8-18 | 4-19.0 | 22,5° | 45° | 1/4 |
| DN100 | 125 | 420 | 395 | 350 | 3 | 1.5 | 20 | 25,5 | 96 | 155 | 157 | 215 | 229 | 180 | 190,5 | 8-18 | 8-19.0 | 22,5° | 22,5° | 1/4 |

## CONNESSIONI FILETTATE

| DN | ATTUATORE [mm] | RACCORDO | A [mm] | K [mm] | L [mm] | T [mm] | C [mm] | R [mm] | Q | CH |
|---|---|---|---|---|---|---|---|---|---|---|
| DN10 | 40 | 3/8 | 124 | 112 | 68 | 12 | 50,5 | 27 | 1/8 | 27 |
| DN10 | 50 | 3/8 | 135 | 125 | 68 | 12 | 60 | 33 | 1/8 | 27 |
| DN15 | 40 | 1/2 | 124 | 112 | 68 | 15 | 50,5 | 27 | 1/8 | 27 |
| DN15 | 50 | 1/2 | 135 | 125 | 68 | 15 | 60 | 33 | 1/8 | 27 |
| DN20 | 50 | 3/4 | 140 | 132 | 75 | 16 | 60 | 33 | 1/8 | 32 |
| DN25 | 50 | 1 | 150 | 136 | 90 | 17 | 60 | 33 | 1/8 | 40 |
| DN25 | 63 | 1 | 172 | 162 | 90 | 17 | 75 | 41 | 1/8 | 40 |
| DN32 | 63 | 1 1/4 | 190 | 174 | 116 | 21 | 75 | 41 | 1/8 | 50 |
| DN32 | 90 | 1 1/4 | 235 | 223 | 116 | 21 | 106 | 55 | 1/8 | 50 |
| DN40 | 63 | 1 1/2 | 190 | 175 | 116 | 21 | 75 | 41 | 1/8 | 56 |
| DN40 | 90 | 1 1/2 | 235 | 223 | 116 | 21 | 106 | 55 | 1/8 | 56 |
| DN50 | 63 | 2 | 205 | 183 | 138 | 22 | 75 | 41 | 1/8 | 69 |
| DN50 | 90 | 2 | 250 | 232 | 138 | 22 | 106 | 55 | 1/8 | 69 |
| DN50 | 125 | 2 | 305 | 300 | 138 | 22 | 170 | 85 | 1/4 | 69 |
| DN65 SQC | 90 | 2 1/2 | 275 | 280 | 178 | 26 | 106 | 55 | 1/8 | 85 |
| DN65 SQC | 125 | 2 1/2 | 320 | 330 | 178 | 26 | 170 | 85 | 1/4 | 85 |
| DN80 SQC | 125 | 3 | 340 | 355 | 210 | 27 | 170 | 85 | 1/4 | 100 |

## CONNESSIONI TRI-CLAMP

| DN | ATTUATORE [mm] | A [mm] | K [mm] | L [mm] | ØC [mm] | Ød [mm] | ØD [mm] | B [mm] | Q |
|---|---|---|---|---|---|---|---|---|---|
| DN15 | 40 | 130 | 115 | 80 | 19 | 15 | 34 | 27,5 | 1/8" |
| DN15 | 50 | 140 | 126 | 80 | 19 | 15 | 34 | 27,5 | 1/8" |
| DN20 | 50 | 158 | 148 | 130 | 25 | 19 | 50,5 | 43,5 | 1/8" |
| DN25 | 50 | 165 | 140 | 130 | 32 | 27 | 50,5 | 43,5 | 1/8" |
| DN25 | 63 | 188 | 166 | 130 | 32 | 27 | 50,5 | 43,5 | 1/8" |
| DN32 | 63 | 200 | 174 | 146 | 37 | 31 | 50,5 | 43,5 | 1/8" |
| DN32 | 90 | 245 | 223 | 146 | 37 | 31 | 50,5 | 43,5 | 1/8" |
| DN40 | 63 | 210 | 175 | 160 | 40 | 33 | 64 | 56,5 | 1/8" |
| DN40 | 90 | 255 | 223 | 160 | 40 | 33 | 64 | 56,5 | 1/8" |
| DN50 | 63 | 221 | 185 | 175 | 53 | 45 | 64 | 56,5 | 1/8" |
| DN50 | 90 | 265 | 235 | 175 | 53 | 45 | 64 | 56,5 | 1/8" |
| DN50 | 125 | 325 | 296 | 175 | 53 | 45 | 64 | 56,5 | 1/4" |
| DN65 SQC | 90 | 325 | 280 | 278 | 75 | 66 | 91 | 83,5 | 1/8" |
| DN65 SQC | 125 | 360 | 330 | 278 | 75 | 66 | 91 | 83,5 | 1/4" |
| DN80 SQC | 125 | 360 | 352 | 290 | 89 | 78 | 106 | 97 | 1/4" |
| DN65 SQC | 90 | 2 1/2 | 275 | 280 | 178 | 26 | 106 | 55 | 1/8 |
| DN65 SQC | 125 | 2 1/2 | 320 | 330 | 178 | 26 | 170 | 85 | 1/4 |
| DN80 SQC | 125 | 3 | 340 | 355 | 210 | 27 | 170 | 85 | 1/4 |

## 2/2 NC - SOPRA SEDE

| DIM. | RACC. | DIM. ORIFICIO | Kv | Kv | ATTUATORE | PRESSIONE PILOTA [bar] | | PRESSIONE DIFFERENZIALE [bar] | | PRESSIONE MAX AMMISSIBILE [bar] | CODICE |
|---|---|---|---|---|---|---|---|---|---|---|---|
| | | Ø [mm] | [$m^3$/h] | [l/min] | Ø [mm] | MIN | MAX | MIN | MAX | PS | |
| DN10 | 3/8" | 13 | 3,9 | 65,0 | 40 | 3,0 | 4,5 | 0 | 16,0 | 16 | 21IZ1CS1ATT0101** |
| | | | | | 50 | 3,0 | 3,5 | 0 | 16,0 | 16 | 21IZ1DS1ATT0101** |
| DN15 | 1/2" | 13 | 4,3 | 71,7 | 40 | 3,0 | 4,5 | 0 | 16,0 | 16 | 21IZ1CS1ATT0151** |
| | | | | | 50 | 3,0 | 3,5 | 0 | 16,0 | 16 | 21IZ1DS1ATT0151** |
| DN20 | 3/4" | 18 | 7,6 | 126,7 | 50 | 3,0 | 4,0 | 0 | 16,0 | 16 | 21IZ1DS1ATT0201** |
| DN25 | 1" | 24 | 15,8 | 263,3 | 50 | 3,0 | 4,5 | 0 | 16,0 | 16 | 21IZ1DS1ATT0251** |
| | | | | | 63 | 3,0 | 3,5 | 0 | 16,0 | 16 | 21IZ1ES1ATT0251** |
| DN32 | 1 1/4" | 31 | 26 | 433,3 | 63 | 3,0 | 5,5 | 0 | 16,0 | 16 | 21IZ1ES1ATT0321** |
| | | | | | 90 | 2,0 | 3,5 | 0 | 16,0 | 16 | 21IZ1FS1ATT0321** |
| DN40 | 1 1/2" | 35 | 32 | 533,3 | 63 | 3,0 | 6,5 | 0 | 16,0 | 16 | 21IZ1ES1ATT0401** |
| | | | | | 90 | 3,0 | 4,0 | 0 | 16,0 | 16 | 21IZ1FS1ATT0401** |
| DN50 | 2" | 45 | 52 | 866,7 | 63 | 3,0 | 7,0 | 0 | 9,0 | 16 | 21IZ1ES1ATT0501** |
| | | | | | 90 | 3,0 | 4,5 | 0 | 16,0 | 16 | 21IZ1FS1ATT0501** |
| | | | | | 125 | 3,0 | 4,0 | 0 | 16,0 | 16 | 21IZ1GA1ATT0501** |
| DN65 | 2 1/2" | 61 | 83,2 | 1386,7 | 90 | 3,0 | 6,0 | 0 | 10,0 | 16 | 21IZ1FS1ATT0651** |
| | | | | | 125 | 3,0 | 4,0 | 0 | 16,0 | 16 | 21IZ1GA1ATT0651** |
| DN80 | 3" | 80 | 119 | 1983,3 | 125 | 3,0 | 7,0 | 0 | 12,0 | 16 | 21IZ1GA1ATT0801** |

## 2/2 NC - SOTTO SEDE

| DIM. | RACC. | DIM. ORIFICIO | Kv | Kv | ATTUATORE | PRESSIONE PILOTA [bar] | | PRESSIONE DIFFERENZIALE [bar] | | PRESSIONE MAX AMMISSIBILE [bar] | CODICE |
|---|---|---|---|---|---|---|---|---|---|---|---|
| | | Ø [mm] | [$m^3$/h] | [l/min] | Ø [mm] | MIN | MAX | MIN | MAX | PS | |
| DN10 | 3/8" | 13 | 3,9 | 65,0 | 40 | 4,0 | 8,0 | 0 | 13,0 | 16 | 21IZ1CS1ATT0102** |
| | | | | | 50 | 4,5 | 8,0 | 0 | 14,0 | 16 | 21IZ1DS1ATT0102** |
| DN15 | 1/2" | 13 | 4,3 | 71,7 | 40 | 4,0 | 8,0 | 0 | 13,0 | 16 | 21IZ1CS1ATT0152** |
| | | | | | 50 | 4,5 | 8,0 | 0 | 14,0 | 16 | 21IZ1DS1ATT0152** |
| DN20 | 3/4" | 18 | 7,6 | 126,7 | 50 | 4,5 | 8,0 | 0 | 14,0 | 16 | 21IZ1DS1ATT0202** |
| DN25 | 1" | 24 | 15,8 | 263,3 | 50 | 4,5 | 8,0 | 0 | 8,0 | 16 | 21IZ1DS1ATT0252** |
| | | | | | 63 | 5,0 | 8,0 | 0 | 13,0 | 16 | 21IZ1ES1ATT0252** |
| DN32 | 1 1/4" | 31 | 26 | 433,3 | 63 | 5,0 | 8,0 | 0 | 6,0 | 16 | 21IZ1ES1ATT0322** |
| | | | | | 90 | 6,0 | 8,0 | 0 | 16,0 | 16 | 21IZ1FS1ATT0322** |
| DN40 | 1 1/2" | 35 | 32 | 533,3 | 63 | 5,0 | 8,0 | 0 | 5,0 | 16 | 21IZ1ES1ATT0402** |
| | | | | | 90 | 6,0 | 8,0 | 0 | 16,0 | 16 | 21IZ1FS1ATT0402** |
| DN50 | 2" | 45 | 52 | 866,7 | 63 | 5,0 | 8,0 | 0 | 2,0 | 16 | 21IZ1ES1ATT0502** |
| | | | | | 90 | 6,0 | 8,0 | 0 | 10,0 | 16 | 21IZ1FS1ATT0502** |
| | | | | | 125 | 5,5 | 8,0 | 0 | 16,0 | 16 | 21IZ1GA1ATT0502** |
| DN65 | 2 1/2" | 61 | 83,2 | 1386,7 | 90 | 6,0 | 8,0 | 0 | 5,0 | 16 | 21IZ1FS1ATT0652** |
| | | | | | 125 | 5,5 | 8,0 | 0 | 9,0 | 16 | 21IZ1GA1ATT0652** |
| DN80 | 3" | 80 | 119 | 1983,3 | 125 | 5,5 | 8,0 | 0 | 5,0 | 16 | 21IZ1GA1ATT0802** |
| DN100 | 4" | 90 | 132 | 2200,0 | 125 | 5,5 | 8,0 | 0 | 2,5 | 16 | 21IZ1GA1ATT1002** |

## 2/2 NA - SOPRA OTTURATORE

| DIM. | RACC. | DIM. ORIFICIO | Kv | Kv | ATTUATORE | PRESSIONE PILOTA [bar] | | PRESSIONE DIFFERENZIALE [bar] | | PRESSIONE MAX AMMISSIBILE [bar] | CODICE |
|---|---|---|---|---|---|---|---|---|---|---|---|
| | | Ø [mm] | [$m^3$/h] | [l/min] | Ø [mm] | MIN | MAX | MIN | MAX | PS | |
| DN10 | 3/8" | 13 | 3,9 | 65,0 | 40 | 3,0 | 8,0 | 0 | 16,0 | 16 | 21IZ1CS0ATT0101** |
| | | | | | 50 | 3,0 | 8,0 | 0 | 16,0 | 16 | 21IZ1DS0ATT0101** |
| DN15 | 1/2" | 13 | 4,3 | 71,7 | 40 | 3,0 | 8,0 | 0 | 16,0 | 16 | 21IZ1CS0ATT0151** |
| | | | | | 50 | 3,0 | 8,0 | 0 | 16,0 | 16 | 21IZ1DS0ATT0151** |
| DN20 | 3/4" | 18 | 7,6 | 126,7 | 50 | 3,0 | 8,0 | 0 | 12,0 | 16 | 21IZ1DS0ATT0201** |
| DN25 | 1" | 24 | 15,8 | 263,3 | 50 | 3,0 | 8,0 | 0 | 3,0 | 16 | 21IZ1DS0ATT0251** |
| | | | | | 63 | 4,5 | 8,0 | 0 | 16,0 | 16 | 21IZ1ES0ATT0251** |
| DN32 | 1 1/4" | 31 | 26 | 433,3 | 63 | 4,5 | 8,0 | 0 | 14,0 | 16 | 21IZ1ES0ATT0321** |
| DN40 | 1 1/2" | 35 | 32 | 533,3 | 63 | 4,5 | 8,0 | 0 | 14,0 | 16 | 21IZ1ES0ATT0401** |
| DN50 | 2" | 45 | 52 | 866,7 | 63 | 4,5 | 8,0 | 0 | 6,0 | 16 | 21IZ1GA0ATT0501** |

## 2/2 NA - SOTTO OTTURATORE

| DIM. | RACC. | DIM. ORIFICIO | Kv | Kv | ATTUATORE | PRESSIONE PILOTA [bar] | | PRESSIONE DIFFERENZIALE [bar] | | PRESSIONE MAX AMMISSIBILE [bar] | CODICE |
|---|---|---|---|---|---|---|---|---|---|---|---|
| | | Ø [mm] | [$m^3$/h] | [l/min] | Ø [mm] | MIN | MAX | MIN | MAX | PS | |
| DN10 | 3/8" | 13 | 3,9 | 65,0 | 40 | 3,0 | 5,0 | 0 | 16,0 | 16 | 21IZ1CS0ATT0102** |
| | | | | | 50 | 3,0 | 4,0 | 0 | 16,0 | 16 | 21IZ1DS0ATT0102** |
| DN15 | 1/2" | 13 | 4,3 | 71,7 | 40 | 3,0 | 5,0 | 0 | 16,0 | 16 | 21IZ1CS0ATT0152** |
| | | | | | 50 | 3,0 | 4,0 | 0 | 16,0 | 16 | 21IZ1DS0ATT0152** |
| DN20 | 3/4" | 18 | 7,6 | 126,7 | 50 | 3,0 | 6,0 | 0 | 16,0 | 16 | 21IZ1DS0ATT0202** |
| DN25 | 1" | 24 | 15,8 | 263,3 | 50 | 3,0 | 6,0 | 0 | 13,0 | 16 | 21IZ1DS0ATT0252** |
| | | | | | 63 | 3,0 | 5,0 | 0 | 16,0 | 16 | 21IZ1ES0ATT0252** |
| DN32 | 1 1/4" | 31 | 26 | 433,3 | 63 | 3,0 | 6,0 | 0 | 13,0 | 16 | 21IZ1ES0ATT0322** |
| DN40 | 1 1/2" | 35 | 32 | 533,3 | 63 | 3,0 | 6,0 | 0 | 7,0 | 16 | 21IZ1ES0ATT0402** |
| | | | | | 90 | 3,0 | 3,5 | 0 | 16,0 | 16 | 21IZ1FS0ATT0402** |
| DN50 | 2" | 45 | 52 | 866,7 | 63 | 3,0 | 6,0 | 0 | 5,0 | 16 | 21IZ1ES0ATT0502** |
| | | | | | 90 | 3,0 | 6,0 | 0 | 12,0 | 16 | 21IZ1FS0ATT0502** |
| DN65 | 2 1/2" | 61 | 83,2 | 1386,7 | 90 | 3,0 | 5,0 | 0 | 7,5 | 16 | 21IZ1FS0ATT0652** |
| | | | | | 125 | 3,0 | 7,0 | 0 | 14,0 | 16 | 21IZ1GA0ATT0652** |
| DN80 | 3" | 80 | 119 | 1983,3 | 125 | 3,0 | 7,0 | 0 | 12,0 | 16 | 21IZ1GA0ATT0802** |

## 2/2 DE - SOPRA SEDE

| DIM. | CONN. | DIM. ORIFICIO | Kv | Kv | ATTUATORE | PRESSIONE PILOTA [bar] | | PRESSIONE DIFFERENZIALE [bar] | | PRESSIONE MAX AMMISSIBILE [bar] | CODICE |
|---|---|---|---|---|---|---|---|---|---|---|---|
| | | Ø [mm] | [$m^3$/h] | [l/min] | Ø [mm] | MIN | MAX | MIN | MAX | PS | |
| DN10 | 3/8" | 13 | 3,9 | 65,0 | 40 | 3,0 | 4,5 | 0 | 16,0 | 16 | 21IZ1CS3ATT0101** |
| | | | | | 50 | 3,0 | 3,5 | 0 | 16,0 | 16 | 21IZ1DS3ATT0101** |
| DN15 | 1/2" | 13 | 4,3 | 71,7 | 40 | 3,0 | 4,5 | 0 | 16,0 | 16 | 21IZ1CS3ATT0151** |
| | | | | | 50 | 3,0 | 3,5 | 0 | 16,0 | 16 | 21IZ1DS3ATT0151** |
| DN20 | 3/4" | 18 | 7,6 | 126,7 | 50 | 3,0 | 4,0 | 0 | 16,0 | 16 | 21IZ1DS3ATT0201** |
| DN25 | 1" | 24 | 15,8 | 263,3 | 50 | 3,0 | 4,5 | 0 | 16,0 | 16 | 21IZ1DS3ATT0251** |
| | | | | | 63 | 3,0 | 3,5 | 0 | 16,0 | 16 | 21IZ1ES3ATT0251** |
| DN32 | 1 1/4" | 31 | 26 | 433,3 | 63 | 3,0 | 5,5 | 0 | 16,0 | 16 | 21IZ1ES3ATT0321** |
| | | | | | 90 | 3,0 | 4,0 | 0 | 16,0 | 16 | 21IZ1FS3ATT0321** |
| DN40 | 1 1/2" | 35 | 32 | 533,3 | 63 | 3,0 | 6,5 | 0 | 16,0 | 16 | 21IZ1ES3ATT0401** |
| | | | | | 90 | 3,0 | 4,0 | 0 | 16,0 | 16 | 21IZ1FS3ATT0401** |
| DN50 | 2" | 45 | 52 | 866,7 | 63 | 3,0 | 7,0 | 0 | 10,0 | 16 | 21IZ1ES3ATT0501** |
| | | | | | 90 | 3,0 | 4,5 | 0 | 16,0 | 16 | 21IZ1FS3ATT0501** |
| | | | | | 125 | 3,0 | 4,0 | 0 | 16,0 | 16 | 21IZ1GA3ATT0501** |
| DN65 | 2 1/2" | 61 | 83,2 | 1386,7 | 90 | 3,0 | 6,0 | 0 | 10,0 | 16 | 21IZ1FS3ATT0651** |
| | | | | | 125 | 3,0 | 4,0 | 0 | 16,0 | 16 | 21IZ1GA3ATT0651** |
| DN80 | 3" | 80 | 119 | 1983,3 | 125 | 3,0 | 7,0 | 0 | 12,0 | 16 | 21IZ1GA3ATT0801** |

## 2/2 DE - SOTTO SEDE

| DIM. | CONN. | DIM. ORIFICIO | Kv | Kv | ATTUATORE | PRESSIONE PILOTA [bar] | | PRESSIONE DIFFERENZIALE [bar] | | PRESSIONE MAX AMMISSIBILE [bar] | CODICE |
|---|---|---|---|---|---|---|---|---|---|---|---|
| | | Ø [mm] | [$m^3$/h] | [l/min] | Ø [mm] | MIN | MAX | MIN | MAX | PS | |
| DN10 | 3/8" | 13 | 3,9 | 65,0 | 40 | 3,0 | 4,0 | 0 | 16,0 | 16 | 21IZ1CS3ATT0102** |
| | | | | | 50 | 3,0 | 4,0 | 0 | 16,0 | 16 | 21IZ1DS3ATT0102** |
| DN15 | 1/2" | 13 | 4,3 | 71,7 | 40 | 3,0 | 4,0 | 0 | 16,0 | 16 | 21IZ1CS3ATT0152** |
| | | | | | 50 | 3,0 | 4,0 | 0 | 16,0 | 16 | 21IZ1DS3ATT0152** |
| DN20 | 3/4" | 18 | 7,6 | 126,7 | 50 | 3,0 | 4,0 | 0 | 16,0 | 16 | 21IZ1DS3ATT0202** |
| DN25 | 1" | 24 | 15,8 | 263,3 | 50 | 3,0 | 6,5 | 0 | 16,0 | 16 | 21IZ1DS3ATT0252** |
| | | | | | 63 | 3,0 | 5,5 | 0 | 16,0 | 16 | 21IZ1ES3ATT0252** |
| DN32 | 1 1/4" | 31 | 26 | 433,3 | 63 | 3,0 | 7,0 | 0 | 16,0 | 16 | 21IZ1ES3ATT0322** |
| | | | | | 90 | 3,0 | 4,5 | 0 | 16,0 | 16 | 21IZ1FS3ATT0322** |
| DN40 | 1 1/2" | 35 | 32 | 533,3 | 63 | 3,0 | 7,5 | 0 | 12,0 | 16 | 21IZ1ES3ATT0402** |
| | | | | | 90 | 3,0 | 5,0 | 0 | 16,0 | 16 | 21IZ1FS3ATT0402** |
| DN50 | 2" | 45 | 52 | 866,7 | 63 | 3,0 | 7,5 | 0 | 4,0 | 16 | 21IZ1ES3ATT0502** |
| | | | | | 90 | 3,0 | 6,0 | 0 | 16,0 | 16 | 21IZ1FS3ATT0502** |
| | | | | | 125 | 3,0 | 4,0 | 0 | 16,0 | 16 | 21IZ1GA3ATT0502** |
| DN65 | 2 1/2" | 61 | 83,2 | 1386,7 | 90 | 3,0 | 7,5 | 0 | 10,0 | 16 | 21IZ1FS3ATT0652** |
| | | | | | 125 | 3,0 | 6,0 | 0 | 16,0 | 16 | 21IZ1GA3ATT0652** |
| DN80 | 3" | 80 | 119 | 1983,3 | 125 | 3,0 | 7,0 | 0 | 10,0 | 16 | 21IZ1GA3ATT0802** |
| DN100 | 4" | 90 | 132 | 2200,0 | 125 | 3,0 | 7,5 | 0 | 8,0 | 16 | 21IZ1GA3ATT1002** |

## CODIFICA

| I | II | III | IV | V | VI | VII | VIII | IX | X | XI | XII |
|---|---|---|---|---|---|---|---|---|---|---|---|
| 2 | 1 | IZ1 | CS | 1 | A | T | T | 010 | 1 | BP | - |

**I. NUMERO DI VIE**
**2** - 2 vie

**II. NUMERO DI ELEMENTI**
**1** - 1 elemento

**III. SERIE**
**IZ1** - Serie ASV IZ1

**IV. ATTUATORE**
**CS** - 40 mm
**DS** - 50 mm
**ES** - 63 mm
**FS** - 90 mm
**GA** - 125 mm

**V. FUNZIONE PILOTA**
**0** - NA
**1** - NC
**3** - Doppio effetto

**VI. MATERIALE CORPO**
**A** - AISI 316
**B** - AISI 304

**VII. TENUTA CORPO**
**T** - PTFE

**VIII. TENUTA STELO**
**T** - PTFE
**P** - PEEK*

**IX. DIAMETRO NOMINALE**
**010**
**015**
**020**
**025**
**032**
**040**
**050**
**065**
**080**
**100** (disponibile solo per versioni flangiate)

**X. DIREZIONE FLUSSO**
**1** - Sopra sede
**2** - Sotto sede

**XI. CONNESSIONI PROCESSO**
**BP** - BSP
**BT** - BSPT
**CL** - Tri- Clamp ISO 2852
**FA** - Flangia ASME B16.5
**FL** - Flangia DIN 2576
**W2** - A saldare DIN 11850-2
**W3** - A saldare DIN 11850-3

**XII. OPZIONI**
**A** - Versione ATEX
**P** - Indicatore elettrico di posizione
**S** - Limitatore di corsa

*Disponibile su richiesta

## OPZIONI DISPONIBILI

| OPZIONE | TIPO VALVOLA | DIMENSIONE ATTUATORE | | | | | NOTE |
|---|---|---|---|---|---|---|---|
| | | 40 mm | 50 mm | 63 mm | 90 mm | 125 mm | |
| **A** | 2/2 NC, NA, DE | X | X | X | X | X | |
| **P** | 2/2 NC, NA, DE | X | X | X | X | X | Disponibile anche come parte indipendente, si prega di fare riferimento al capitolo "Accessori" |
| **S** | 2/2 NC, NA, DE | | X | X | X | | Disponibile solo pre-assemblata sulla valvola |

**Conforme alla Direttiva 2014/34/EU ATEX**
II 2G Ex h IIC T6...T3 Gb
II 2D Ex h IIIC T80°C...T180°C Db
(-10 °C ≤ Tamb ≤ 80°C)

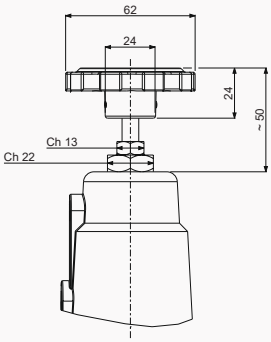


Il **Limitatore di Corsa** è un dispositivo da installare sulle valvole pneumatiche a sede inclinata serie 21IZ1/21IZ3. La sua funzione è quella di condizionare il posizionamento dell'otturatore valvola, limitandone la corsa e di conseguenza regolando la portata attraverso la stessa. In caso di mancanza di pressione di pilotaggio o per anomalie di varia natura, esso funge da comando manuale di emergenza.

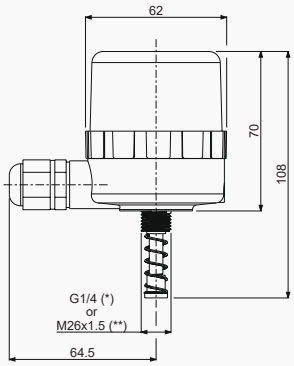


L' **Indicatore Elettrico di Posizione** è un accessorio da abbinare alle valvole pneumatiche a sede inclinata serie 21IZ1/21IZ3. Tale dispositivo, montato direttamente sull'attuatore della valvola, permette di monitorarne lo stato di apertura e chiusura tramite LED o un segnale di controllo esterno. Può essere fornito singolarmente come accessorio o già assemblato alla valvola.

(*) connessione G 1/4 per attuatori 40, 50, 63, 90 mm
(**) connessione M26x1,5 per attuatori 125 mm

# SERIE 21IZ3

## Valvole a comando pneumatico, Valvole modulari

**21IZ3** sono valvole modulari a comando pneumatico fornite di:
- portata elevata grazie al design del corpo;
- design ottimizzato per funzionamento anti colpo d'ariete (versione sotto sede);
- corpo resistente alla corrosione;
- otturatore self positioning per garantire la migliore tenuta;
- indicatore ottico di posizione;
- packing autoregistrante senza necessità di manutenzione;
- le valvole possono essere montate in tutte le posizioni;
- testa di comando orientabile (rotazione 360°).

**DATI TECNICI**

| | |
|---|---|
| CONNESSIONI | G 1/2 ÷ 1 |
| DIM. ATTUATORE | ø 50 mm |
| DIREZIONE FLUSSO | bidirezionale |
| TIPO CONTROLLO | singolo effetto normalmente aperta e doppio effetto |
| TEMPERATURA FLUIDO | -10°C + 180°C |
| TEMPERATURA AMBIENTE | -10°C + 80°C |
| VISCOSITÀ | max 600 cSt |
| FLUIDO PILOTA | Aria, gas inerti |
| TEMPERATURA FLUIDO PILOTA | Max +80°C |

**MATERIALI**

| | |
|---|---|
| CORPO VALVOLA | Acciaio INOX AISI 316 o AISI 304 |
| TENUTA | PTFE |
| TENUTA STELO | PTFE, PTFE + CARBON |
| CILINDRO ATTUATORE | Acciaio INOX AISI 304 |
| GUARNIZIONI ATTUATORE | FKM |

Verificare la compatibilità chimica dei fluidi con i materiali della valvola in fase di quotazione.

▪ **CE**
- 2014/68/EU (PED)
fino a 1" - art. 4.3
- 2014/34/EU (ATEX) Disponibile su richiesta.
Fare riferimento alle pagine successive per la marcatura completa.

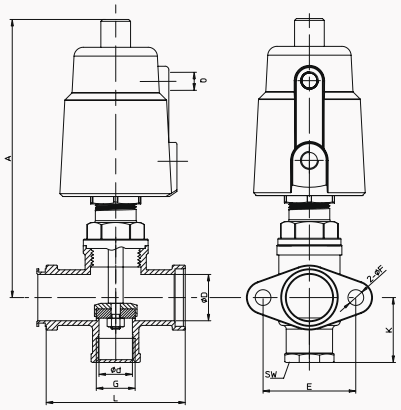


| CONN. | A mm | Ø D mm | Ø d mm | E mm | 2-ØF mm | K mm | L mm | Q | SW | PESO kg |
|---|---|---|---|---|---|---|---|---|---|---|
| 1/2" | 153 | 25 | 18 | 50 | 8,5 | 35 | 76 | 1/8" | 27 | 1,2 |
| 1" | | 32 | 24 | 57 | | 46 | 90 | | 39 | 1,6 |

**2/2 NC SOPRA SEDE**

| DIM. | CONN. | DIM. ORIFICIO | Kv | Kv | ATTUATORE | PRESSIONE PILOTA [bar] | | PRESSIONE DIFFERENZIALE [bar] | | PRESSIONE MAX AMMISSIBILE [bar] | CODICE |
|---|---|---|---|---|---|---|---|---|---|---|---|
| | | Ø [mm] | [$m^3$/h] | [l/min] | Ø [mm] | MIN | MAX | MIN | MAX | PS | |
| DN15 | 1/2" | 18 | 6,06 | 101 | 50 | 3 | 4 | 0 | 16 | 16 | 21IZ3DS1ATT015BP |
| DN25 | 1" | 24 | 11,1 | 185 | 50 | 3 | 4,5 | 0 | 16 | 16 | 21IZ3DS1ATT025BP |

**2/2 NC SOTTO SEDE**

| DIM. | CONN. | DIM. ORIFICIO | Kv | Kv | ATTUATORE | PRESSIONE PILOTA [bar] | | PRESSIONE DIFFERENZIALE [bar] | | PRESSIONE MAX AMMISSIBILE [bar] | CODICE |
|---|---|---|---|---|---|---|---|---|---|---|---|
| | | Ø [mm] | [$m^3$/h] | [l/min] | Ø [mm] | MIN | MAX | MIN | MAX | PS | |
| DN15 | 1/2" | 18 | 6,06 | 101 | 50 | 4,5 | 8 | 0 | 14 | 16 | 21IZ3DS1ATT015BP |
| DN25 | 1" | 24 | 11,1 | 185 | 50 | 4,5 | 8 | 0 | 7,5 | 16 | 21IZ3DS1ATT025BP |

## 2/2 NC DOPPIO EFFETTO SOPRA SEDE

| DIM. | CONN. | DIM. ORIFICIO | Kv | Kv | ATTUATORE | PRESSIONE PILOTA [bar] | | PRESSIONE DIFFERENZIALE [bar] | | PRESSIONE MAX AMMISSIBILE [bar] | CODICE |
|---|---|---|---|---|---|---|---|---|---|---|---|
| | | Ø [mm] | [$m^3$/h] | [l/min] | Ø [mm] | MIN | MAX | MIN | MAX | PS | |
| DN15 | 1/2" | 18 | 6,06 | 101 | 50 | 3 | 4 | 0 | 16 | 16 | 21IZ3DS3ATT015BP |
| DN25 | 1" | 24 | 11,1 | 185 | 50 | 3 | 4,5 | 0 | 16 | 16 | 21IZ3DS3ATT025BP |

## 2/2 NC DOPPIO EFFETTO SOTTO SEDE

| DIM. | CONN. | DIM. ORIFICIO | Kv | Kv | ATTUATORE | PRESSIONE PILOTA [bar] | | PRESSIONE DIFFERENZIALE [bar] | | PRESSIONE MAX AMMISSIBILE [bar] | CODICE |
|---|---|---|---|---|---|---|---|---|---|---|---|
| | | Ø [mm] | [$m^3$/h] | [l/min] | Ø [mm] | MIN | MAX | MIN | MAX | PS | |
| DN15 | 1/2" | 18 | 6,06 | 101 | 50 | 3 | 8 | 0 | 16 | 16 | 21IZ3DS3ATT015BP |
| DN25 | 1" | 24 | 11,1 | 185 | 50 | 3 | 6 | 0 | 13 | 16 | 21IZ3DS3ATT025BP |

## KIT 1 - DN15

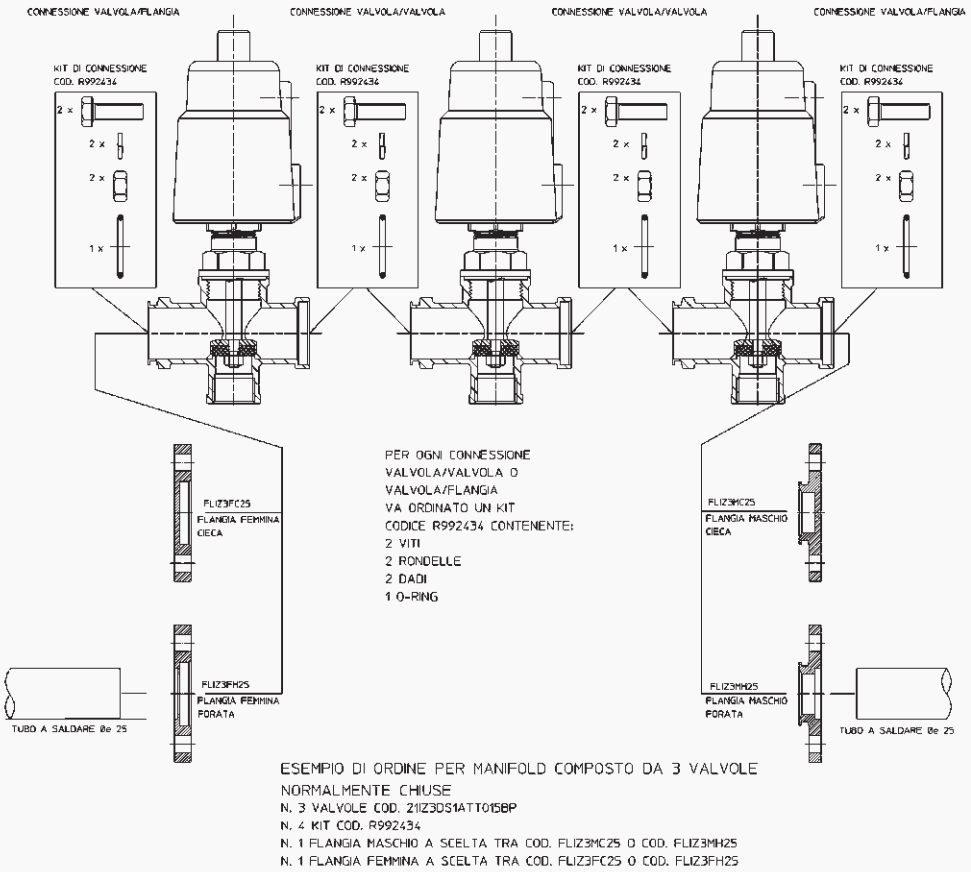


- Disponibili su richiesta flange con connessioni filettate G1 (F):
  KFLIZ3FB25 - flangia femmina forata
  KFLIZ3MB25 - flangia maschio forata
  I kit sono comprensivi di viti, rondelle, dadi e O-Ring.

## KIT 2 - DN25

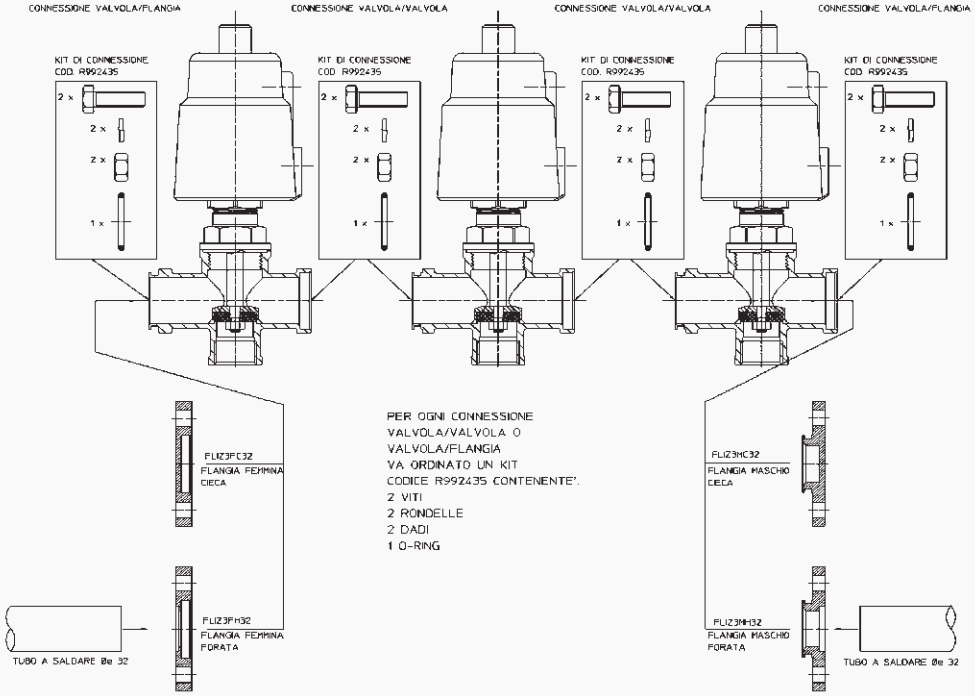


ESEMPIO DI ORDINE PER MANIFOLD COMPOSTO DA 3 VALVOLE NORMALMENTE CHIUSE

N. 3 VALVOLE COD. 21IZ3DS1ATT025BP
N. 4 KIT COD. R992435
N. 1 FLANGIA MASCHIO A SCELTA TRA COD. FLIZ3MC32 O COD. FLIZ3MH32
N. 1 FLANGIA FEMMINA A SCELTA TRA COD. FLIZ3FC32 O COD. FLIZ3FH32

- Disponibili su richiesta flange con connessioni filettate G1 1/4 (F):
  KFLIZ3FB32 - flangia femmina forata
  KFLIZ3MB32 - flangia maschio forata
  I kit sono comprensivi di viti, rondelle, dadi e O-Ring.

## CODIFICA

| I | II | III | IV | V | VI | VII | VIII | IX | | X |
|---|---|---|---|---|---|---|---|---|---|---|
| 21 | IZ3 | DS | 1 | A | T | T | 015 | BP | - | |

**I. 2 VIE 1 ELEMENTO**

**II. SERIE**

**III. MISURA ATTUATORE**
**DS** - 50

**IV. FUNZIONE PILOTA**
**1** - N.C.
**3** - Doppio effetto

**V. MATERIALE CORPO**
**A** - AISI 316
**B** - AISI 304

**VI. TENUTA CORPO**
**T** - PTFE

**VII. TENUTA STELO**
**T** - PTFE

**VIII. DIMENSIONE NOMINALE**
**015** - G=1/2', D=25
**025** - G=1, D=32

**IX. CONNESSIONI PROCESSO**
**BP** - BSP
**BT** - BSPT

**X. OPZIONI**
**A** - Versione ATEX
**P** - Indicatore Elettrico di Posizione
**S** - Limitatore di corsa

## OPZIONI DISPONIBILI

| OPZIONE | TIPO DI VALVOLA | DIMENSIONE ATTUATORE | | | | | NOTE |
|---|---|---|---|---|---|---|---|
| | | 40 mm | 50 mm | 63 mm | 90 mm | 125 mm | |
| **A** | 2/2 NC, NA, DE | X | X | X | X | X | |
| **P** | 2/2 NC, NA, DE | X | X | X | X | X | Disponibile anche come parte indipendente, si prega di fare riferimento al capitolo "Accessori" |
| **S** | 2/2 NC, NA, DE | | X | X | X | | Disponibile solo pre-assemblata sulla valvola |

**Conforme alla Direttiva 2014/34/EU ATEX**
II 2G Ex h IIC T6...T3 Gb
II 2D Ex h IIIC T80°C...T180°C Db
(-10 °C ≤ Tamb ≤ 80°C)

# SERIE P

## Accessori, Indicatore elettrico di posizione

L'**indicatore elettrico di posizione** è un accessorio da abbinare alle valvole pneumatiche a sede inclinata serie 21IZ1/21IZ3. Tale dispositivo, montato direttamente sull'attuatore della valvola, permette di monitorarne lo stato di apertura e chiusura tramite LED o un segnale di controllo esterno.
Può essere fornito singolarmente come accessorio o già assemblato alla valvola.

| | | |
|---|---|---|
| DATI TECNICI | REGOLAZIONE CORSA | 5 - 35 mm |
| | TENSIONE DI ALIMENTAZIONE | 12 V ÷ 36 V DC |
| | CORRENTE DI FUNZIONAMENTO | 25 mA at 24 V DC |
| | TEMPERATURA AMBIENTE | - 20°C ÷ 70°C |
| | CLASSE DI PROTEZIONE | IP65 EN 60529 |
| | TIPOLOGIA INTERRUTTORE | SPDT (unipolare a due posizioni, tipologia leva/rotella ) |
| | USCITA PRESSACAVO | M16X1,5 |
| MATERIALI | CORPO BASE | PA6 |
| | COPERCHIO CUSTODIA | PC (policarbonato) |
| | ASTINA DI POSIZIONAMENTO | Acciaio Inox AISI Serie 300 |
| | MOLLA | Acciaio Inox AISI Serie 300 |

Verificare la compatibilità chimica dei fluidi con i materiali della valvola in fase di quotazione.

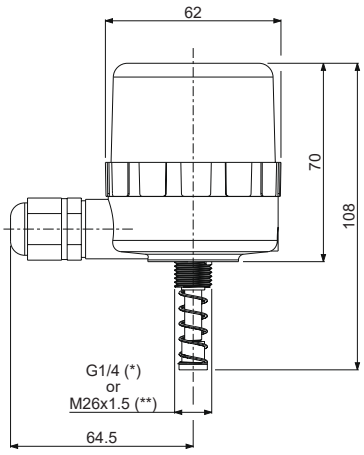


(*) Connessione G 1/4 per attuatori 40, 50, 63, 90 mm
(**) Connessione M26x1,5 per attuatori 125 mm



## CODIFICA

| I | II | III |
|---|---|---|
| **P** | **G14** | **35** |
| **I. MODELLO**<br>**Indicatore elettrico di posizione** | **II. CONNESSIONE**<br>**G14** - G 1/4<br>**M26** - M26x1,5 | **III. CORSA MASSIMA**<br>**35 mm** |

▪ Per prodotto già montato su valvola, aggiungere l'estensione "-P" al codice della stessa.

# SERIE 21A - 21L - 21AP

## Elettrovalvole, 2 vie

Le elettrovalvole proporzionali sono adatte al controllo dell'erogazione del fluido proporzionale al segnale di comando. Le valvole hanno tenute elastomeriche che assicurano la tenuta fino alla pressione massima. Non è richiesta una pressione minima di funzionamento. Il materiale utilizzato garantisce affidabilità e lunga durata.
Le valvole possono essere controllate regolando il duty cycle di un segnale PWM a 24 VDC oppure regolando direttamente la corrente applicata alla bobina.

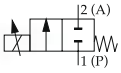


### DATI TECNICI

| | | |
|---|---|---|
| RACCORDI | G1/8 ÷ G1/4, push-in | |
| GUARNIZIONI | FKM | EPDM |
| TEMPERATURA FLUIDO | -10°C +140°C | -10°C +140°C |
| FLUIDI | Aria, acqua, gas inerti, olii minerali | Aria, acqua, gas inerti |
| VISCOSITÀ | 12 cSt fino a orificio 1.5 mm, 37 cSt per orificio 2.0 mm, 53 cSt per orificio 2.5 mm e maggiore | |
| Ø TUBO - LARGHEZZA BOBINA - SERIE | ø 13 mm - 30 mm | BDA08, BVA08 (Classe F), BDV08 (Classe H) |
| | ø 13 mm - 36 mm | UDV16 (Classe H) |
| | ø 13 mm - 52 mm | GDV14 (Classe H) |
| GRADO DI PROTEZIONE | IP65 EN 60529 (DIN 40050) con connettore | |
| REGOLAZIONE DELLA TENSIONE | 24 V DC modulazione ampiezza impulso (600 ÷ 800 Hz) | |
| ISTERESI | < 5% | |
| RIPETIBILITÀ | < 3% | |
| SENSIBILITÀ | < 2% | |

### MATERIALI

| | |
|---|---|
| CORPO, ORIFICIO | Ottone UNI EN 12165 CW617N o Acciaio Inox AISI 316 o PPS |
| CANNOTTO | Acciaio Inox AISI 316 |
| NUCLEO FISSO | Acciaio Inox AISI Serie 400 |
| NUCLEO MOBILE | Acciaio Inox AISI Serie 400 |
| ANELLO DI SFASAMENTO | - |
| MOLLA | Acciaio Inox AISI Serie 300 |
| OTTURATORE | V=FKM, E=EPDM |

I fluidi inseriti nella tabella "dati tecnici" sono da considerarsi indicativi.
Verificare la compatibilità chimica dei fluidi con i materiali della valvola in fase di quotazione.
Si prega di controllare il capitolo "Informazioni tecniche" per ulteriori dettagli sulla viscosità.
Queste elettrovalvole non sono adatte per liquidi che ristagnano e che soggetti ad evaporazione depositano residui solidi, calcarei, incrostanti o similari. Per operazioni di controllo si prega di far riferimento al capitolo +SMART.

- **CE**
  - 2014/35/EU (LVD)
  - 2014/30/EU (EMC)
  - 2014/68/EU (PED) art. 4.3 fino a 1", cat. I modulo A maggiore 1"
  - 2014/34/EU (ATEX). Fare riferimento alle pagine successive per la marcatura completa.
- **OSSIGENO INDUSTR.** Disponibili versioni speciali per utilizzo con ossigeno industriale. Riferirsi alla tabella opzioni.
- Per questa serie sono disponibili bobine **UL** recognized e approvate **VDE,CSA**. Prego riferirsi alla sezione bobine.
- Per questa serie è disponibile la certificazione **NSF/ANSI 169** (Special Food Equipment and Devices). Le valvole con omologazione NSF sono conformi al regolamento CE 1935/2004 (MOCA).

OTTONE, G1/4

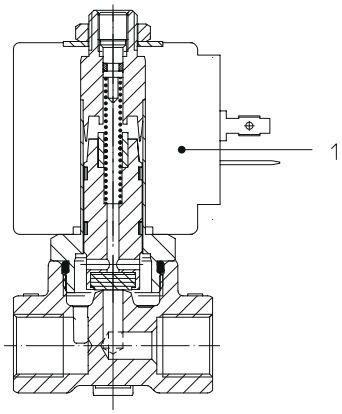




## DISEGNO 1

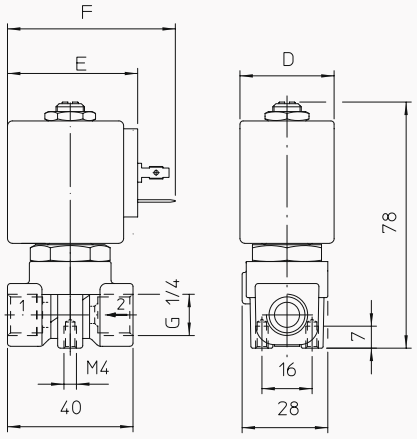


## DISEGNO 2

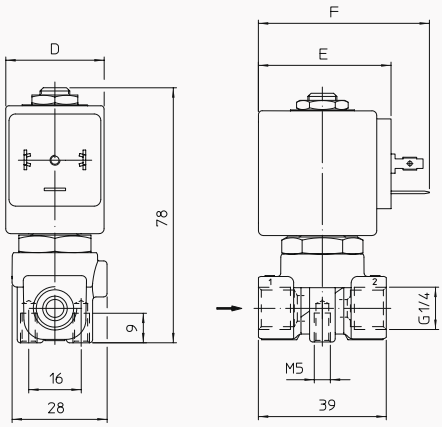


## DISEGNO 3

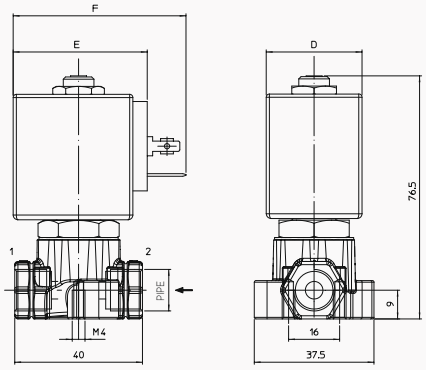


## DISEGNO 4

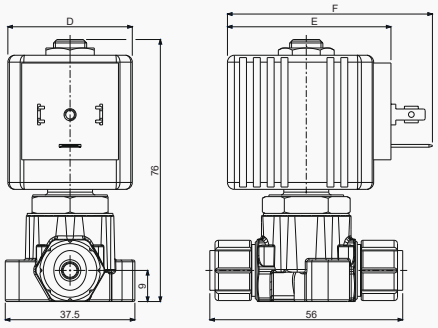


| BOBINA | DIMENSIONI [mm] | | |
|---|---|---|---|
| | D | E | F |
| B**08 | 30 | 42 | 54 |
| UDV16 | 36 | 48 | 60 |

I fluidi inseriti nella tabella “dati tecnici” sono da considerarsi indicativi.
Verificare la compatibilità chimica dei fluidi con i materiali della valvola in fase di quotazione.
Si prega di controllare il capitolo “Informazioni tecniche” per ulteriori dettagli sulla viscosità.
Queste elettrovalvole non sono adatte per liquidi che ristagnano e che soggetti ad evaporazione depositano residui solidi, calcarei, incrostanti o similari.



TEKNO UNO
TECNOLOGIE INDUSTRIALI

| CONN. | DIM. ORIFICIO | Kv | SERIE BOBINA | PRESSIONE [bar] | | CODICE | | RIF. DISEGNO |
|---|---|---|---|---|---|---|---|---|
| ISO 228/1 | Ø [mm] | [l/min] | | MIN | MOPD (DC) | OTTONE | ACCIAIO INOX | |
| G1/4 | 1,0 | 1,4 | B**08 | 0 | 4 | 21A2KCV10-04 | - | 1 |
| | | | UDV16 | 0 | 4 | 21A2KCV10-04 | - | 1 |
| | | 0,45 | B**08 | 0 | 10 | 21A2KCV10-10 | - | 1 |
| | | | UDV16 | 0 | 10 | 21A2KCV10-10 | - | 1 |
| | 1,5 | 1,4 | B**08 | 0 | 10 | 21A2KCV15-10 | - | 1 |
| | | | UDV16 | 0 | 10 | 21A2KCV15-10 | - | 1 |
| | 2,0 | 2 | B**08 | 0 | 4 | 21A2KCV20-04 | - | 1 |
| | | | UDV16 | 0 | 4 | 21A2KCV20-04 | - | 1 |
| | | 2 | B**08 | 0 | 6 | 21A2KCV20-06 | - | 1 |
| | | | UDV16 | 0 | - | - | - | - |
| | | 2 | B**08 | 0 | 10 | 21A2KCV20-10 | 21L2KCV20-10 | 1 (ottone), 2 (acciaio Inox) |
| | | | UDV16 | 0 | 10 | 21A2KCV20-10 | - | 1 |
| | | 2 | B**08 | 0 | 12 | 21A2KCV20-12 | - | 1 |
| | | | UDV16 | 0 | - | - | - | - |
| | 2,5 | 2,5 | B**08 | 0 | 8 | 21A2KCV25-08 | - | 1 |
| | | | UDV16 | 0 | 8 | 21A2KCV25-08 | - | 1 |
| | 3,0 | 4 | B**08 | 0 | 5 | 21A2KCV30-05 | - | 1 |
| | | | UDV16 | 0 | 5 | 21A2KCV30-05 | - | 1 |
| | | 4 | B**08 | 0 | 6,5 | 21A2KCV30-6X | 21L2KCV30-6X | 1 (ottone), 2 (acciaio Inox) |
| | | | UDV16 | 0 | 6,5 | 21A2KCV30-6X | - | 1 |
| | 4,5 | 6,5 | B**08 | 0 | 1,5 | 21A2KCV45-1X | 21L2KCV45-1X | 1 (ottone), 2 (acciaio Inox) |
| | | | UDV16 | 0 | 1,5 | 21A2KCV45-1X | 21L2KCV45-1X | 1 (ottone), 2 (acciaio Inox) |
| | | 6,4 | UDV16 | 0 | 2 | 21A2KCV45-02 | - | 1 |
| | | | GDV14 | 0 | 2 | 21A2KCV45-02 | - | 1 |
| | | 6,5 | UDV16 | 0 | 2,5 | 21A2KCV45-2X | - | 1 |
| | | | GDV14 | 0 | 2,5 | 21A2KCV45-2X | 21L2KCV45-2X | 1 (ottone), 2 (acciaio Inox) |
| | 5,5 | 9 | UDV16 | 0 | 1 | 21A2KCV55-01 | - | 1 |
| | | | GDV14 | 0 | 1 | 21A2KCV55-01 | - | 1 |

- Per tenute differenti da FKM, sostituire la lettera "V" con quella corrispondente alle altre tenute.
  V= FKM, E=EPDM.

## 2/2 PROPORZIONALE CORPO PPS

| CONN. | DIM. ORIFICIO | Kv | SERIE BOBINA | PRESSIONE [bar] | | CODICE | RIF. DISEGNO |
|---|---|---|---|---|---|---|---|
| ISO 228/1 | Ø [mm] | [l/min] | | MIN | MOPD (DC) | PPS | |
| G1/8 | 1,5 | 1,1 | B**08 | 0 | 10 | 21AP1KCV15-10 | 3 |
| | 2,5 | 2,5 | UDV16 | 0 | 5 | 21AP1KC4V25-1FT0 NSF | 3 |
| | 3,0 | 3,4 | B**08 | 0 | 5 | 21AP1KC4V30-1BT0 NSF | 3 |
| | | | UDV16 | 0 | 5 | 21AP1KC4V30-1BT0 NSF | 3 |
| | | | B**08 | 0 | 1 | 21AP1KC4V30-1CT0 NSF | 3 |
| | | | UDV16 | 0 | 1 | 21AP1KC4V30-1CT0 NSF | 3 |
| G1/4 | 1,5 | 1,4 | B**08 | 0 | 8 | 21AP2KC4V15-1Q | 3 |
| | | | B**08 | 0 | 8 | 21AP2KC4V15-1QT0 NSF | 3 |
| | 2 | 1,8 | UDV16 | 0 | 10 | 21AP2KCV20-10 | 3 |
| | 3,0 | 3,4 | B**08 | 0 | 5 | 21AP2KCV30-05 | 3 |
| | | 3,4 | UDV16 | 0 | 5 | 21AP2KCV30-05 | 3 |
| PUSH-IN Ø6 mm | 3,0 | 3,4 | UDV16 | 0 | 2,6 | 21AP6KC4V30-1IT0 NSF | 4 |

## CODIFICA

| I | II | III | IV | V | VI | VII | VIII | | IX | X |
|---|---|---|---|---|---|---|---|---|---|---|
| 2 | 1 | A | 2 | KC | | V | 15 | - | 10 | |

**I. NUMERO DI VIE**
**2** - 2 vie

**II. NUMERO DI ELEMENTI**
**1** - 1 elemento

**III. SERIE**
**A** - corpo ottone, cannotto Ø13 mm
**AP** - corpo PPS, cannotto Ø13 mm
**L** - corpo acciaio Inox, cannotto Ø13 mm

**IV. CONNESSIONI**
**2** - G1/4
**3** - G1/8
**6** - PUSH IN per OD 6 mm (solo per serie AP)

**V. TIPOLOGIA CANNOTTO**
**KC** - per 2/2 valvole proporzionali

**VI. MATERIALE ANELLO DI SFASAMENTO**
**vuoto** - senza
**4** - senza (per valvole con approvazione NSF)

**VII. MATERIALE TENUTA**
**V** - FKM
**E** - EPDM

**VIII. ORIFICIO Ø [mm] MOLTIPLICATO PER 10**

**IX. PRESSIONE MASSIMA**
**12** - 12 bar
**10** - 10 bar
**08** - 8 bar
**6X** - 6.5 bar
**05** - 5 bar
**04** - 4 bar
**2X** - 2.5 bar
**02** - 2 bar
**1X** - 1.5 bar
**01** - 1 bar
**Per valvole con approvazione NSF**
**1Q** - 8 bar
**1F** - 5 bar
**1B** - 5 bar
**1I** - 2.6 bar
**1C** - 1 bar

**X. CERTIFICAZIONE NSF**
**T0** - Corpo PPS

+SMART ONE

+SMART CUBE

- Per opzioni di controllo si prega di riferirsi al capitolo +SMART.

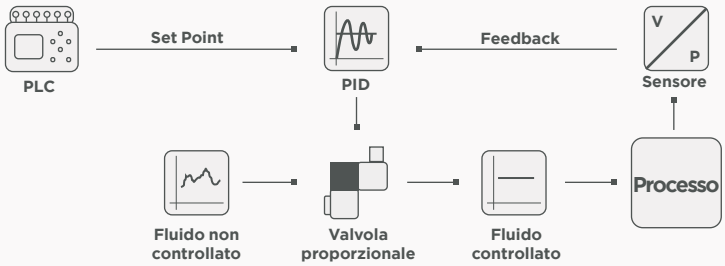




TEKNO UNO
TECNOLOGIE INDUSTRIALI

# SERIE 21IA

## Valvole a comando pneumatico, 2 vie

**21IA** sono valvole a comando pneumatico a sede inclinata proporzionale fornite di:

- tenuta dedicata per assicurare un diagramma di flusso lineare;
- design del corpo ottimizzato per una portata elevata;
- corpo e attuatore resistenti alla corrosione;
- indicatore ottico di posizione;
- packing autoregistrante senza necessità di manutenzione;
- attuatore regolabile a 360°.

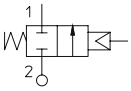


CE

### DATI TECNICI

| | |
|---|---|
| RACCORDI | G 1/2 ÷ G 1 |
| DIMENSIONE ATTUATORE | Ø 50 ÷ 70 mm |
| INGRESSO FLUIDO | sotto otturatore |
| TEMPERATURA FLUIDO | -40°C +180°C |
| TEMPERATURA AMBIENTE | -10°C +80°C |
| VISCOSITÀ | max 600 cSt |
| FLUIDO PILOTA | Aria secca o lubrificata, gas e fluidi neutri |
| TEMPERATURA FLUIDO PILOTA | max +60°C |

### MATERIALI

| | |
|---|---|
| CORPO VALVOLA | Acciaio Inox AISI 316 |
| OTTURATORE | PTFE |
| TENUTA STELO | PTFE, FKM |
| CILINDRO ATTUATORE | Poliammide 66 con fibra vetro 30% o acciaio Inox AISI 316 |
| GUARNIZIONI ATTUATORE | NBR |

### 2/2 PROPORZIONALE

| CONN. | DIM. ORIFICIO | Kv | ATTUATORE | PRESSIONE PILOTA [bar] | | PRESSIONE DIFFERENZIALE [bar] | | PRESSIONE MAX AMMISSIBILE [bar] | CODICE | PESO | RIF. DISEGNO |
|---|---|---|---|---|---|---|---|---|---|---|---|
| ISO 228/1 | Ø [mm] | [l/min] | Ø [mm] | MIN | MAX | MIN | MAX | PS | | kg | |
| G1/2 | 15 | 70 | 70 | 0 | 10 | 0 | 16 | 40 | 21IA4T15GP2 | 1,4 | 1 |
| G3/4 | 20 | 130 | 70 | 0 | 10 | 0 | 10 | 40 | 21IA5T20GP2 | 1,5 | 1 |
| G1 | 25 | 150 | 70 | 0 | 10 | 0 | 10 | 40 | 21IA6T25GP2 | 1,8 | 1 |

### 2/2 PROPORZIONALE CON ATTUATORE ACCIAIO INOX

| CONN. | DIM. ORIFICIO | Kv | ATTUATORE | PRESSIONE PILOTA [bar] | | PRESSIONE DIFFERENZIALE [bar] | | PRESSIONE MAX AMMISSIBILE [bar] | CODICE | PESO | RIF. DISEGNO |
|---|---|---|---|---|---|---|---|---|---|---|---|
| ISO 228/1 | Ø [mm] | [l/min] | Ø [mm] | MIN | MAX | MIN | MAX | PS | | kg | |
| G1/2 | 15 | 70 | 50 | 0 | 8 | 0 | 16 | 40 | 21IA4T15GP1-5 | 1,6 | 2 |
| G3/4 | 20 | 110 | 50 | 0 | 8 | 0 | 10 | 40 | 21IA5T20GP1-5 | 1,7 | 2 |
| G1 | 25 | 130 | 50 | 0 | 8 | 0 | 9 | 40 | 21IA6T25GP1-5 | 2,1 | 2 |

PROPORZIONALE, ATTUATORE PA66

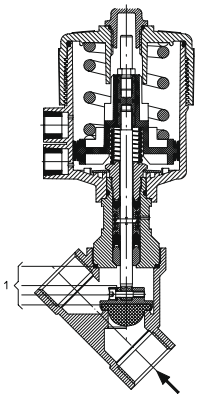


PROPORZIONALE, ATTUATORE ACCIAIO INOX

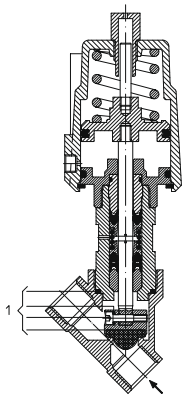


Tecnologia proporzionale ▪ Valvole a comando pneumatico ▪ 2 vie ▪ **SERIE 21IA**

## DISEGNO 1

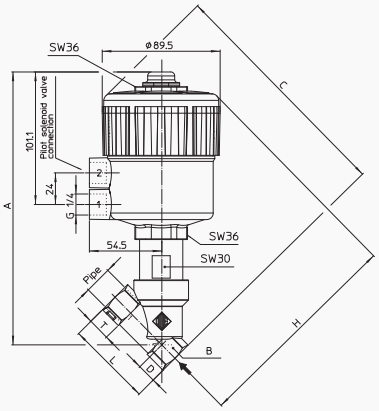


| CONN. | ATTUATORE | DIMENSIONI [mm] | | | | | | |
|---|---|---|---|---|---|---|---|---|
| ISO 228/1 | Ø | A | B | C | D | H | L | T |
| G1/2 | 70 | 206,8 | SW27 | 178,7 | 15,4 | 163,3 | 65 | 17 |
| G3/4 | 70 | 211,7 | SW32 | 188,6 | 21,9 | 166,7 | 75,5 | 19 |
| G1 | 70 | 220,1 | SW41 | 197,8 | 25,1 | 172,7 | 90 | 21 |

## DISEGNO 2

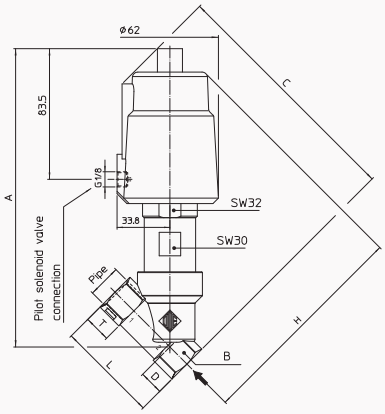


| CONN. | ATTUATORE | DIMENSIONI [mm] | | | | | | |
|---|---|---|---|---|---|---|---|---|
| ISO 228/1 | Ø | A | B | C | D | H | L | T |
| G1/2 | 50 | 190,6 | SW27 | 156 | 15,4 | 139,7 | 65 | 17 |
| G3/4 | 50 | 190,8 | SW32 | 162 | 21,4 | 139,8 | 75 | 19 |
| G1 | 50 | 200,3 | SW41 | 168 | 25 | 146,6 | 90 | 20,5 |

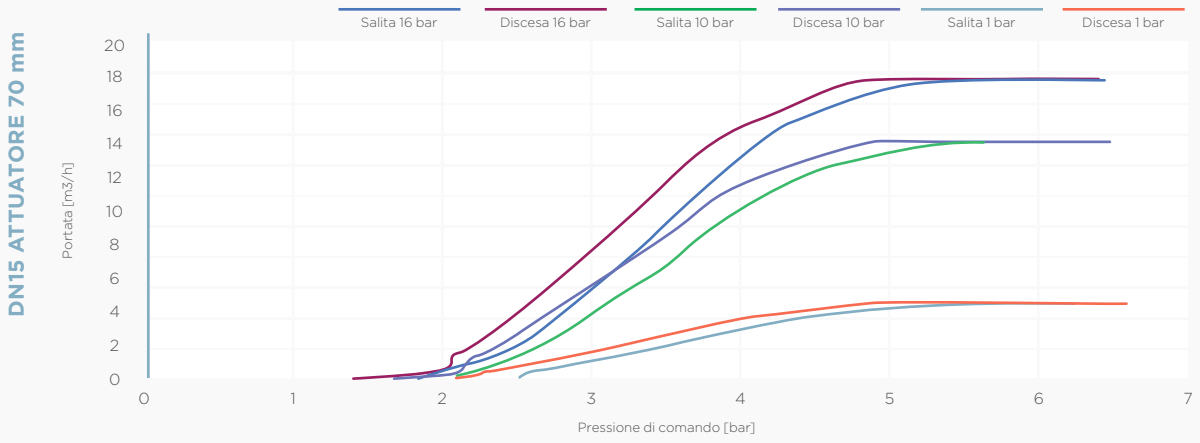


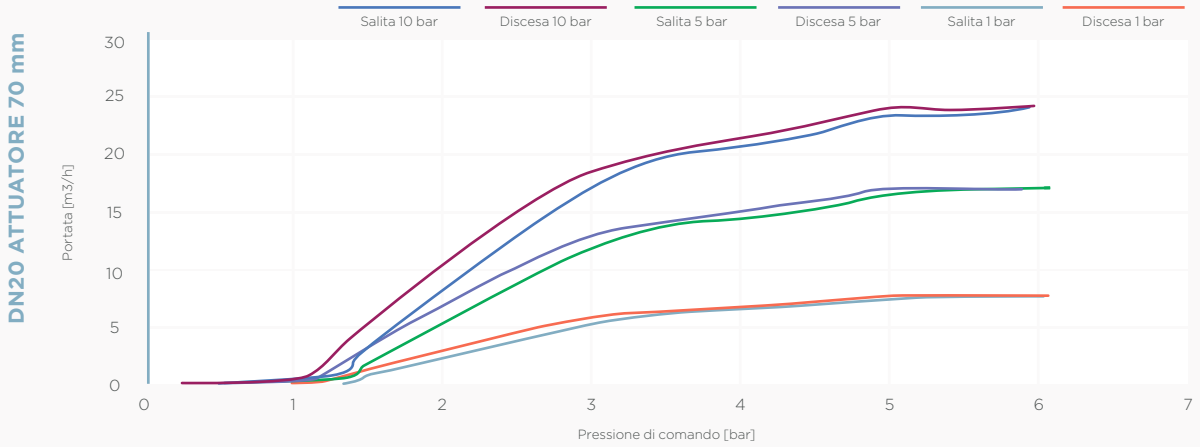


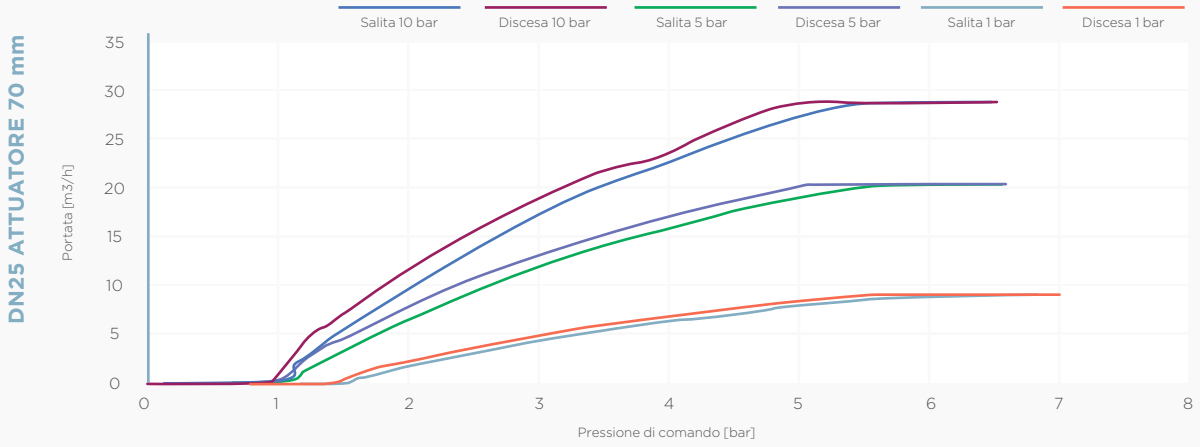


Per il controllo della valvola è suggerito l'utilizzo di un regolatore di pressione proporzionale 3/2
con un segnale d'ingresso in accordo al dispositivo ed una pressione d'uscita 0-10 bar e portata da 100 Nl/min

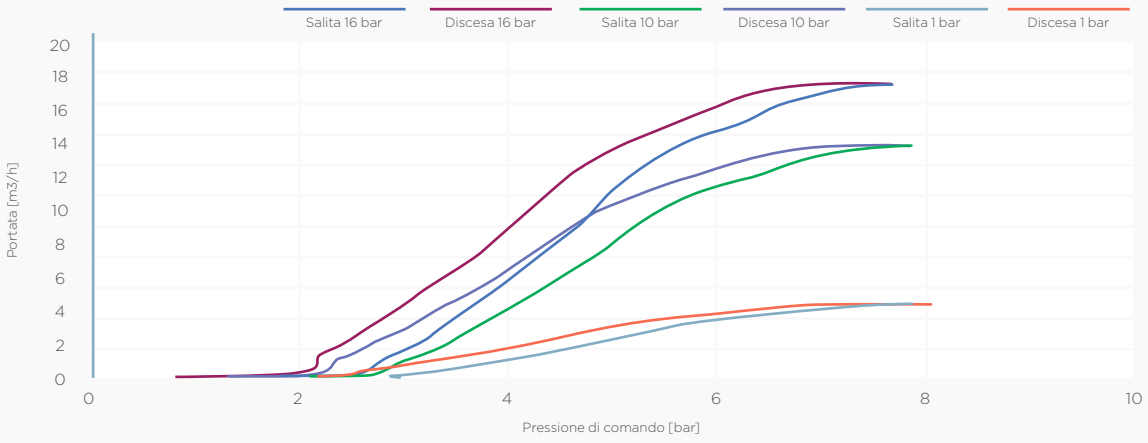


DN15 ATTUATORE 50 mm

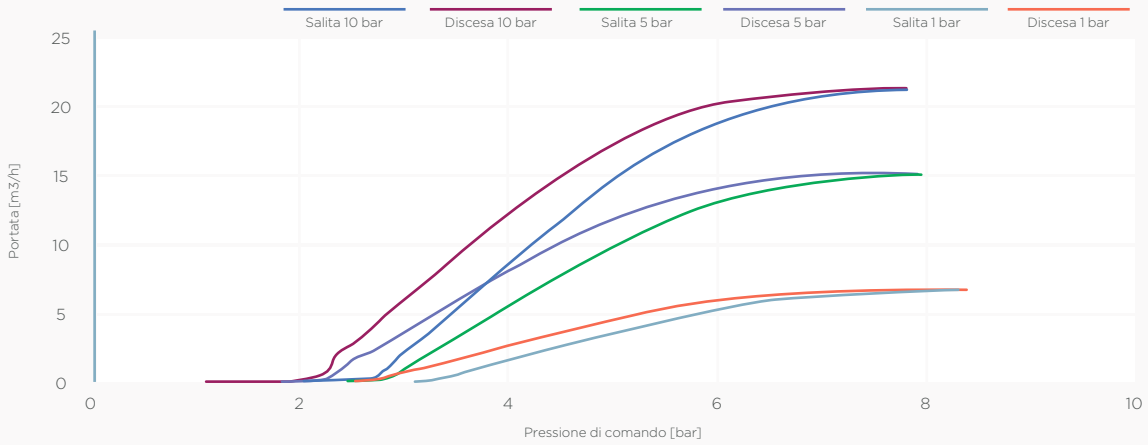


DN20 ATTUATORE 50 mm

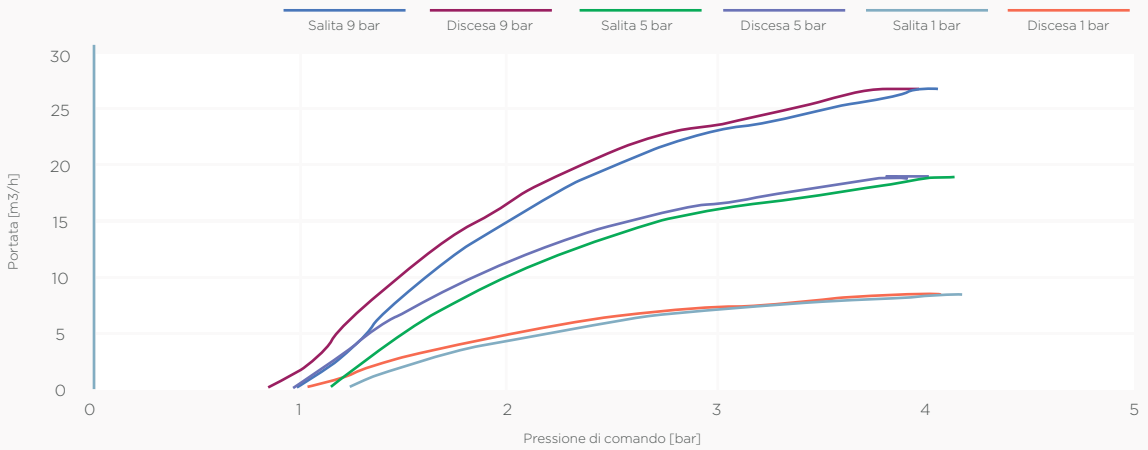


DN25 ATTUATORE 50 mm

## CODIFICA

| I | II | III | VI | V | VI | VII | VIII | IX | | X |
|---|---|---|---|---|---|---|---|---|---|---|
| 2 | 1 | IA | 4 | T | 15 | G | P | 2 | - | |

**I. NUMERO DI VIE**
**2** - 2 vie

**II. NUMERO DI ELEMENTI**
**1** - 1 elemento

**III. SERIE**
**IA**

**IV. RACCORDO**
**4** - 1/2"
**5** - 3/4"
**6** - 1"

**V. MATERIALE TENUTA**
**T** - PTFE

**VI. DIAMETRO NOMINALE**
**15** - DN15
**20** - DN20
**25** - DN25

**VII. TIPOLOGIA DI FILETTATURE**
**G** - ISO 228/1

**VIII. FUNZIONE PILOTA**
**P** - Proporzionale

**IX. DIMENSIONE FILETTO PILOTA**
**1** - G1/8
**2** - G1/4

**X. OPZIONI**
**5** - Attuatore acciaio Inox

Per il controllo della valvola è suggerito l'utilizzo di un regolatore di pressione proporzionale 3/2 con un segnale d'ingresso in accordo al dispositivo ed una pressione d'uscita 0-10 bar e portata da 100 Nl/min.

# VALVOLE A SFERA

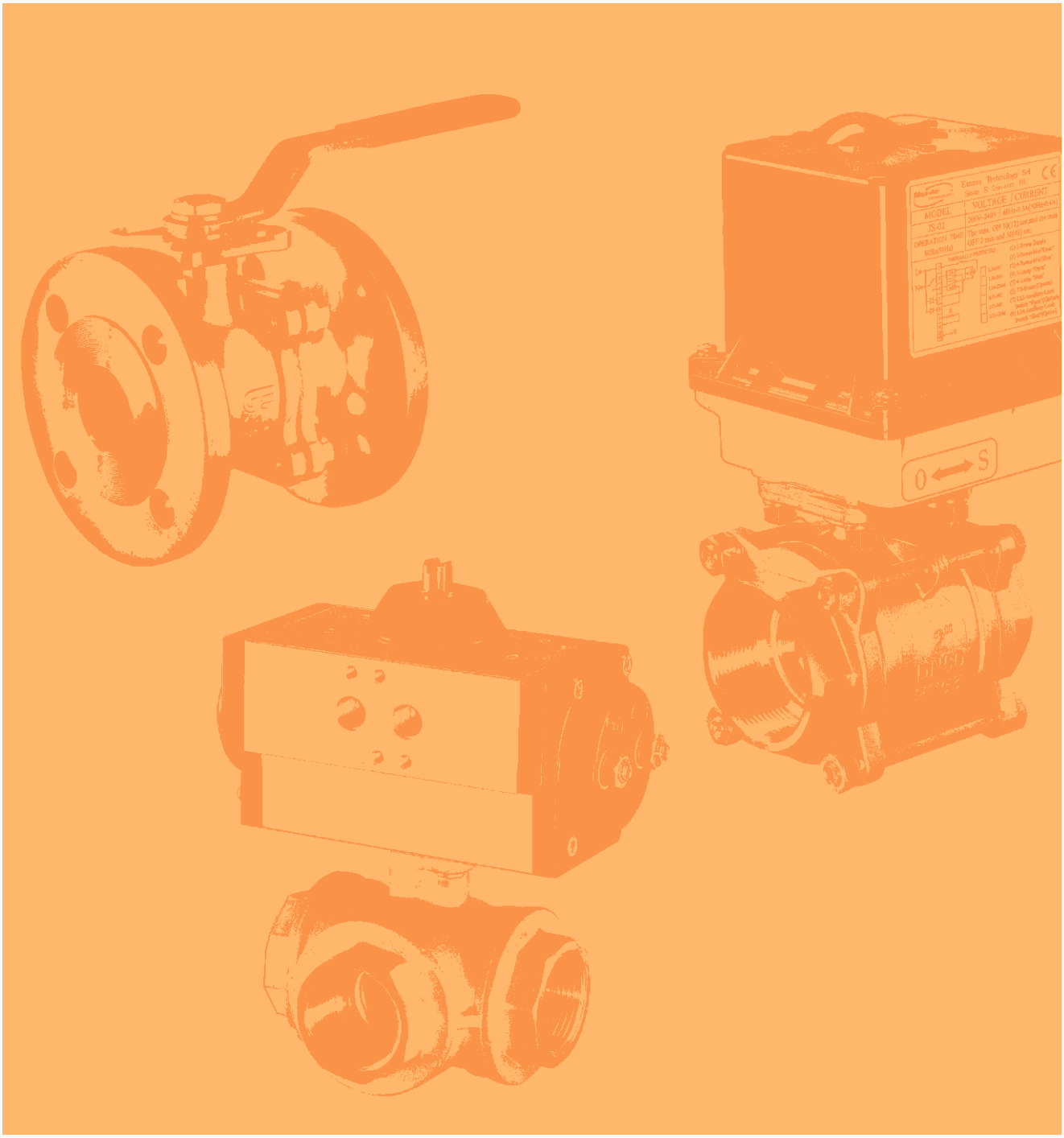

# VK64 SERIES

| VALVOLA **2 VIE F/F IN OTTONE** PASSAGGIO PIENO PER ATTUATORE<br>***2 WAYS BRASS*** *BALL VALVE FULL BORE FOR ACTUATOR* | | | | | |
|---|---|---|---|---|---|
| **ART.** | PV02-VK64M14A | PV02-VK64I38A | PV02-VK64A12A | PV02-VK64B34A | PV02-VK64C10A |
| **SIZE** | 1/4" | 3/8" | 1/2" | 3/4" | 1" |
| **DN** | 8 | 10 | 15 | 20 | 25 |
| **PN** | 40 | 40 | 40 | 40 | 40 |
| | | | | | |
| **ART.** | PV02-VK64D13A | PV02-VK64E15A | PV02-VK64F20A | PV02-VK64G25A | PV02-VK64H30A |
| **SIZE** | 1 1/4" | 1 1/2" | 2" | 2 1/2" | 3" |
| **DN** | 32 | 40 | 50 | 65 | 80 |
| **PN** | 32 | 30 | 30 | 30 | 25 |
| **T.** | | | | | |
| **ART.** | PV02-VK64L40 | | | | |
| **SIZE** | 4" | | | | |
| **DN** | 100 | | | | |
| **PN** | 16 | | | | |
| | | | | | |

# VK65 SERIES

| VALVOLA **2 VIE F/F IN OTTONE** PASSAGGIO RIDOTTO ALTE PRESSIONI CON LEVA<br>*HIGH PRESSURE* ***2 WAYS BRASS*** *BALL VALVE REDUCED BORE WITH HANDLE* | | | | | |
|---|---|---|---|---|---|
| **ART.** | PV02-VK65I38 | PV02-VK65A12 | PV02-VK65B34 | PV02-VK65C10 | |
| **SIZE** | 3/8" | 1/2" | 3/4" | 1" | |
| **DN** | 10 | 15 | 20 | 25 | |
| **PN** | 210 | 210 | 210 | 210 | |
| | | | | | |

# VK31-VK32 SERIES

| VALVOLA **3 VIE F/F IN OTTONE** PASSAGGIO PIENO PER ATTUATORE<br>***3 WAYS BRASS*** *BALL VALVE FULL BORE FOR ACTUATOR* | | | | | |
|---|---|---|---|---|---|
| **ART. L** | PV02-VK31M14A | PV02-VK31I38A | PV02-VK31A12A | PV02-VK31B34A | PV02-VK31C10A |
| **ART. T** | PV02-VK32M14A | PV02-VK32I38A | PV02-VK32A12A | PV02-VK32B34A | PV02-VK32C10A |
| **SIZE** | 1/4" | 3/8" | 1/2" | 3/4" | 1" |
| **DN** | 8 | 10 | 15 | 20 | 25 |
| **PN** | 40 | 40 | 40 | 40 | 40 |
| | | | | | |
| **ART. L** | PV02-VK31D13A | PV02-VK31E15A | PV02-VK31F20A | | |
| **ART. T** | PV02-VK32D13A | PV02-VK32E15A | PV02-VK32F20A | | |
| **SIZE** | 1 1/4" | 1 1/2" | 2" | | |
| **DN** | 32 | 40 | 50 | | |
| **PN** | 40 | 25 | 25 | | |
| | | | | | |

# V10-V10N SERIES

VALVOLA **2 VIE IN AISI 316 (CF8M)** CON LEVA
***2 WAYS** 2 PCS **AISI 316 (CF8M)** BALL VALVE WITH HANDLE*

| | | | | | |
|---|---|---|---|---|---|
| **ART. GAS** | PV02-V10GM14 | PV02-V10GI38 | PV02-V10GA12 | PV02-V10GB34 | PV02-V10GC10 |
| **ART. NPT** | PV02-V10NM14 | PV02-V10NI38 | PV02-V10NA12 | PV02-V10NB34 | PV02-V10NC10 |
| **SIZE** | 1/4" | 3/8" | 1/2" | 3/4" | 1" |
| **DN** | 8 | 10 | 15 | 20 | 25 |
| **PN** | 63 | 63 | 63 | 63 | 63 |
| | | | | | |
| **ART. GAS** | PV02-V10GD13 | PV02-V10GE15 | PV02-V10GF20 | PV02-V10GG25 | PV02-V10GH30 |
| **ART. NTP** | PV02-V10ND13 | PV02-V10NE15 | PV02-V10NF20 | PV02-V10NG25 | PV02-V10NH30 |
| **SIZE** | 1 1/4" | 1 1/2" | 2" | 2 1/2" | 3" |
| **DN** | 32 | 40 | 50 | 65 | 80 |
| **PN** | 63 | 63 | 63 | 63 | 63 |

# V12 SERIES

VALVOLA **2 VIE F/F** MONOBLOCCO **IN AISI 316 (CF8M)** PASSAGGIO PIENO PER ATTUATORE
***2 WAYS** 2 PCS **AISI 316 (CF8M)** BALL VALVE FULL BORE FOR ACTUATOR*

| | | | | | |
|---|---|---|---|---|---|
| **ART.** | PV02-V12GM14 | PV02-V12GI38 | PV02-V12GA12 | PV02-V12GB34 | PV02-V12GC10 |
| **SIZE** | 1/4" | 3/8" | 1/2" | 3/4" | 1" |
| **DN** | 8 | 10 | 15 | 20 | 25 |
| **PN** | 63 | 63 | 63 | 63 | 63 |
| | | | | | |
| **ART.** | PV02-V12GD13 | PV02-V12GE15 | PV02-V12GF20 | | |
| **SIZE** | 1 1/4" | 1 1/2" | 2" | | |
| **DN** | 32 | 40 | 50 | | |
| **PN** | 63 | 63 | 63 | | |

# V13 SERIES

VALVOLA **2 VIE F/F** A 3 PEZZI **IN AISI 316 (CF8M)** PASSAGGIO PIENO PER ATTUATORE
***2 WAYS** 3 PCS **AISI 316 (CF8M)** BALL VALVE FULL BORE FOR ACTUATOR*

| | | | | | | |
|---|---|---|---|---|---|---|
| **ART. GAS** | PV02-V13GM14 | PV02-V13GI38 | PV02-V13GA12 | PV02-V13GB34 | PV02-V13GC10 | PV02-V13GD13 |
| **ART. NPT** | PV02-V13NM14 | PV02-V13NI38 | PV02-V13NA12 | PV02-V13NB34 | PV02-V13NC10 | PV02-V13ND13 |
| **ART. SW** | PV02-V13SM14 | PV02-V13SI38 | PV02-V13SA12 | PV02-V13SB34 | PV02-V13SC10 | PV02-V13SD13 |
| **ART. BW** | PV02-V13BM14 | PV02-V13BI38 | PV02-V13BA12 | PV02-V13BB34 | PV02-V13BC10 | PV02-V13BD13 |
| **SIZE** | 1/4" | 3/8" | 1/2" | 3/4" | 1" | 1 1/4" |
| **DN** | 8 | 10 | 15 | 20 | 25 | 32 |
| **PN** | 63 | 63 | 63 | 63 | 63 | 63 |
| | | | | | | |
| **ART. GAS** | PV02-V13GE15 | PV02-V13GF20 | PV02-V13GG25 | PV02-V13GH30 | PV02-V13GL40 | |
| **ART. NPT** | PV02-V13NE15 | PV02-V13NF20 | PV02-V13NG25 | PV02-V13NH30 | PV02-V13NL40 | |
| **ART. SW** | PV02-V13SE15 | PV02-V13SF20 | PV02-V13SG25 | PV02-V13SH30 | PV02-V13SL40 | |
| **ART. BW** | PV02-V13BE15 | PV02-V13BF20 | PV02-V13BG25 | PV02-V13BH30 | PV02-V13BL40 | |
| **SIZE** | 1 1/2" | 2" | 2 1/2" | 3" | 4" | |
| **DN** | 40 | 50 | 65 | 80 | 100 | |
| **PN** | 63 | 63 | 63 | 63 | 63 | |

# V31-V32 SERIES

| VALVOLA **3 VIE F/F IN AISI 316 (CF8M)** PASSAGGIO RIDOTTO PER ATTUATORE<br>**3 WAYS AISI 316 (CF8M)** BALL VALVE REDUCED BORE FOR ACTUATOR | | | | | |
|---|---|---|---|---|---|
| **ART. L GAS** | PV02-V31GM14 | PV02-V31GI38 | PV02-V31GA12 | PV02-V31GB34 | PV02-V31GC10 |
| **ART. T GAS** | PV02-V32GM14 | PV02-V32GI38 | PV02-V32GA12 | PV02-V32GB34 | PV02-V32GC10 |
| **ART. L NPT** | PV02-V31NM14 | PV02-V31N1I38 | PV02-V31NA12 | PV02-V31NB34 | PV02-V31NC10 |
| **ART. T NPT** | PV02-V32NM14 | PV02-V32NI38 | PV02-V32NA12 | PV02-V32NB34 | PV02-V32NC10 |
| **SIZE** | 1/4" | 3/8" | 1/2" | 3/4" | 1" |
| **DN** | 8 | 10 | 15 | 20 | 25 |
| **PN** | 63 | 63 | 63 | 63 | 63 |
| | | | | | |
| **ART. L GAS** | PV02-V31GD13 | PV02-V31GE15 | PV02-V31GF20 | PV02-V31GG25 | |
| **ART. T GAS** | PV02-V32GD13 | PV02-V32GE15 | PV02-V32GF20 | PV02-V32GG25 | |
| **ART. L NPT** | PV02-V31ND13 | PV02-V31NE15 | PV02-V31NF20 | PV02-V31NG25 | |
| **ART. T NPT** | PV02-V32ND13 | PV02-V32NE15 | PV02-V32NF20 | PV02-V32NG25 | |
| **SIZE** | 1 1/4" | 1 1/2" | 2" | 2 1/2" | |
| **DN** | 32 | 40 | 50 | 65 | |
| **PN** | 63 | 63 | 63 | 63 | |
| | | | | | |

# V25 SERIES

| VALVOLA **2 VIE** FLANGIATA **GGG40/304 PN16** PASSAGGIO PIENO PER ATTUATORE<br>**2 WAYS GGG40/304 PN16** FLANGED BALL VALVE FULL BORE FOR ACTUATOR | | | | | |
|---|---|---|---|---|---|
| **ART.** | PV02-V25DA12 | PV02-V25DB34 | PV02-V25DC10 | PV02-V25DD13 | PV02-V25DE15 |
| **SIZE** | 1/2" | 3/4" | 1" | 1 1/4" | 1 1/2" |
| **DN** | 15 | 20 | 25 | 32 | 40 |
| **PN** | 16 | 16 | 16 | 16 | 16 |
| | | | | | |
| **ART.** | PV02-V25DF20 | PV02-V25DG25 | PV02-V25DH30 | PV02-V25DL40 | PV02-V25DN50 |
| **SIZE** | 2" | 2 1/2" | 3" | 4" | 5" |
| **DN** | 50 | 65 | 80 | 100 | 125 |
| **PN** | 16 | 16 | 16 | 16 | 16 |
| **LIST.** | | | | | |
| **ART.** | PV02-V25DP60 | PV02-V25DR80 | | | |
| **SIZE** | 6" | 8" | | | |
| **DN** | 150 | 200 | | | |
| **PN** | 16 | 16 | | | |
| | | | | | |

# V26 SERIES

| VALVOLA **2 VIE** FLANGIATA **WCB/316 ANSI 150** PASSAGGIO PIENO PER ATTUATORE<br>**2 WAYS WCB/316 ANSI 150** FLANGED BALL VALVE FULL BORE FOR ACTUATOR | | | | | |
|---|---|---|---|---|---|
| **ART.** | PV02-V26WA12 | PV02-V26WB34 | PV02-V26WC10 | PV02-V26WD13 | PV02-V26WE15 |
| **SIZE** | 1/2" | 3/4" | 1" | 1 1/4" | 1 1/2" |
| **DN** | 15 | 20 | 25 | 32 | 40 |
| **PN** | 150# | 150# | 150# | 150# | 150# |
| | | | | | |
| **ART.** | PV02-V26WF20 | PV02-V26WG25 | PV02-V26WH30 | PV02-V26WL40 | PV02-V26WP60 |
| **SIZE** | 2" | 2 1/2" | 3" | 4" | 6" |
| **DN** | 50 | 65 | 80 | 100 | 150 |
| **PN** | 150# | 150# | 150# | 150# | 150# |
| | | | | | |

# V27 SERIES

| VALVOLA **2 VIE** FLANGIATA **CF8M/316 PN16/PN40** PASSAGGIO PIENO PER ATTUATORE<br>***2 WAYS CF8M/316 PN16/PN40*** *FLANGED BALL VALVE FULL BORE FOR ACTUATOR* | | | | | |
|---|---|---|---|---|---|
| **ART.** | PV02-V27SA12 | PV02-V27SB34 | PV02-V27SC10 | PV02-V27SD13 | PV02-V27SE15 |
| **SIZE** | 1/2" | 3/4" | 1" | 1 1/4" | 1 1/2" |
| **DN** | 15 | 20 | 25 | 32 | 40 |
| **PN** | 40 | 40 | 40 | 40 | 40 |
| | | | | | |
| **ART.** | PV02-V27SF20 | PV02-V27SG25 | PV02-V27SH30 | PV02-V27SL40 | PV02-V27SN50 |
| **SIZE** | 2" | 2 1/2" | 3" | 4" | 5" |
| **DN** | 50 | 65 | 80 | 100 | 125 |
| **PN** | 40 | 16 | 16 | 16 | 16 |
| | | | | | |
| **ART.** | PV02-V27SP60 | PV02-V27SR80 | | | |
| **SIZE** | 6" | 8" | | | |
| **DN** | 150 | 200 | | | |
| **PN** | 16 | 16 | | | |

# V28 SERIES

| VALVOLA **2 VIE** FLANGIATA **CF8M/316 ANSI 150** PASSAGGIO PIENO PER ATTUATORE<br>***2 WAYS CF8M/316 ANSI 150*** *FLANGED BALL VALVE FULL BORE FOR ACTUATOR* | | | | | | |
|---|---|---|---|---|---|---|
| **ART.** | PV02-V28SA12 | PV02-V28SB34 | PV02-V28SC10 | PV02-V28SD13 | PV02-V28SE15 | PV02-V28SF20 |
| **SIZE** | 1/2" | 3/4" | 1" | 1 1/4" | 1 1/2" | 2" |
| **DN** | 15 | 20 | 25 | 32 | 40 | 50 |
| **PN** | 150# | 150# | 150# | 150# | 150# | 150# |
| | | | | | | |
| **ART.** | PV02-V28SG25 | PV02-V28SH30 | PV02-V28SL40 | PV02-V28SP60 | PV02-V28SR80 | |
| **SIZE** | 2 1/2" | 3" | 4" | 6" | 8" | |
| **DN** | 65 | 80 | 100 | 150 | 200 | |
| **PN** | 150# | 150# | 150# | 150# | 150# | |

# V29 SERIES

| VALVOLA **2 VIE** FLANGIATA **CF8M/316 PN40** PASSAGGIO PIENO PER ATTUATORE<br>***2 WAYS CF8M/316 PN40*** *FLANGED BALL VALVE FULL BORE FOR ACTUATOR* | | | | | |
|---|---|---|---|---|---|
| **ART.** | PV02-V29SG25 | PV02-V29SH30 | PV02-V29SL40 | PV02-V29SN50 | PV02-V29SP60 |
| **SIZE** | 2 1/2" | 3" | 4" | 5" | 6" |
| **DN** | 65 | 80 | 100 | 125 | 150 |
| **PN** | 40 | 40 | 40 | 40 | 40 |

# V60 SERIES

Guarnizione in VITON
*VITON seal*

| VALVOLA **2 VIE F/F A105/POM+VITON** PASSAGGIO PIENO ALTE PRESSIONI CON LEVA<br>*HIGH PRESSURE **2 WAYS A105/POM+VITON** BALL VALVE FULL BORE WITH HANDLE* | | | | | |
|---|---|---|---|---|---|
| **ART. GAS** | PV02-V60GN18V | PV02-V60GM14V | PV02-V60GI38V | PV02-V60GA12V | PV02-V60GB34V |
| **ART. NPT** | PV02-V60NN18V | PV02-V60NM14V | PV02-V60NI38V | PV02-V60NA12V | PV02-V60NB34V |
| **ART. SW** | PV02-V60SN18V | PV02-V60SM14V | PV02-V60SI38V | PV02-V60SA12V | PV02-V60SB34V |
| **ART. BW** | PV02-V60BN18V | PV02-V60BM14V | PV02-V60BI38V | PV02-V60BA12V | PV02-V60BB34V |
| **SIZE** | 1/8" | 1/4" | 3/8" | 1/2" | 3/4" |
| **DN** | 4 | 6 | 10 | 13 | 20 |
| **PN** | 500 | 500 | 500 | 500 | 420 |
| | | | | | |
| **ART. GAS** | PV02-V60GC10V | PV02-V60GD13V | PV02-V60GE15V | | |
| **ART. NPT** | PV02-V60NC10V | PV02-V60ND13V | PV02-V60NE15V | | |
| **ART. SW** | PV02-V60SC10V | PV02-V60SD13V | PV02-V60SE15V | | |
| **ART. BW** | PV02-V60BC10V | PV02-V60BD13V | PV02-V60BE15V | | |
| **SIZE** | 1" | 1 1/4" RB | 1 1/2" RB | | |
| **DN** | 25 | 32/25 | 40/25 | | |
| **PN** | 420 | 315 | 250 | | |

# V61-V62 SERIES

Guarnizione in VITON
*VITON seal*

| VALVOLA **3 VIE F/F A105/VITON** PASSAGGIO PIENO ALTE PRESSIONI CON LEVA<br>*HIGH PRESSURE **3 WAYS A105/VITON** BALL VALVE FULL BORE WITH HANDLE* | | | | | |
|---|---|---|---|---|---|
| **ART. L GAS** | PV02-V61GN18V | PV02-V61GM14V | PV02-V61GI38V | PV02-V61GA12V | PV02-V61GB34V |
| **ART. T GAS** | PV02-V62GN18V | PV02-V62GM14V | PV02-V62GI38V | PV02-V62GA12V | PV02-V62GB34V |
| **ART. L NPT** | PV02-V61NN18V | PV02-V61NM14V | PV02-V61NI38V | PV02-V61NA12V | PV02-V61NB34V |
| **ART. T NPT** | PV02-V62NN18V | PV02-V62NM14V | PV02-V62NI38V | PV02-V62NA12V | PV02-V62NB34V |
| **ART. L SW** | PV02-V61SN18V | PV02-V61SM14V | PV02-V61SI38V | PV02-V61SA12V | PV02-V61SB34V |
| **ART. T SW** | PV02-V62SN18V | PV02-V62SM14V | PV02-V62SI38V | PV02-V62SA12V | PV02-V62SB34V |
| **ART. L BW** | PV02-V61BN18V | PV02-V61BM14V | PV02-V61BI38V | PV02-V61BA12V | PV02-V61BB34V |
| **ART. T BW** | PV02-V62BN18V | PV02-V62BM14V | PV02-V62BI38V | PV02-V62BA12V | PV02-V62BB34V |
| **SIZE** | 1/8" | 1/4" | 3/8" | 1/2" | 3/4" |
| **DN** | 4 | 6 | 10 | 13 | 20 |
| **PN** | 500 | 500 | 500 | 500 | 350 |
| | | | | | |
| **ART. L GAS** | PV02-V61GC10V | PV02-V61GD13V | PV02-V61GE15V | | |
| **ART. T GAS** | PV02-V62GC10V | PV02-V62GD13V | PV02-V62GE15V | | |
| **ART. L NPT** | PV02-V61NC10V | PV02-V61ND13V | PV02-V61NE15V | | |
| **ART. T NPT** | PV02-V62NC10V | PV02-V62ND13V | PV02-V62NE15V | | |
| **ART. L SW** | PV02-V61SC10V | PV02-V61SD13V | PV02-V61SE15V | | |
| **ART. T SW** | PV02-V62SC10V | PV02-V62SD13V | PV02-V62SE15V | | |
| **ART. L BW** | PV02-V61BC10V | PV02-V61BD13V | PV02-V61BE15V | | |
| **ART. T BW** | PV02-V62BC10V | PV02-V62BD13V | PV02-V62BE15V | | |
| **SIZE** | 1" | 1 1/4" | 1 1/2" | | |
| **DN** | 25 | 32 | 40 | | |
| **PN** | 315 | 350 | 350 | | |

# V70 SERIES

| VALVOLA WAFER **2 VIE IN A105/304 PN16** PASSAGGIO PIENO PER ATTUATORE<br>***2 WAYS A105/304 PN16*** *WAFER BALL VALVE FULL BORE FOR ACTUATOR* | | | | | |
|---|---|---|---|---|---|
| **ART.** | PV02-V70PA12 | PV02-V70PB34 | PV02-V70PC10 | PV02-V70PD13 | PV02-V70PE15 |
| **SIZE** | 1/2" | 3/4" | 1" | 1 1/4" | 1 1/2" |
| **DN** | 15 | 20 | 25 | 32 | 40 |
| **PN** | 16 | 16 | 16 | 16 | 16 |
| | | | | | |
| **ART.** | PV02-V70PF20 | PV02-V70PG25 | PV02-V70PH30 | PV02-V70PL40 | PV02-V70PN50 |
| **SIZE** | 2" | 2 1/2" | 3" | 4" | 5" |
| **DN** | 50 | 65 | 80 | 100 | 125 |
| **PN** | 16 | 16 | 16 | 16 | 16 |
| | | | | | |
| **ART.** | PV02-V70PP60 | | | | |
| **SIZE** | 6" | | | | |
| **DN** | 150 | | | | |
| **PN** | 16 | | | | |

# V70X SERIES

| VALVOLA WAFER **2 VIE IN AISI316 PN16** PASSAGGIO PIENO PER ATTUATORE<br>***2 WAYS AISI316 PN16*** *WAFER BALL VALVE FULL BORE FOR ACTUATOR* | | | | | |
|---|---|---|---|---|---|
| **ART.** | PV02-V70XA12 | PV02-V70XB34 | PV02-V70XC10 | PV02-V70XD13 | PV02-V70XE15 |
| **SIZE** | 1/2" | 3/4" | 1" | 1 1/4" | 1 1/2" |
| **DN** | 15 | 20 | 25 | 32 | 40 |
| **PN** | 16 | 16 | 16 | 16 | 16 |
| | | | | | |
| **ART.** | PV02-V70XF20 | PV02-V70XG25 | PV02-V70XH30 | PV02-V70XL40 | PV02-V70XN50 |
| **SIZE** | 2" | 2 1/2" | 3" | 4" | 5" |
| **DN** | 50 | 65 | 80 | 100 | 125 |
| **PN** | 16 | 16 | 16 | 16 | 16 |
| | | | | | |
| **ART.** | PV02-V70XP60 | | | | |
| **SIZE** | 6" | | | | |
| **DN** | 150 | | | | |
| **PN** | 16 | | | | |

# V71 SERIES

| VALVOLA WAFER **2 VIE IN AISI 316 (CF8M) PN16** PASSAGGIO PIENO CON LEVA<br>***2 WAYS AISI 316 (CF8M) PN16*** *WAFER BALL VALVE FULL BORE WITH HANDLE* | | | | | |
|---|---|---|---|---|---|
| **ART.** | PV02-V71SA12 | PV02-V71SB34 | PV02-V71SC10 | PV02-V71SD13 | PV02-V71SE15 |
| **SIZE** | 1/2" | 3/4" | 1" | 1 1/4" | 1 1/2" |
| **DN** | 15 | 20 | 25 | 32 | 40 |
| **PN** | 16 | 16 | 16 | 16 | 16 |
| | | | | | |
| **ART.** | PV02-V71SF20 | PV02-V71SG25 | PV02-V71SH30 | PV02-V71SL40 | |
| **SIZE** | 2" | 2 1/2" | 3" | 4" | |
| **DN** | 50 | 65 | 80 | 100 | |
| **PN** | 16 | 16 | 16 | 16 | |

# VK64 SERIE CON ATTUATORE PNEUMATICO *SERIES WITH PNEUMATIC ACTUATOR*

VALVOLA **2 VIE F/F IN OTTONE** PASSAGGIO PIENO
***2 WAYS BRASS*** *BALL VALVE FULL BORE*

| ATTUATORE IN **TECNOPOLIMERO A DOPPIO EFFETTO** - ***DOUBLE ACTING TECHNOPOLYMER*** *ACTUATOR* | | | | |
|---|---|---|---|---|
| **ART.** | UT10DE-VK64M14 | UT10DE-VK64I38 | UT10DE-VK64A12 | UT10DE-VK64B34 |
| **SIZE** | 1/4" | 3/8" | 1/2" | 3/4" |
| **DN** | 8 | 10 | 15 | 20 |
| **PN** | 40 | 40 | 40 | 40 |
| | | | | |
| **ART.** | UT10DE-VK64C10 | UT10DE-VK64D13 | UT10DE-VK64E15 | UT13DE-VK64F20 |
| **SIZE** | 1" | 1 1/4" | 1 1/2" | 2" |
| **DN** | 25 | 32 | 40 | 50 |
| **PN** | 40 | 32 | 30 | 30 |
| | | | | |
| **ART.** | UT13DE-VK64G25 | UT18DE-VK64H30 | | |
| **SIZE** | 2 1/2" | 3" | | |
| **DN** | 65 | 80 | | |
| **PN** | 30 | 25 | | |

| ATTUATORE IN **TECNOPOLIMERO A SEMPLICE EFFETTO** - ***SPRING RETURN TECHNOPOLYMER*** *ACTUATOR* | | | | |
|---|---|---|---|---|
| **ART.** | UT10S2-VK64M14 | UT10S2-VK64I38 | UT10S2-VK64A12 | UT10S2-VK64B34 |
| **SIZE** | 1/4" | 3/8" | 1/2" | 3/4" |
| **DN** | 8 | 10 | 15 | 20 |
| **PN** | 40 | 40 | 40 | 40 |
| | | | | |
| **ART.** | UT13S3-VK64C10 | UT13S4-VK64D13 | UT18S3-VK64E15 | UT18S4-VK64F20 |
| **SIZE** | 1" | 1 1/4" | 1 1/2" | 2" |
| **DN** | 25 | 32 | 40 | 50 |
| **PN** | 40 | 32 | 30 | 30 |
| | | | | |
| **ART.** | UT18S4-VK64G25 | | | |
| **SIZE** | 2 1/2" | | | |
| **DN** | 65 | | | |
| **PN** | 30 | | | |

| ATTUATORE IN **ALLUMINIO A DOPPIO EFFETTO** - ***DOUBLE ACTING ALUMINIUM*** *ACTUATOR* | | | | |
|---|---|---|---|---|
| **ART.** | MT03DE-VK64M14 | MT03DE-VK64I38 | MT03DE-VK64A12 | MT03DE-VK64B34 |
| **SIZE** | 1/4" | 3/8" | 1/2" | 3/4" |
| **DN** | 8 | 10 | 15 | 20 |
| **PN** | 40 | 40 | 40 | 40 |
| | | | | |
| **ART.** | MT05DE-VK64C10 | MT05DE-VK64D13 | MT05DE-VK64E15 | MT15DE-VK64F20 |
| **SIZE** | 1" | 1 1/4" | 1 1/2" | 2" |
| **DN** | 25 | 32 | 40 | 50 |
| **PN** | 40 | 32 | 30 | 30 |
| | | | | |
| **ART.** | MT15DE-VK64G25 | MT17DE-VK64H30 | MT25DE-VK64L40 | |
| **SIZE** | 2 1/2" | 3" | 4" | |
| **DN** | 65 | 80 | 100 | |
| **PN** | 30 | 25 | 16 | |

# VK64 SERIE CON ATTUATORE PNEUMATICO *SERIES WITH PNEUMATIC ACTUATOR*

VALVOLA **2 VIE F/F IN OTTONE** PASSAGGIO PIENO
***2 WAYS BRASS*** *BALL VALVE FULL BORE*

| ATTUATORE IN **ALLUMINIO A SEMPLICE EFFETTO** - ***SPRING RETURN ALUMINUM*** *ACTUATOR* | | | | |
|---|---|---|---|---|
| **ART.** | MT05S2-VK64M14 | MT05S2-VK64I38 | MT05S2-VK64A12 | MT05S2-VK64B34 |
| **SIZE** | 1/4" | 3/8" | 1/2" | 3/4" |
| **DN** | 8 | 10 | 15 | 20 |
| **PN** | 40 | 40 | 40 | 40 |
| **ART.** | MT07S4-VK64C10 | MT15S4-VK64D13 | MT20S3-VK64E15 | MT20S4-VK64F20 |
| **SIZE** | 1" | 1 1/4" | 1 1/2" | 2" |
| **DN** | 25 | 32 | 40 | 50 |
| **PN** | 40 | 32 | 30 | 30 |
| **ART.** | MT20S4-VK64G25 | MT30S4-VK64H30 | MT40S5-VK64L40 | |
| **SIZE** | 2 1/2" | 3" | 4" | |
| **DN** | 65 | 80 | 100 | |
| **PN** | 30 | 25 | 16 | |

# VK65 SERIE CON ATTUATORE PNEUMATICO *SERIES WITH PNEUMATIC ACTUATOR*

VALVOLA **2 VIE F/F IN OTTONE** PASSAGGIO RIDOTTO ALTE PRESSIONI
*HIGH PRESSURE* ***2 WAYS BRASS*** *BALL VALVE REDUCED BORE*

| ATTUATORE IN **TECNOPOLIMERO A DOPPIO EFFETTO** - ***DOUBLE ACTING TECHNOPOLYMER*** *ACTUATOR* | | | | |
|---|---|---|---|---|
| **ART.** | UT10DE-VK65I38 | UT10DE-VK65A12 | UT13DE-VK65B34 | UT13DE-VK65C10 |
| **SIZE** | 3/8" | 1/2" | 3/4" | 1" |
| **DN** | 10 | 15 | 20 | 25 |
| **PN** | 210 | 210 | 210 | 210 |

| ATTUATORE IN **TECNOPOLIMERO A SEMPLICE EFFETTO** - ***SPRING RETURN TECHNOPOLYMER*** *ACTUATOR* | | | | |
|---|---|---|---|---|
| **ART.** | UT13S3-VK65I38 | UT13S4-VK65A12 | UT18S4-VK65B34 | |
| **SIZE** | 3/8" | 1/2" | 3/4" | |
| **DN** | 10 | 15 | 20 | |
| **PN** | 210 | 210 | 210 | |

| ATTUATORE IN **ALLUMINIO A DOPPIO EFFETTO** - ***DOUBLE ACTING ALUMINUM*** *ACTUATOR* | | | | |
|---|---|---|---|---|
| **ART.** | MT05DE-VK65I38 | MT05DE-VK65A12 | MT07DE-VK65B34 | MT15DE-VK65C10 |
| **SIZE** | 3/8" | 1/2" | 3/4" | 1" |
| **DN** | 10 | 15 | 20 | 25 |
| **PN** | 210 | 210 | 210 | 210 |

| ATTUATORE IN **ALLUMINIO A SEMPLICE EFFETTO** - ***SPRING RETURN ALUMINUM*** *ACTUATOR* | | | | |
|---|---|---|---|---|
| **ART.** | MT07S4-VK65I38 | MT15S4-VK65A12 | MT20S4-VK65B34 | MT25S4-VK65C10 |
| **SIZE** | 3/8" | 1/2" | 3/4" | 1" |
| **DN** | 10 | 15 | 20 | 25 |
| **PN** | 210 | 210 | 210 | 210 |

# VK31-VK32 SERIE CON ATTUATORE PNEUMATICO *SERIES WITH PNEUMATIC ACTUATOR*

VALVOLA **3 VIE F/F IN OTTONE** PASSAGGIO PIENO
***3 WAYS BRASS*** *BALL VALVE FULL BORE*

| ATTUATORE IN **TECNOPOLIMERO A DOPPIO EFFETTO** - ***DOUBLE ACTING TECHNOPOLYMER*** *ACTUATOR* | | | | |
|---|---|---|---|---|
| **ART. L GAS** | UT10DE-VK31M14 | UT10DE-VK31I38 | UT10DE-VK31A12 | UT10DE-VK31B34 |
| **ART. T GAS** | UT10DE-VK32M14 | UT10DE-VK32I38 | UT10DE-VK32A12 | UT10DE-VK32B34 |
| **SIZE** | 1/4" | 3/8" | 1/2" | 3/4" |
| **DN** | 8 | 10 | 15 | 20 |
| **PN** | 40 | 40 | 40 | 40 |
| | | | | |
| **ART. L GAS** | UT10DE-VK31C10 | UT13DE-VK31D13 | UT18DE-VK31E15 | UT18DE-VK31F20 |
| **ART. T GAS** | UT10DE-VK32C10 | UT13DE-VK32D13 | UT18DE-VK32E15 | UT18DE-VK32F20 |
| **SIZE** | 1" | 1 1/4" | 1 1/2" | 2" |
| **DN** | 25 | 32 | 40 | 50 |
| **PN** | 40 | 40 | 25 | 25 |

| ATTUATORE IN **TECNOPOLIMERO A SEMPLICE EFFETTO** - ***SPRING RETURN TECHNOPOLYMER*** *ACTUATOR* | | | | |
|---|---|---|---|---|
| **ART. L GAS** | UT10S2-VK31M14 | UT10S2-VK31I38 | UT10S5-VK31A12 | UT13S5-VK31B34 |
| **ART. T GAS** | UT10S2-VK32M14 | UT10S2-VK32I38 | UT10S5-VK32A12 | UT13S5-VK32B34 |
| **SIZE** | 1/4" | 3/8" | 1/2" | 3/4" |
| **DN** | 8 | 10 | 15 | 20 |
| **PN** | 40 | 40 | 40 | 40 |
| | | | | |
| **ART. L GAS** | UT13S5-VK31C10 | UT18S4-VK31D13 | | |
| **ART. T GAS** | UT13S5-VK32C10 | UT18S4-VK32D13 | | |
| **SIZE** | 1" | 1 1/4" | | |
| **DN** | 25 | 32 | | |
| **PN** | 40 | 40 | | |

| ATTUATORE IN **ALLUMINIO A DOPPIO EFFETTO** - ***DOUBLE ACTING ALUMINUM*** *ACTUATOR* | | | | |
|---|---|---|---|---|
| **ART. L GAS** | MT03DE-VK31M14 | MT03DE-VK31I38 | MT03DE-VK31A12 | MT05DE-VK31B34 |
| **ART. T GAS** | MT03DE-VK32M14 | MT03DE-VK32I38 | MT03DE-VK32A12 | MT05DE-VK32B34 |
| **SIZE** | 1/4" | 3/8" | 1/2" | 3/4" |
| **DN** | 8 | 10 | 15 | 20 |
| **PN** | 40 | 40 | 40 | 40 |
| | | | | |
| **ART. L GAS** | MT05DE-VK31C10 | MT07DE-VK31D13 | MT17DE-VK31E15 | MT17DE-VK31F20 |
| **ART. T GAS** | MT05DE-VK32C10 | MT07DE-VK32D13 | MT17DE-VK32E15 | MT17DE-VK32F20 |
| **SIZE** | 1" | 1 1/4" | 1 1/2" | 2" |
| **DN** | 25 | 32 | 40 | 50 |
| **PN** | 40 | 40 | 25 | 25 |

| ATTUATORE IN **ALLUMINIO A SEMPLICE EFFETTO** - ***SPRING RETURN ALUMINUM*** *ACTUATOR* | | | | |
|---|---|---|---|---|
| **ART. L GAS** | MT05S2-VK31M14 | MT05S2-VK31I38 | MT05S5-VK31A12 | MT15S5-VK31B34 |
| **ART. T GAS** | MT05S2-VK32M14 | MT05S2-VK32I38 | MT05S5-VK32A12 | MT15S5-VK32B34 |
| **SIZE** | 1/4" | 3/8" | 1/2" | 3/4" |
| **DN** | 8 | 10 | 15 | 20 |
| **PN** | 40 | 40 | 40 | 40 |
| | | | | |
| **ART. L GAS** | MT15S5-VK31C10 | MT20S4-VK31D13 | MT25S5-VK31E15 | MT30S5-VK31F20 |
| **ART. T GAS** | MT15S5-VK32C10 | MT20S4-VK32D13 | MT25S5-VK32E15 | MT30S5-VK32F20 |
| **SIZE** | 1" | 1 1/4" | 1 1/2" | 2" |
| **DN** | 25 | 32 | 40 | 50 |
| **PN** | 40 | 40 | 25 | 25 |

# V12 SERIE CON ATTUATORE PNEUMATICO
## *SERIES WITH PNEUMATIC ACTUATOR*

VALVOLA **2 VIE F/F** MONOBLOCCO **IN AISI 316 (CF8M)** PASSAGGIO PIENO
***2 WAYS** 2 PCS **AISI 316 (CF8M)** BALL VALVE FULL BORE*

ATTUATORE IN **TECNOPOLIMERO A DOPPIO EFFETTO** - ***DOUBLE ACTING TECHNOPOLYMER** ACTUATOR*

| **ART.** | UT10DE-V12GM14 | UT10DE-V12GI38 | UT10DE-V12GA12 | UT10DE-V12GB34 |
|---|---|---|---|---|
| **SIZE** | 1/4" | 3/8" | 1/2" | 3/4" |
| **DN** | 8 | 10 | 15 | 20 |
| **PN** | 63 | 63 | 63 | 63 |
| | | | | |
| **ART.** | UT10DE-V12GC10 | UT13DE-V12GD13 | UT13DE-V12GE15 | UT18DE-V12GF20 |
| **SIZE** | 1" | 1 1/4" | 1 1/2" | 2" |
| **DN** | 25 | 32 | 40 | 50 |
| **PN** | 63 | 63 | 63 | 63 |

ATTUATORE IN **TECNOPOLIMERO A SEMPLICE EFFETTO** - ***SPRING RETURN TECHNOPOLYMER** ACTUATOR*

| **ART.** | UT10S2-V12GM14 | UT10S2-V12GI38 | UT13S3-V12GA12 | UT13S4-V12GB34 |
|---|---|---|---|---|
| **SIZE** | 1/4" | 3/8" | 1/2" | 3/4" |
| **DN** | 8 | 10 | 15 | 20 |
| **PN** | 63 | 63 | 63 | 63 |
| | | | | |
| **ART.** | UT18S3-V12GC10 | UT18S4-V12GD13 | | |
| **SIZE** | 1" | 1 1/4" | | |
| **DN** | 25 | 32 | | |
| **PN** | 63 | 63 | | |

ATTUATORE IN **ALLUMINIO A DOPPIO EFFETTO** - ***DOUBLE ACTING ALUMINUM** ACTUATOR*

| **ART.** | MT05DE-V12GM14 | MT05DE-V12GI38 | MT05DE-V12GA12 | MT05DE-V12GB34 |
|---|---|---|---|---|
| **SIZE** | 1/4" | 3/8" | 1/2" | 3/4" |
| **DN** | 8 | 10 | 15 | 20 |
| **PN** | 63 | 63 | 63 | 63 |
| | | | | |
| **ART.** | MT05DE-V12GC10 | MT15DE-V12GD13 | MT15DE-V12GE15 | MT17DE-V12GF20 |
| **SIZE** | 1" | 1 1/4" | 1 1/2" | 2" |
| **DN** | 25 | 32 | 40 | 50 |
| **PN** | 63 | 63 | 63 | 63 |

ATTUATORE IN **ALLUMINIO A SEMPLICE EFFETTO** - ***SPRING RETURN ALUMINUM** ACTUATOR*

| **ART.** | MT05S2-V12GM14 | MT05S2-V12GI38 | MT07S4-V12GA12 | MT15S4-V12GB34 |
|---|---|---|---|---|
| **SIZE** | 1/4" | 3/8" | 1/2" | 3/4" |
| **DN** | 8 | 10 | 15 | 20 |
| **PN** | 63 | 63 | 63 | 63 |
| | | | | |
| **ART.** | MT20S3-V12GC10 | MT20S4-V12GD13 | MT25S4-V12GE15 | MT30S4-V12GF20 |
| **SIZE** | 1" | 1 1/4" | 1 1/2" | 2" |
| **DN** | 25 | 32 | 40 | 50 |
| **PN** | 63 | 63 | 63 | 63 |

# V13 SERIE CON ATTUATORE PNEUMATICO
## *SERIES WITH PNEUMATIC ACTUATOR*

VALVOLA **2 VIE F/F** A 3 PEZZI **IN AISI 316 (CF8M)** PASSAGGIO PIENO
***2 WAYS** 3 PCS **AISI 316 (CF8M)** BALL VALVE FULL BORE*

| ATTUATORE IN **TECNOPOLIMERO A DOPPIO EFFETTO** - ***DOUBLE ACTING TECHNOPOLYMER** ACTUATOR* | | | | |
|---|---|---|---|---|
| **ART. GAS** | UT10DE-V13GM14 | UT10DE-V13GI38 | UT10DE-V13GA12 | UT10DE-V13GB34 |
| **ART. NPT** | UT10DE-V13NM14 | UT10DE-V13NI38 | UT10DE-V13NA12 | UT10DE-V13NB34 |
| **ART. SW** | UT10DE-V13SM14 | UT10DE-V13SI38 | UT10DE-V13SA12 | UT10DE-V13SB34 |
| **ART. BW** | UT10DE-V13BM14 | UT10DE-V13BI38 | UT10DE-V13BA12 | UT10DE-V13BB34 |
| **SIZE** | 1/4" | 3/8" | 1/2" | 3/4" |
| **DN** | 8 | 10 | 15 | 20 |
| **PN** | 63 | 63 | 63 | 63 |
| | | | | |
| **ART. GAS** | UT10DE-V13GC10 | UT13DE-V13GD13 | UT13DE-V13GE15 | UT18DE-V13GF20 |
| **ART. NPT** | UT10DE-V13NC10 | UT13DE-V13ND13 | UT13DE-V13NE15 | UT18DE-V13NF20 |
| **ART. SW** | UT10DE-V13SC10 | UT13DE-V13SD13 | UT13DE-V13SE15 | UT18DE-V13SF20 |
| **ART. BW** | UT10DE-V13BC10 | UT13DE-V13BD13 | UT13DE-V13BE15 | UT18DE-V13BF20 |
| **SIZE** | 1" | 1 1/4" | 1 1/2" | 2" |
| **DN** | 25 | 32 | 40 | 50 |
| **PN** | 63 | 63 | 63 | 63 |
| | | | | |
| **ART. GAS** | UT18DE-V13GG25 | | | |
| **ART. NPT** | UT18DE-V13NG25 | | | |
| **ART. SW** | UT18DE-V13SG25 | | | |
| **ART. BW** | UT18DE-V13BG25 | | | |
| **SIZE** | 2 1/2" | | | |
| **DN** | 65 | | | |
| **PN** | 63 | | | |

Valvole di diametro superiore, disponibili solo con attuatori in alluminio
*Bigger size valves only available with aluminum actuators*

| ATTUATORE IN **TECNOPOLIMERO A SEMPLICE EFFETTO** - ***SPRING RETURN TECHNOPOLYMER** ACTUATOR* | | | | |
|---|---|---|---|---|
| **ART. GAS** | UT10S2-V13GM14 | UT10S2-V13GI38 | UT13S3-V13GA12 | UT13S4-V13GB34 |
| **ART. NPT** | UT10S2-V13NM14 | UT10S2-V13NI38 | UT13S3-V13NA12 | UT13S4-V13NB34 |
| **ART. SW** | UT10S2-V13SM14 | UT10S2-V13SI38 | UT13S3-V13SA12 | UT13S4-V13SB34 |
| **ART. BW** | UT10S2-V13BM14 | UT10S2-V13BI38 | UT13S3-V13BA12 | UT13S4-V13BB34 |
| **SIZE** | 1/4" | 3/8" | 1/2" | 3/4" |
| **DN** | 8 | 10 | 15 | 20 |
| **PN** | 63 | 63 | 63 | 63 |
| | | | | |
| **ART. GAS** | UT18S4-V13GC10 | UT18S4-V13GD13 | | |
| **ART. NPT** | UT18S4-V13NC10 | UT18S4-V13ND13 | | |
| **ART. SW** | UT18S4-V13SC10 | UT18S4-V13SD13 | | |
| **ART. BW** | UT18S4-V13BC10 | UT18S4-V13BD13 | | |
| **SIZE** | 1" | 1 1/4" | | |
| **DN** | 25 | 32 | | |
| **PN** | 63 | 63 | | |

Valvole di diametro superiore, disponibili solo con attuatori in alluminio
*Bigger size valves only available with aluminum actuators*

# V13 SERIE CON ATTUATORE PNEUMATICO
## *SERIES WITH PNEUMATIC ACTUATOR*

VALVOLA **2 VIE F/F** A 3 PEZZI **IN AISI 316 (CF8M)** PASSAGGIO PIENO
***2 WAYS** 3 PCS **AISI 316 (CF8M)** BALL VALVE FULL BORE*

| ATTUATORE IN **ALLUMINIO A DOPPIO EFFETTO** - ***DOUBLE ACTING ALUMINUM** ACTUATOR* | | | | |
|---|---|---|---|---|
| **ART. GAS** | MT05DE-V13GM14 | MT05DE-V13GI38 | MT05DE-V13GA12 | MT05DE-V13GB34 |
| **ART. NPT** | MT05DE-V13NM14 | MT05DE-V13NI38 | MT05DE-V13NA12 | MT05DE-V13NB34 |
| **ART. SW** | MT05DE-V13SM14 | MT05DE-V13SI38 | MT05DE-V13SA12 | MT05DE-V13SB34 |
| **ART. BW** | MT05DE-V13BM14 | MT05DE-V13BI38 | MT05DE-V13BA12 | MT05DE-V13BB34 |
| **SIZE** | 1/4" | 3/8" | 1/2" | 3/4" |
| **DN** | 8 | 10 | 15 | 20 |
| **PN** | 63 | 63 | 63 | 63 |
| | | | | |
| **ART. GAS** | MT05DE-V13GC10 | MT15DE-V13GD13 | MT15DE-V13GE15 | MT17DE-V13GF20 |
| **ART. NPT** | MT05DE-V13NC10 | MT15DE-V13ND13 | MT15DE-V13NE15 | MT17DE-V13NF20 |
| **ART. SW** | MT05DE-V13SC10 | MT15DE-V13SD13 | MT15DE-V13SE15 | MT17DE-V13SF20 |
| **ART. BW** | MT05DE-V13BC10 | MT15DE-V13BD13 | MT15DE-V13BE15 | MT17DE-V13BF20 |
| **SIZE** | 1" | 1 1/4" | 1 1/2" | 2" |
| **DN** | 25 | 32 | 40 | 50 |
| **PN** | 63 | 63 | 63 | 63 |
| | | | | |
| **ART. GAS** | MT20DE-V13GG25 | MT25DE-V13GH30 | MT35DE-V13GL40 | |
| **ART. NPT** | MT20DE-V13NG25 | MT25DE-V13NH30 | MT35DE-V13NL40 | |
| **ART. SW** | MT20DE-V13SG25 | MT25DE-V13SH30 | MT35DE-V13SL40 | |
| **ART. BW** | MT20DE-V13BG25 | MT25DE-V13BH30 | MT35DE-V13BL40 | |
| **SIZE** | 2 1/2" | 3" | 4" | |
| **DN** | 65 | 80 | 100 | |
| **PN** | 63 | 63 | 63 | |

| ATTUATORE IN **ALLUMINIO A SEMPLICE EFFETTO** - ***SPRING RETURN ALUMINUM** ACTUATOR* | | | | |
|---|---|---|---|---|
| **ART. GAS** | MT05S2-V13GM14 | MT05S2-V13GI38 | MT07S4-V13GA12 | MT15S4-V13GB34 |
| **ART. NPT** | MT05S2-V13NM14 | MT05S2-V13NI38 | MT07S4-V13NA12 | MT15S4-V13NB34 |
| **ART. SW** | MT05S2-V13SM14 | MT05S2-V13SI38 | MT07S4-V13SA12 | MT15S4-V13SB34 |
| **ART. BW** | MT05S2-V13BM14 | MT05S2-V13BI38 | MT07S4-V13BA12 | MT15S4-V13BB34 |
| **SIZE** | 1/4" | 3/8" | 1/2" | 3/4" |
| **DN** | 8 | 10 | 15 | 20 |
| **PN** | 63 | 63 | 63 | 63 |
| | | | | |
| **ART. GAS** | MT17S4-V13GC10 | MT20S4-V13GD13 | MT25S4-V13GE15 | MT30S4-V13GF20 |
| **ART. NPT** | MT17S4-V13NC10 | MT20S4-V13ND13 | MT25S4-V13NE15 | MT30S4-V13NF20 |
| **ART. SW** | MT17S4-V13SC10 | MT20S4-V13SD13 | MT25S4-V13SE15 | MT30S4-V13SF20 |
| **ART. BW** | MT17S4-V13BC10 | MT20S4-V13BD13 | MT25S4-V13BE15 | MT30S4-V13BF20 |
| **SIZE** | 1" | 1 1/4" | 1 1/2" | 2" |
| **DN** | 25 | 32 | 40 | 50 |
| **PN** | 63 | 63 | 63 | 63 |
| | | | | |
| **ART. GAS** | MT35S3-V13GG25 | MT40S4-V13GH30 | MT45S4-V13GL40 | |
| **ART. NPT** | MT35S3-V13NG25 | MT40S4-V13NH30 | MT45S4-V13NL40 | |
| **ART. SW** | MT35S3-V13SG25 | MT40S4-V13SH30 | MT45S4-V13SL40 | |
| **ART. BW** | MT35S3-V13BG25 | MT40S4-V13BH30 | MT45S4-V13BL40 | |
| **SIZE** | 2 1/2" | 3" | 4" | |
| **DN** | 65 | 80 | 100 | |
| **PN** | 63 | 63 | 63 | |

# V31-V32 SERIE CON ATTUATORE PNEUMATICO *SERIES WITH PNEUMATIC ACTUATOR*

VALVOLA **3 VIE F/F IN AISI 316 (CF8M)** PASSAGGIO RIDOTTO
***3 WAYS AISI 316 (CF8M)*** *BALL VALVE REDUCED BORE*

| ATTUATORE IN **TECNOPOLIMERO A DOPPIO EFFETTO** - ***DOUBLE ACTING TECHNOPOLYMER*** *ACTUATOR* | | | | | |
|---|---|---|---|---|---|
| **ART. L GAS** | UT10DE-V31GM14 | UT10DE-V31GI38 | UT10DE-V31GA12 | UT10DE-V31GB34 | UT13DE-V31GC10 |
| **ART. T GAS** | UT10DE-V32GM14 | UT10DE-V32GI38 | UT10DE-V32GA12 | UT10DE-V32GB34 | UT13DE-V32GC10 |
| **ART. L NPT** | UT10DE-V31NM14 | UT10DE-V31NI38 | UT10DE-V31NA12 | UT10DE-V31NB34 | UT13DE-V31NC10 |
| **ART. T NPT** | UT10DE-V32NM14 | UT10DE-V32NI38 | UT10DE-V32NA12 | UT10DE-V32NB34 | UT13DE-V32NC10 |
| **SIZE** | 1/4" | 3/8" | 1/2" | 3/4" | 1" |
| **DN** | 8 | 10 | 15 | 20 | 25 |
| **PN** | 63 | 63 | 63 | 63 | 63 |
| | | | | | |
| **ART. L GAS** | UT13DE-V31GD13 | UT13DE-V31GE15 | UT18DE-V31GF20 | | |
| **ART. T GAS** | UT13DE-V32GD13 | UT13DE-V32GE15 | UT18DE-V32GF20 | | |
| **ART. L NPT** | UT13DE-V31ND13 | UT13DE-V31NE15 | UT18DE-V31NF20 | | |
| **ART. T NPT** | UT13DE-V32ND13 | UT13DE-V32NE15 | UT18DE-V32NF20 | | |
| **SIZE** | 1 1/4" | 1 1/2" | 2" | | |
| **DN** | 32 | 40 | 50 | | |
| **PN** | 63 | 63 | 63 | | |

Valvole di diametro superiore, disponibili solo con attuatori in alluminio - *Bigger size valves only available with aluminum actuators*

| ATTUATORE IN **TECNOPOLIMERO A SEMPLICE EFFETTO** - ***SPRING RETURN TECHNOPOLYMER*** *ACTUATOR* | | | | | |
|---|---|---|---|---|---|
| **ART. L GAS** | UT10S2-V31GM14 | UT10S2-V31GI38 | UT13S4-V31GA12 | UT13S4-V31GB34 | UT18S4-V31GC10 |
| **ART. T GAS** | UT10S2-V32GM14 | UT10S2-V32GI38 | UT13S4-V32GA12 | UT13S4-V32GB34 | UT18S4-V32GC10 |
| **ART. L NPT** | UT10S2-V31NM14 | UT10S2-V31NI38 | UT13S4-V31NA12 | UT13S4-V31NB34 | UT18S4-V31NC10 |
| **ART. T NPT** | UT10S2-V32NM14 | UT10S2-V32NI38 | UT13S4-V32NA12 | UT13S4-V32NB34 | UT18S4-V32NC10 |
| **SIZE** | 1/4" | 3/8" | 1/2" | 3/4" | 1" |
| **DN** | 8 | 10 | 15 | 20 | 25 |
| **PN** | 63 | 63 | 63 | 63 | 63 |
| | | | | | |
| **ART. L GAS** | UT18S4-V31GD13 | | | | |
| **ART. T GAS** | UT18S4-V32GD13 | | | | |
| **ART. L NPT** | UT18S4-V31ND13 | | | | |
| **ART. T NPT** | UT18S4-V32ND13 | | | | |
| **SIZE** | 1 1/4" | | | | |
| **DN** | 32 | | | | |
| **PN** | 63 | | | | |

Valvole di diametro superiore, disponibili solo con attuatori in alluminio - *Bigger size valves only available with aluminum actuators*

# V31-V32 SERIE CON ATTUATORE PNEUMATICO *SERIES WITH PNEUMATIC ACTUATOR*

VALVOLA **3 VIE F/F IN AISI 316 (CF8M)** PASSAGGIO RIDOTTO
***3 WAYS AISI 316 (CF8M)*** *BALL VALVE REDUCED BORE*

| ATTUATORE IN **ALLUMINIO A DOPPIO EFFETTO** - ***DOUBLE ACTING ALUMINUM*** *ACTUATOR* | | | | | |
|---|---|---|---|---|---|
| **ART. L GAS** | MT05DE-V31GM14 | MT05DE-V31GI38 | MT05DE-V31GA12 | MT05DE-V31GB34 | MT07DE-V31GC10 |
| **ART. T GAS** | MT05DE-V32GM14 | MT05DE-V32GI38 | MT05DE-V32GA12 | MT05DE-V32GB34 | MT07DE-V32GC10 |
| **ART. L NPT** | MT05DE-V31NM14 | MT05DE-V31NI38 | MT05DE-V31NA12 | MT05DE-V31NB34 | MT07DE-V31NC10 |
| **ART. T NPT** | MT05DE-V32NM14 | MT05DE-V32NI38 | MT05DE-V32NA12 | MT05DE-V32NB34 | MT07DE-V32NC10 |
| **SIZE** | 1/4" | 3/8" | 1/2" | 3/4" | 1" |
| **DN** | 8 | 10 | 15 | 20 | 25 |
| **PN** | 63 | 63 | 63 | 63 | 63 |
| | | | | | |
| **ART. L GAS** | MT15DE-V31GD13 | MT15DE-V31GE15 | MT17DE-V31GF20 | MT25DE-V31GG25 | |
| **ART. T GAS** | MT15DE-V32GD13 | MT15DE-V32GE15 | MT17DE-V32GF20 | MT25DE-V32GG25 | |
| **ART. L NPT** | MT15DE-V31ND13 | MT15DE-V31NE15 | MT17DE-V31NF20 | MT25DE-V31NG25 | |
| **ART. T NPT** | MT15DE-V32ND13 | MT15DE-V32NE15 | MT17DE-V32NF20 | MT25DE-V32NG25 | |
| **SIZE** | 1 1/4" | 1 1/2" | 2" | 2 1/2" | |
| **DN** | 32 | 40 | 50 | 65 | |
| **PN** | 63 | 63 | 63 | 63 | |

| ATTUATORE IN **ALLUMINIO A SEMPLICE EFFETTO** - ***SPRING RETURN ALUMINUM*** *ACTUATOR* | | | | | |
|---|---|---|---|---|---|
| **ART. L GAS** | MT05S2-V31GM14 | MT05S2-V31GI38 | MT05S2-V31GA12 | MT15S4-V31GB34 | MT17S5-V31GC10 |
| **ART. T GAS** | MT05S2-V32GM14 | MT05S2-V32GI38 | MT05S2-V32GA12 | MT15S4-V32GB34 | MT17S5-V32GC10 |
| **ART. L NPT** | MT05S2-V31NM14 | MT05S2-V31N1I38 | MT05S2-V31NA12 | MT15S4-V31NB34 | MT17S5-V31NC10 |
| **ART. T NPT** | MT05S2-V32NM14 | MT05S2-V32NI38 | MT05S2-V32NA12 | MT15S4-V32NB34 | MT17S5-V32NC10 |
| **SIZE** | 1/4" | 3/8" | 1/2" | 3/4" | 1" |
| **DN** | 8 | 10 | 15 | 20 | 25 |
| **PN** | 63 | 63 | 63 | 63 | 63 |
| | | | | | |
| **ART. L GAS** | MT20S4-V31GD13 | MT25S4-V31GE15 | MT30S4-V31GF20 | MT35S4-V31GG25 | |
| **ART. T GAS** | MT20S4-V32GD13 | MT25S4-V32GE15 | MT30S4-V32GF20 | MT35S4-V32GG25 | |
| **ART. L NPT** | MT20S4--V31ND13 | MT25S4-V31NE15 | MT30S4-V31NF20 | MT35S4-V31NG25 | |
| **ART. T NPT** | MT20S4--V32ND13 | MT25S4-V32NE15 | MT30S4-V32NF20 | MT35S4-V32NG25 | |
| **SIZE** | 1 1/4" | 1 1/2" | 2" | 2 1/2" | |
| **DN** | 32 | 40 | 50 | 65 | |
| **PN** | 63 | 63 | 63 | 63 | |

# V25 SERIE CON ATTUATORE PNEUMATICO
## *SERIES WITH PNEUMATIC ACTUATOR*

VALVOLA **2 VIE** FLANGIATA **GGG40/304 PN16** PASSAGGIO PIENO
***2 WAYS GGG40/304 PN16*** *FLANGED BALL VALVE FULL BORE*

| ATTUATORE IN **ALLUMINIO A DOPPIO EFFETTO** - ***DOUBLE ACTING ALUMINUM*** *ACTUATOR* | | | | | |
|---|---|---|---|---|---|
| **ART.** | MT07DE-V25DA12 | MT07DE-V25DB34 | MT07DE-V25DC10 | MT07DE-V25DD13 | MT15DE-V25DE15 |
| **SIZE** | 1/2" | 3/4" | 1" | 1 1/4" | 1 1/2" |
| **DN** | 15 | 20 | 25 | 32 | 40 |
| **PN** | 16 | 16 | 16 | 16 | 16 |
| | | | | | |
| **ART.** | MT20DE-V25DF20 | MT20DE-V25DG25 | MT25DE-V25DH30 | MT35DE-V25DL40 | MT40DE-V25DN50 |
| **SIZE** | 2" | 2 1/2" | 3" | 4" | 5" |
| **DN** | 50 | 65 | 80 | 100 | 125 |
| **PN** | 16 | 16 | 16 | 16 | 16 |
| | | | | | |
| **ART.** | MT45DE-V25DP60 | MT55DE-V25DR80 | | | |
| **SIZE** | 6" | 8" | | | |
| **DN** | 150 | 200 | | | |
| **PN** | 16 | 16 | | | |

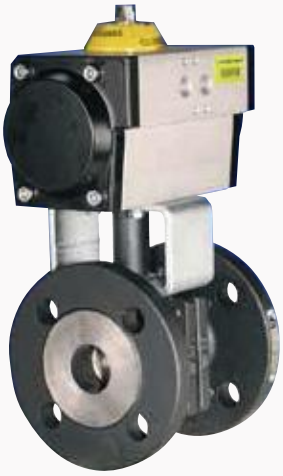

| ATTUATORE IN **ALLUMINIO A SEMPLICE EFFETTO** - ***SPRING RETURN ALUMINUM*** *ACTUATOR* | | | | | |
|---|---|---|---|---|---|
| **ART.** | MT07S4-V25DA12 | MT07S4-V25DB34 | MT20S3-V25DC10 | MT20S4-V25DD13 | MT25S4-V25DE15 |
| **SIZE** | 1/2" | 3/4" | 1" | 1 1/4" | 1 1/2" |
| **DN** | 15 | 20 | 25 | 32 | 40 |
| **PN** | 16 | 16 | 16 | 16 | 16 |
| | | | | | |
| **ART.** | MT30S4-V25DF20 | MT35S3-V25DG25 | MT40S4-V25DH30 | MT45S4-V25DL40 | MT55S4-V25DN50 |
| **SIZE** | 2" | 2 1/2" | 3" | 4" | 5" |
| **DN** | 50 | 65 | 80 | 100 | 125 |
| **PN** | 16 | 16 | 16 | 16 | 16 |
| | | | | | |
| **ART.** | MT55S5-V25DP60 | MT65S5-V25DR80 | | | |
| **SIZE** | 6" | 8" | | | |
| **DN** | 150 | 200 | | | |
| **PN** | 16 | 16 | | | |

# V26 SERIE CON ATTUATORE PNEUMATICO
## *SERIES WITH PNEUMATIC ACTUATOR*

VALVOLA **2 VIE** FLANGIATA **WCB/316 ANSI 150** PASSAGGIO PIENO
***2 WAYS WCB/316 ANSI 150*** *FLANGED BALL VALVE FULL BORE*

| ATTUATORE IN **ALLUMINIO A DOPPIO EFFETTO** - ***DOUBLE ACTING ALUMINUM*** *ACTUATOR* | | | | | |
|---|---|---|---|---|---|
| **ART.** | MT05DE-V26WA12 | MT05DE-V26WB34 | MT05DE-V26WC10 | MT07DE-V26WD13 | MT15DE-V26WE15 |
| **SIZE** | 1/2" | 3/4" | 1" | 1 1/4" | 1 1/2" |
| **DN** | 15 | 20 | 25 | 32 | 40 |
| **PN** | 150# | 150# | 150# | 150# | 150# |
| | | | | | |
| **ART.** | MT17DE-V26WF20 | MT20DE-V26WG25 | MT25DE-V26WH30 | MT35DE-V26WL40 | MT45DE-V26WP60 |
| **SIZE** | 2" | 2 1/2" | 3" | 4" | 6" |
| **DN** | 50 | 65 | 80 | 100 | 150 |
| **PN** | 150# | 150# | 150# | 150# | 150# |
| | | | | | |

# V26 SERIE CON ATTUATORE PNEUMATICO
## *SERIES WITH PNEUMATIC ACTUATOR*

VALVOLA **2 VIE** FLANGIATA **WCB/316 ANSI 150** PASSAGGIO PIENO
***2 WAYS WCB/316 ANSI 150*** *FLANGED BALL VALVE FULL BORE*

| ATTUATORE IN **ALLUMINIO A SEMPLICE EFFETTO** - ***SPRING RETURN ALUMINUM*** *ACTUATOR* | | | | | |
|---|---|---|---|---|---|
| **ART.** | MT07S4-V26WA12 | MT07S4-V26WB34 | MT17S3-V26WC10 | MT20S4-V26WD13 | MT25S4-V26WE15 |
| **SIZE** | 1/2" | 3/4" | 1" | 1 1/4" | 1 1/2" |
| **DN** | 15 | 20 | 25 | 32 | 40 |
| **PN** | 150# | 150# | 150# | 150# | 150# |
| | | | | | |
| **ART.** | MT30S4-V26WF20 | MT35S3-V26WG25 | MT40S4-V26WH30 | MT45S4-V26WL40 | MT55S5-V26WP60 |
| **SIZE** | 2" | 2 1/2" | 3" | 4" | 6" |
| **DN** | 50 | 65 | 80 | 100 | 150 |
| **PN** | 150# | 150# | 150# | 150# | 150# |
| | | | | | |

# V27 SERIE CON ATTUATORE PNEUMATICO
## *SERIES WITH PNEUMATIC ACTUATOR*

VALVOLA **2 VIE** FLANGIATA **CF8M/316 PN16/PN40** PASSAGGIO PIENO
***2 WAYS CF8M/316 PN16/PN40*** *FLANGED BALL VALVE FULL BORE*

| ATTUATORE IN **ALLUMINIO A DOPPIO EFFETTO** - ***DOUBLE ACTING ALUMINUM*** *ACTUATOR* | | | | | |
|---|---|---|---|---|---|
| **ART.** | MT05DE-V27SA12 | MT05DE-V27SB34 | MT05DE-V27SC10 | MT07DE-V27SD13 | MT15DE-V27SE15 |
| **SIZE** | 1/2" | 3/4" | 1" | 1 1/4" | 1 1/2" |
| **DN** | 15 | 20 | 25 | 32 | 40 |
| **PN** | 40 | 40 | 40 | 40 | 40 |
| | | | | | |
| **ART.** | MT17DE-V27SF20 | MT20DE-V27SG25 | MT25DE-V27SH30 | MT35DE-V27SL40 | MT40DE-V27SN50 |
| **SIZE** | 2" | 2 1/2" | 3" | 4" | 5" |
| **DN** | 50 | 65 | 80 | 100 | 125 |
| **PN** | 40 | 16 | 16 | 16 | 16 |
| | | | | | |
| **ART.** | MT45DE-V27SP60 | MT55DE-V27SR80 | | | |
| **SIZE** | 6" | 8" | | | |
| **DN** | 150 | 200 | | | |
| **PN** | 16 | 16 | | | |

| ATTUATORE IN **ALLUMINIO A SEMPLICE EFFETTO** - ***SPRING RETURN ALUMINUM*** *ACTUATOR* | | | | | |
|---|---|---|---|---|---|
| **ART.** | MT07S4-V27SA12 | MT07S4-V27SB34 | MT17S3-V27SC10 | MT20S4-V27SD13 | MT25S4-V27SE15 |
| **SIZE** | 1/2" | 3/4" | 1" | 1 1/4" | 1 1/2" |
| **DN** | 15 | 20 | 25 | 32 | 40 |
| **PN** | 40 | 40 | 40 | 40 | 40 |
| | | | | | |
| **ART.** | MT30S4-V27SF20 | MT35S3-V27SG25 | MT40S4-V27SH30 | MT45S4-V27SL40 | MT55S4-V27SN50 |
| **SIZE** | 2" | 2 1/2" | 3" | 4" | 5" |
| **DN** | 50 | 65 | 80 | 100 | 125 |
| **PN** | 40 | 16 | 16 | 16 | 16 |
| | | | | | |
| **ART.** | MT55S5-V27SP60 | MT65S5-V27SR80 | | | |
| **SIZE** | 6" | 8" | | | |
| **DN** | 150 | 200 | | | |
| **PN** | 16 | 16 | | | |

# V28 SERIE CON ATTUATORE PNEUMATICO
## *SERIES WITH PNEUMATIC ACTUATOR*

VALVOLA **2 VIE** FLANGIATA **CF8M/316 ANSI 150** PASSAGGIO PIENO
***2 WAYS CF8M/316 ANSI 150*** *FLANGED BALL VALVE FULL BORE*

| ATTUATORE IN **ALLUMINIO A DOPPIO EFFETTO** - ***DOUBLE ACTING ALUMINUM*** *ACTUATOR* | | | | | |
|---|---|---|---|---|---|
| **ART.** | MT05DE-V28SA12 | MT05DE-V28SB34 | MT05DE-V28SC10 | MT07DE-V28SD13 | MT15DE-V28SE15 |
| **SIZE** | 1/2" | 3/4" | 1" | 1 1/4" | 1 1/2" |
| **DN** | 15 | 20 | 25 | 32 | 40 |
| **PN** | 150# | 150# | 150# | 150# | 150# |
| | | | | | |
| **ART.** | MT17DE-V28SF20 | MT20DE-V28SG25 | MT25DE-V28SH30 | MT35DE-V28SL40 | MT45DE-V28SP60 |
| **SIZE** | 2" | 2 1/2" | 3" | 4" | 6" |
| **DN** | 50 | 65 | 80 | 100 | 150 |
| **PN** | 150# | 150# | 150# | 150# | 150# |
| | | | | | |
| **ART.** | MT55DE-V28SR80 | | | | |
| **SIZE** | 8" | | | | |
| **DN** | 200 | | | | |
| **PN** | 150# | | | | |

| ATTUATORE IN **ALLUMINIO A SEMPLICE EFFETTO** - ***SPRING RETURN ALUMINUM*** *ACTUATOR* | | | | | |
|---|---|---|---|---|---|
| **ART.** | MT07S4-V28SA12 | MT07S4-V28SB34 | MT17S3-V28SC10 | MT20S4-V28SD13 | MT25S4-V28SE15 |
| **SIZE** | 1/2" | 3/4" | 1" | 1 1/4" | 1 1/2" |
| **DN** | 15 | 20 | 25 | 32 | 40 |
| **PN** | 150# | 150# | 150# | 150# | 150# |
| | | | | | |
| **ART.** | MT30S4-V28SF20 | MT35S3-V28SG25 | MT40S4-V28SH30 | MT45S4-V28SL40 | MT55S5-V28SP60 |
| **SIZE** | 2" | 2 1/2" | 3" | 4" | 6" |
| **DN** | 50 | 65 | 80 | 100 | 150 |
| **PN** | 150# | 150# | 150# | 150# | 150# |
| | | | | | |
| **ART.** | MT65S5-V28SR80 | | | | |
| **SIZE** | 8" | | | | |
| **DN** | 200 | | | | |
| **PN** | 150# | | | | |

# V29 SERIE CON ATTUATORE PNEUMATICO
## *SERIES WITH PNEUMATIC ACTUATOR*

VALVOLA **2 VIE** FLANGIATA **CF8M/316 PN40** PASSAGGIO PIENO
***2 WAYS CF8M/316 PN40*** *FLANGED BALL VALVE FULL BORE*

| ATTUATORE IN **ALLUMINIO A DOPPIO EFFETTO** - ***DOUBLE ACTING ALUMINUM*** *ACTUATOR* | | | | | |
|---|---|---|---|---|---|
| **ART.** | MT20DE-V29SG25 | MT25DE-V29SH30 | MT35DE-V29SL40 | MT40DE-V29SN50 | MT45DE-V29SP60 |
| **SIZE** | 2 1/2" | 3" | 4" | 5" | 6" |
| **DN** | 65 | 80 | 100 | 125 | 150 |
| **PN** | 40 | 40 | 40 | 40 | 40 |

| ATTUATORE IN **ALLUMINIO A SEMPLICE EFFETTO** - ***SPRING RETURN ALUMINUM*** *ACTUATOR* | | | | | |
|---|---|---|---|---|---|
| **ART.** | MT35S3-V29SG25 | MT40S4-V29SH30 | MT45S4-V29SL40 | MT55S4-V29SN50 | MT55S5-V29SP60 |
| **SIZE** | 2 1/2" | 3" | 4" | 5" | 6" |
| **DN** | 65 | 80 | 100 | 125 | 150 |
| **PN** | 40 | 40 | 40 | 40 | 40 |

# V60 SERIE CON ATTUATORE PNEUMATICO
## *SERIES WITH PNEUMATIC ACTUATOR*

VALVOLA **2 VIE F/F A105/POM+VITON** PASSAGGIO PIENO ALTE PRESSION
*HIGH PRESSURE **2 WAYS A105/POM+VITON** BALL VALVE FULL BORE*

| ATTUATORE IN **ALLUMINIO A DOPPIO EFFETTO** - ***DOUBLE ACTING ALUMINUM*** *ACTUATOR* | | | | |
|---|---|---|---|---|
| **ART.** | MT07DE-V60GN18V | MT07DE-V60GM14V | MT07DE-V60GI38V | MT17DE-V60GA12V |
| **ART.** | MT07DE-V60NN18V | MT07DE-V60NM14V | MT07DE-V60NI38V | MT17DE-V60NA12V |
| **ART.** | MT07DE-V60SN18V | MT07DE-V60SM14V | MT07DE-V60SI38V | MT17DE-V60SA12V |
| **ART.** | MT07DE-V60BN18V | MT07DE-V60BM14V | MT07DE-V60BI38V | MT17DE-V60BA12V |
| **SIZE** | 1/8" | 1/4" | 3/8" | 1/2" |
| **DN** | 4 | 6 | 10 | 13 |
| **PN** | 500 | 500 | 500 | 500 |
| | | | | |
| **ART.** | MT20DE-V60GB34V | MT25DE-V60GC10V | MT35DE-V60GD13V | MT45DE-V60GE15V |
| **ART.** | MT20DE-V60NB34V | MT25DE-V60NC10V | MT35DE-V60ND13V | MT45DE-V60NE15V |
| **ART.** | MT20DE-V60SB34V | MT25DE-V60SC10V | MT35DE-V60SD13V | MT45DE-V60SE15V |
| **ART.** | MT20DE-V60BB34V | MT25DE-V60BC10V | MT35DE-V60BD13V | MT45DE-V60BE15V |
| **SIZE** | 3/4" | 1" | 1 1/4" RB | 1 1/2" RB |
| **DN** | 20 | 25 | 32/25 | 40/25 |
| **PN** | 420 | 420 | 315 | 250 |

| ATTUATORE IN **ALLUMINIO A SEMPLICE EFFETTO** - ***SPRING RETURN ALUMINUM*** *ACTUATOR* | | | | |
|---|---|---|---|---|
| **ART. GAS** | MT25S4-V60GN18V | MT25S4-V60GM14V | MT25S4-V60GI38V | MT25S4-V60GA12V |
| **ART. NPT** | MT25S4-V60NN18V | MT25S4-V60NM14V | MT25S4-V60NI38V | MT25S4-V60NA12V |
| **ART. SW** | MT25S4-V60SN18V | MT25S4-V60SM14V | MT25S4-V60SI38V | MT25S4-V60SA12V |
| **ART. BW** | MT25S4-V60BN18V | MT25S4-V60BM14V | MT25S4-V60BI38V | MT25S4-V60BA12V |
| **SIZE** | 1/8" | 1/4" | 3/8" | 1/2" |
| **DN** | 4 | 6 | 10 | 13 |
| **PN** | 500 | 500 | 500 | 500 |
| | | | | |
| **ART. GAS** | MT30S4-V60GB34V | MT35S4-V60GC10V | MT40S4-V60GD13V | MT50S4-V60GE15V |
| **ART. NPT** | MT30S4-V60NB34V | MT35S4-V60NC10V | MT40S4-V60ND13V | MT50S4-V60NE15V |
| **ART. SW** | MT30S4-V60SB34V | MT35S4-V60SC10V | MT40S4-V60SD13V | MT50S4-V60SE15V |
| **ART. BW** | MT30S4-V60BB34V | MT35S4-V60BC10V | MT40S4-V60BD13V | MT50S4-V60BE15V |
| **SIZE** | 3/4" | 1" | 1 1/4" RB | 1 1/2" RB |
| **DN** | 20 | 25 | 32/25 | 40/25 |
| **PN** | 420 | 420 | 315 | 250 |

# V61-V62 SERIE CON ATTUATORE PNEUMATICO *SERIES WITH PNEUMATIC ACTUATOR*

VALVOLA **3 VIE F/F A105/VITON** PASSAGGIO PIENO ALTE PRESSIONI
*HIGH PRESSURE **3 WAYS A105/VITON** BALL VALVE FULL BORE*

| ATTUATORE IN **ALLUMINIO A DOPPIO EFFETTO** - ***DOUBLE ACTING ALUMINUM*** *ACTUATOR* | | | | |
|---|---|---|---|---|
| **ART. L GAS** | MT07DE-V61GN18V | MT07DE-V61GM14V | MT07DE-V61GI38V | MT07DE-V61GA12V |
| **ART. T GAS** | MT07DE-V62GN18V | MT07DE-V62GM14V | MT07DE-V62GI38V | MT07DE-V62GA12V |
| **ART. L NPT** | MT07DE-V61NN18V | MT07DE-V61NM14V | MT07DE-V61NI38V | MT07DE-V61NA12V |
| **ART. T NPT** | MT07DE-V62NN18V | MT07DE-V62NM14V | MT07DE-V62NI38V | MT07DE-V62NA12V |
| **ART. L SW** | MT07DE-V61SN18V | MT07DE-V61SM14V | MT07DE-V61SI38V | MT07DE-V61SA12V |
| **ART. T SW** | MT07DE-V62SN18V | MT07DE-V62SM14V | MT07DE-V62SI38V | MT07DE-V62SA12V |
| **ART. L BW** | MT07DE-V61BN18V | MT07DE-V61BM14V | MT07DE-V61BI38V | MT07DE-V61BA12V |
| **ART. T BW** | MT07DE-V62BN18V | MT07DE-V62BM14V | MT07DE-V62BI38V | MT07DE-V62BA12V |
| **SIZE** | 1/8" | 1/4" | 3/8" | 1/2" |
| **DN** | 4 | 6 | 10 | 13 |
| **PN** | 500 | 500 | 500 | 500 |
| | | | | |
| **ART. L GAS** | MT17DE-V61GB34V | MT20DE-V61GC10V | MT25DE-V61GD13V | MT35DE-V61GE15V |
| **ART. T GAS** | MT17DE-V62GB34V | MT20DE-V62GC10V | MT25DE-V62GD13V | MT35DE-V62GE15V |
| **ART. L NPT** | MT17DE-V61NB34V | MT20DE-V61NC10V | MT25DE-V61ND13V | MT35DE-V61NE15V |
| **ART. T NPT** | MT17DE-V62NB34V | MT20DE-V62NC10V | MT25DE-V62NGD13V | MT35DE-V62NE15V |
| **ART. L SW** | MT17DE-V61SB34V | MT20DE-V61SC10V | MT25DE-V61SD13V | MT35DE-V61SE15V |
| **ART. T SW** | MT17DE-V62SB34V | MT20DE-V62SC10V | MT25DE-V62SD13V | MT35DE-V62SE15V |
| **ART. L BW** | MT17DE-V61BB34V | MT20DE-V61BC10V | MT25DE-V61BD13V | MT35DE-V61BE15V |
| **ART. T BW** | MT17DE-V62BB34V | MT20DE-V62BC10V | MT25DE-V62BD13V | MT35DE-V62BE15V |
| **SIZE** | 3/4" | 1" | 1 1/4" | 1 1/2" |
| **DN** | 20 | 25 | 32 | 40 |
| **PN** | 350 | 315 | 350 | 350 |

| ATTUATORE IN **ALLUMINIO A SEMPLICE EFFETTO** - ***SPRING RETURN ALUMINUM*** *ACTUATOR* | | | | |
|---|---|---|---|---|
| **ART. L GAS** | MT25S4-V61GN18V | MT25S4-V61GM14V | MT25S4-V61GI38V | MT25S4-V61GA12V |
| **ART. T GAS** | MT25S4-V62GN18V | MT25S4-V62GM14V | MT25S4-V62GI38V | MT25S4-V62GA12V |
| **ART. L NPT** | MT25S4-V61NN18V | MT25S4-V61NM14V | MT25S4-V61NI38V | MT25S4-V61NA12V |
| **ART. T NPT** | MT25S4-V62NN18V | MT25S4-V62NM14V | MT25S4-V62NI38V | MT25S4-V62NA12V |
| **ART. L SW** | MT25S4-V61SN18V | MT25S4-V61SM14V | MT25S4-V61SI38V | MT25S4-V61SA12V |
| **ART. T SW** | MT25S4-V62SN18V | MT25S4-V62SM14V | MT25S4-V62SI38V | MT25S4-V62SA12V |
| **ART. L BW** | MT25S4-V61BN18V | MT25S4-V61BM14V | MT25S4-V61BI38V | MT25S4-V61BA12V |
| **ART. T BW** | MT25S4-V62BN18V | MT25S4-V62BM14V | MT25S4-V62BI38V | MT25S4-V62BA12V |
| **SIZE** | 1/8" | 1/4" | 3/8" | 1/2" |
| **DN** | 4 | 6 | 10 | 13 |
| **PN** | 500 | 500 | 500 | 500 |
| | | | | |
| **ART. L GAS** | MT30S4-V61GB34V | MT35SR4-V61GC10V | MT40S4-V61GD13V | MT50S4-V61GE15V |
| **ART. T GAS** | MT30S4-V62GB34V | MT35SR4-V62GC10V | MT40S4-V62GD13V | MT50S4-V62GE15V |
| **ART. L NPT** | MT30S4-V61NB34V | MT35SR4-V61NC10V | MT40S4-V61ND13V | MT50S4-V61NE15V |
| **ART. T NPT** | MT30S4-V62NB34V | MT35SR4-V62NC10V | MT40S4-V62NGD13V | MT50S4-V62NE15V |
| **ART. L SW** | MT30S4-V61SB34V | MT35SR4-V61SC10V | MT40S4-V61SD13V | MT50S4-V61SE15V |
| **ART. T SW** | MT30S4-V62SB34V | MT35SR4-V62SC10V | MT40S4-V62SD13V | MT50S4-V62SE15V |
| **ART. L BW** | MT30S4-V61BB34V | MT35SR4-V61BC10V | MT40S4-V61BD13V | MT50S4-V61BE15V |
| **ART. T BW** | MT30S4-V62BB34V | MT35SR4-V62BC10V | MT40S4-V62BD13V | MT50S4-V62BE15V |
| **SIZE** | 3/4" | 1" | 1 1/4" | 1 1/2" |
| **DN** | 20 | 25 | 32 | 40 |
| **PN** | 350 | 315 | 350 | 350 |

# V70 SERIE CON ATTUATORE PNEUMATICO
## *SERIES WITH PNEUMATIC ACTUATOR*

VALVOLA WAFER **2 VIE IN A105/304 PN16** PASSAGGIO PIENO
***WAYS A105/304 PN16*** *WAFER BALL VALVE FULL BORE*

| ATTUATORE IN **ALLUMINIO A DOPPIO EFFETTO** - ***DOUBLE ACTING ALUMINUM*** *ACTUATOR* | | | | | |
|---|---|---|---|---|---|
| **ART.** | MT07DE-V70PA12 | MT07DE-V70PB34 | MT15DE-V70PC10 | MT20DE-V70PD13 | MT20DE-V70PE15 |
| **SIZE** | 1/2" | 3/4" | 1" | 1 1/4" | 1 1/2" |
| **DN** | 15 | 20 | 25 | 32 | 40 |
| **PN** | 16 | 16 | 16 | 16 | 16 |
| | | | | | |
| **ART.** | MT20DE-V70PF20 | MT25DE-V70PG25 | MT35DE-V70PH30 | MT40DE-V70PL40 | MT45DE-V70PN50 |
| **SIZE** | 2" | 2 1/2" | 3" | 4" | 5" |
| **DN** | 50 | 65 | 80 | 100 | 125 |
| **PN** | 16 | 16 | 16 | 16 | 16 |
| | | | | | |
| **ART.** | MT50DE-V70PP60 | | | | |
| **SIZE** | 6" | | | | |
| **DN** | 150 | | | | |
| **PN** | 16 | | | | |

| ATTUATORE IN **ALLUMINIO A SEMPLICE EFFETTO** - ***SPRING RETURN ALUMINUM*** *ACTUATOR* | | | | | |
|---|---|---|---|---|---|
| **ART.** | MT07S4-V70PA12 | MT15S4-V70PB34 | MT20S4-V70PC10 | MT30S4-V70PD13 | MT30S4-V70PE15 |
| **SIZE** | 1/2" | 3/4" | 1" | 1 1/4" | 1 1/2" |
| **DN** | 15 | 20 | 25 | 32 | 40 |
| **PN** | 16 | 16 | 16 | 16 | 16 |
| | | | | | |
| **ART.** | MT35S3-V70PF20 | MT40S5-V70PG25 | MT45S4-V70PH30 | MT50S4-V70PL40 | MT60S4-V70PN50 |
| **SIZE** | 2" | 2 1/2" | 3" | 4" | 5" |
| **DN** | 50 | 65 | 80 | 100 | 125 |
| **PN** | 16 | 16 | 16 | 16 | 16 |
| | | | | | |
| **ART.** | MT65S4-V70PP60 | | | | |
| **SIZE** | 6" | | | | |
| **DN** | 150 | | | | |
| **PN** | 16 | | | | |

# V70X SERIE CON ATTUATORE PNEUMATICO *SERIES WITH PNEUMATIC ACTUATOR*

VALVOLA WAFER **2 VIE IN AISI316 PN16** PASSAGGIO PIENO
***2 WAYS AISI316 PN16*** *WAFER BALL VALVE FULL BORE*

| ATTUATORE IN **ALLUMINIO A DOPPIO EFFETTO** - ***DOUBLE ACTING ALUMINUM*** *ACTUATOR* | | | | | |
|---|---|---|---|---|---|
| **ART.** | MT07DE-V70XA12 | MT07DE-V70XB34 | MT15DE-V70XC10 | MT20DE-V70XD13 | MT20DE-V70XE15 |
| **SIZE** | 1/2" | 3/4" | 1" | 1 1/4" | 1 1/2" |
| **DN** | 15 | 20 | 25 | 32 | 40 |
| **PN** | 16 | 16 | 16 | 16 | 16 |
| | | | | | |
| **ART.** | MT20DE-V70XF20 | MT25DE-V70XG25 | MT35DE-V70XH30 | MT40DE-V70XL40 | MT45DE-V70XN50 |
| **SIZE** | 2" | 2 1/2" | 3" | 4" | 5" |
| **DN** | 50 | 65 | 80 | 100 | 125 |
| **PN** | 16 | 16 | 16 | 16 | 16 |
| | | | | | |
| **ART.** | MT50DE-V70XP60 | | | | |
| **SIZE** | 6" | | | | |
| **DN** | 150 | | | | |
| **PN** | 16 | | | | |

| ATTUATORE IN **ALLUMINIO A SEMPLICE EFFETTO** - ***SPRING RETURN ALUMINUM*** *ACTUATOR* | | | | | |
|---|---|---|---|---|---|
| **ART.** | MT07S4-V70XA12 | MT15S4-V70XB34 | MT20S4-V70XC10 | MT30S4-V70XD13 | MT30S4-V70XE15 |
| **SIZE** | 1/2" | 3/4" | 1" | 1 1/4" | 1 1/2" |
| **DN** | 15 | 20 | 25 | 32 | 40 |
| **PN** | 16 | 16 | 16 | 16 | 16 |
| | | | | | |
| **ART.** | MT35S3-V70XF20 | MT40S5-V70XG25 | MT45S4-V70XH30 | MT50S4-V70XL40 | MT60S4-V70XN50 |
| **SIZE** | 2" | 2 1/2" | 3" | 4" | 5" |
| **DN** | 50 | 65 | 80 | 100 | 125 |
| **PN** | 16 | 16 | 16 | 16 | 16 |
| | | | | | |
| **ART.** | MT65S4-V70XP60 | | | | |
| **SIZE** | 6" | | | | |
| **DN** | 150 | | | | |
| **PN** | 16 | | | | |

# V71 SERIE CON ATTUATORE PNEUMATICO
## *SERIES WITH PNEUMATIC ACTUATOR*

VALVOLA WAFER **2 VIE IN AISI 316 (CF8M) PN16** PASSAGGIO PIENO
***2 WAYS AISI 316 (CF8M) PN16*** *WAFER BALL VALVE FULL BORE*

| ATTUATORE IN **ALLUMINIO A DOPPIO EFFETTO** - ***DOUBLE ACTING ALUMINUM*** *ACTUATOR* | | | | | |
|---|---|---|---|---|---|
| **ART.** | MT07DE-V71SA12 | MT07DE-V71SB34 | MT15DE-V71SC10 | MT20DE-V71SD13 | MT20DE-V71SE15 |
| **SIZE** | 1/2" | 3/4" | 1" | 1 1/4" | 1 1/2" |
| **DN** | 15 | 20 | 25 | 32 | 40 |
| **PN** | 16 | 16 | 16 | 16 | 16 |
| | | | | | |
| **ART.** | MT20DE-V71SF20 | MT25DE-V71SG25 | MT35DE-V71SH30 | MT40DE-V71SL40 | |
| **SIZE** | 2" | 2 1/2" | 3" | 4" | |
| **DN** | 50 | 65 | 80 | 100 | |
| **PN** | 16 | 16 | 16 | 16 | |

| ATTUATORE IN **ALLUMINIO A SEMPLICE EFFETTO** - ***SPRING RETURN ALUMINUM*** *ACTUATOR* | | | | | |
|---|---|---|---|---|---|
| **ART.** | MT07S4-V71SA12 | MT15S4-V71SB34 | MT20S4-V71SC10 | MT30S4-V71SD13 | MT30S4-V71SE15 |
| **SIZE** | 1/2" | 3/4" | 1" | 1 1/4" | 1 1/2" |
| **DN** | 15 | 20 | 25 | 32 | 40 |
| **PN** | 16 | 16 | 16 | 16 | 16 |
| | | | | | |
| **ART.** | MT35S3-V71SF20 | MT40S5-V71SG25 | MT45S4-V71SH30 | MT50S4-V71SL40 | |
| **SIZE** | 2" | 2 1/2" | 3" | 4" | |
| **DN** | 50 | 65 | 80 | 100 | |
| **PN** | 16 | 16 | 16 | 16 | |

# VK64 SERIE CON ATTUATORE ELETTRICO
## *SERIES WITH ELECTRIC ACTUATOR*

| VALVOLA **2 VIE F/F IN OTTONE** PASSAGGIO PIENO<br>***2 WAYS BRASS BALL VALVE FULL BORE*** | | | | | |
|---|---|---|---|---|---|
| **ART.** | AE01*-VK64M14 | AE01*-VK64I38 | AE01*-VK64A12 | AE01*-VK64B34 | AE01*-VK64C10 |
| **SIZE** | 1/4" | 3/8" | 1/2" | 3/4" | 1" |
| **DN** | 8 | 10 | 15 | 20 | 25 |
| **PN** | 40 | 40 | 40 | 40 | 40 |
| | | | | | |
| **ART.** | AE01*-VK64D13 | AE01*-VK64E15 | AE01*-VK64F20 | AE01*-VK64G25 | AE02*-VK64H30 |
| **SIZE** | 1 1/4" | 1 1/2" | 2" | 2 1/2" | 3" |
| **DN** | 32 | 40 | 50 | 65 | 80 |
| **PN** | 32 | 30 | 30 | 30 | 25 |
| | | | | | |
| **ART.** | AE03*-VK64L40 | | | | |
| **SIZE** | 4" | | | | |
| **DN** | 100 | | | | |
| **PN** | 16 | | | | |

# VK65 SERIE CON ATTUATORE ELETTRICO
## *SERIES WITH ELECTRIC ACTUATOR*

| VALVOLA **2 VIE F/F IN OTTONE** PASSAGGIO RIDOTTO ALTE PRESSIONI<br>*HIGH PRESSURE **2 WAYS BRASS** BALL VALVE REDUCED BORE* | | | | | |
|---|---|---|---|---|---|
| **ART.** | AE01*-VK65I38 | AE01*-VK65A12 | AE01*-VK65B34 | AE01*-VK65C10 | |
| **SIZE** | 3/8" | 1/2" | 3/4" | 1" | |
| **DN** | 10 | 15 | 20 | 25 | |
| **PN** | 210 | 210 | 210 | 210 | |

# VK31-VK32 SERIE CON ATTUATORE ELETTRICO
## *SERIES WITH ELECTRIC ACTUATOR*

| VALVOLA **3 VIE F/F IN OTTONE** PASSAGGIO PIENO<br>***3 WAYS BRASS** BALL VALVE FULL BORE* | | | | | |
|---|---|---|---|---|---|
| **ART. L GAS** | AE01*-VK31M14 | AE01*-VK31I38 | AE01*-VK31A12 | AE01*-VK31B34 | AE01*-VK31C10 |
| **ART. T GAS** | AE01*-VK32M14 | AE01*-VK32I38 | AE01*-VK32A12 | AE01*-VK32B34 | AE01*-VK32C10 |
| **SIZE** | 1/4" | 3/8" | 1/2" | 3/4" | 1" |
| **DN** | 8 | 10 | 15 | 20 | 25 |
| **PN** | 40 | 40 | 40 | 40 | 40 |
| | | | | | |
| **ART. L GAS** | AE01*-VK31D13 | AE02*-VK31E15 | AE02*-VK31F20 | | |
| **ART. T GAS** | AE01*-VK32D13 | AE02*-VK32E15 | AE02*-VK32F20 | | |
| **SIZE** | 1 1/4" | 1 1/2" | 2" | | |
| **DN** | 32 | 40 | 50 | | |
| **PN** | 40 | 25 | 25 | | |

* DIVERSE TENSIONI DISPONIBILI - *VARIOUS VOLTAGES AVAILABLE*

# V12 SERIE CON ATTUATORE ELETTRICO
## *SERIES WITH ELECTRIC ACTUATOR*

| VALVOLA **2 VIE F/F** MONOBLOCCO **IN AISI 316 (CF8M)** PASSAGGIO PIENO<br>***2 WAYS*** *2 PCS* ***AISI 316 (CF8M)*** *BALL VALVE FULL BORE* | | | | | |
|---|---|---|---|---|---|
| **ART.** | AE01*-V12GM14 | AE01*-V12GI38 | AE01*-V12GA12 | AE01*-V12GB34 | AE01*-V12GC10 |
| **SIZE** | 1/4" | 3/8" | 1/2" | 3/4" | 1" |
| **DN** | 8 | 10 | 15 | 20 | 25 |
| **PN** | 63 | 63 | 63 | 63 | 63 |
| | | | | | |
| **ART.** | AE01*-V12GD13 | AE01*-V12GE15 | AE02*-V12GF20 | | |
| **SIZE** | 1 1/4" | 1 1/2" | 2" | | |
| **DN** | 32 | 40 | 50 | | |
| **PN** | 63 | 63 | 63 | | |
| | | | | | |

# V13 SERIE CON ATTUATORE ELETTRICO
## *SERIES WITH ELECTRIC ACTUATOR*

| VALVOLA **2 VIE F/F** A 3 PEZZI **IN AISI 316 (CF8M)** PASSAGGIO PIENO<br>***2 WAYS*** *3 PCS* ***AISI 316 (CF8M)*** *BALL VALVE FULL BORE* | | | | | |
|---|---|---|---|---|---|
| **ART. GAS** | AE01*-V13GM14 | AE01*-V13GI38 | AE01*-V13GA12 | AE01*-V13GB34 | AE01*-V13GC10 |
| **ART. NPT** | AE01*-V13NM14 | AE01*-V13NI38 | AE01*-V13NA12 | AE01*-V13NB34 | AE01*-V13NC10 |
| **ART. SW** | AE01*-V13SM14 | AE01*-V13SI38 | AE01*-V13SA12 | AE01*-V13SB34 | AE01*-V13SC10 |
| **ART. BW** | AE01*-V13BM14 | AE01*-V13BI38 | AE01*-V13BA12 | AE01*-V13BB34 | AE01*-V13BC10 |
| **SIZE** | 1/4" | 3/8" | 1/2" | 3/4" | 1" |
| **DN** | 8 | 10 | 15 | 20 | 25 |
| **PN** | 63 | 63 | 63 | 63 | 63 |
| | | | | | |
| **ART. GAS** | AE01*-V13GD13 | AE01*-V13GE15 | AE02*-V13GF20 | AE03*-V13GG25 | AE03*-V13GH30 |
| **ART. NPT** | AE01*-V13ND13 | AE01*-V13NE15 | AE02*-V13NF20 | AE03*-V13NG25 | AE03*-V13NH30 |
| **ART. SW** | AE01*-V13SD13 | AE01*-V13SE15 | AE02*-V13SF20 | AE03*-V13SG25 | AE03*-V13SH30 |
| **ART. BW** | AE01*-V13BD13 | AE01*-V13BE15 | AE02*-V13BF20 | AE03*-V13BG25 | AE03*-V13BH30 |
| **SIZE** | 1 1/4" | 1 1/2" | 2" | 2 1/2" | 3" |
| **DN** | 32 | 40 | 50 | 65 | 80 |
| **PN** | 63 | 63 | 63 | 63 | 63 |
| | | | | | |
| **ART. GAS** | AE03*-V13GL40 | | | | |
| **ART. NPT** | AE03*-V13NL40 | | | | |
| **ART. SW** | AE03*-V13SL40 | | | | |
| **ART. BW** | AE03*-V13BL40 | | | | |
| **SIZE** | 4" | | | | |
| **DN** | 100 | | | | |
| **PN** | 63 | | | | |
| | | | | | |

* DIVERSE TENSIONI DISPONIBILI - *VARIOUS VOLTAGES AVAILABLE*

# V31-V32 SERIE CON ATTUATORE ELETTRICO *SERIES WITH ELECTRIC ACTUATOR*

VALVOLA **3 VIE F/F IN AISI 316 (CF8M)** PASSAGGIO RIDOTTO
***3 WAYS AISI 316 (CF8M)*** *BALL VALVE REDUCED BORE*

| | | | | | |
|---|---|---|---|---|---|
| **ART. L GAS** | AE01*-V31GM14 | AE01*-V31GI38 | AE01*-V31GA12 | AE01*-V31GB34 | AE01*-V31GC10 |
| **ART. T GAS** | AE01*-V32GM14 | AE01*-V32GI38 | AE01*-V32GA12 | AE01*-V32GB34 | AE01*-V32GC10 |
| **ART. L NPT** | AE01*-V31NM14 | AE01*-V31NI38 | AE01*-V31NA12 | AE01*-V31NB34 | AE01*-V31NC10 |
| **ART. T NPT** | AE01*-V32NM14 | AE01*-V32NI38 | AE01*-V32NA12 | AE01*-V32NB34 | AE01*-V32NC10 |
| **SIZE** | 1/4" | 3/8" | 1/2" | 3/4" | 1" |
| **DN** | 8 | 10 | 15 | 20 | 25 |
| **PN** | 63 | 63 | 63 | 63 | 63 |
| | | | | | |
| **ART. L GAS** | AE01*-V31GD13 | AE01*-V31GE15 | AE02*-V31GF20 | AE03*-V31GG25 | |
| **ART. T GAS** | AE01*-V32GD13 | AE01*-V32GE15 | AE02*-V32GF20 | AE03*-V32GG25 | |
| **ART. L NPT** | AE01*-V31ND13 | AE01*-V31NE15 | AE02*-V31NF20 | AE03*-V31NG25 | |
| **ART. T NPT** | AE01*-V32ND13 | AE01*-V32NE15 | AE02*-V32NF20 | AE03*-V32NG25 | |
| **SIZE** | 1 1/4" | 1 1/2" | 2" | 2 1/2" | |
| **DN** | 32 | 40 | 50 | 65 | |
| **PN** | 63 | 63 | 63 | 63 | |
| | | | | | |

# V25 SERIE CON ATTUATORE ELETTRICO *SERIES WITH ELECTRIC ACTUATOR*

VALVOLA **2 VIE** FLANGIATA **GGG40/304 PN16** PASSAGGIO PIENO
***2 WAYS GGG40/304 PN16*** *FLANGED BALL VALVE FULL BORE*

| | | | | | |
|---|---|---|---|---|---|
| **ART.** | AE01*-V25DA12 | AE01*-V25DB34 | AE01*-V25DC10 | AE01*-V25DD13 | AE01*-V25DE15 |
| **SIZE** | 1/2" | 3/4" | 1" | 1 1/4" | 1 1/2" |
| **DN** | 15 | 20 | 25 | 32 | 40 |
| **PN** | 16 | 16 | 16 | 16 | 16 |
| | | | | | |
| **ART.** | AE02*-V25DF20 | AE03*-V25DG25 | AE03*-V25DH30 | AE03*-V25DL40 | AE03H*-V25DN50 |
| **SIZE** | 2" | 2 1/2" | 3" | 4" | 5" |
| **DN** | 50 | 65 | 80 | 100 | 125 |
| **PN** | 16 | 16 | 16 | 16 | 16 |
| | | | | | |
| **ART.** | | | | | |
| **SIZE** | 6" | 8" | | | |
| **DN** | 150 | 200 | | | |
| **PN** | 16 | 16 | | | |
| | | | | | |

# V26 SERIE CON ATTUATORE ELETTRICO *SERIES WITH ELECTRIC ACTUATOR*

VALVOLA **2 VIE** FLANGIATA **WCB/316 ANSI 150** PASSAGGIO PIENO
***2 WAYS WCB/316 ANSI 150*** *FLANGED BALL VALVE FULL BORE*

| | | | | | |
|---|---|---|---|---|---|
| **ART.** | AE01*-V26WA12 | AE01*-V26WB34 | AE01*-V26WC10 | AE01*-V26WD13 | AE01*-V26WE15 |
| **SIZE** | 1/2" | 3/4" | 1" | 1 1/4" | 1 1/2" |
| **DN** | 15 | 20 | 25 | 32 | 40 |
| **PN** | 150# | 150# | 150# | 150# | 150# |
| | | | | | |
| **ART.** | AE02*-V26WF20 | AE03*-V26WG25 | AE03*-V26WH30 | AE03*-V26WL40 | |
| **SIZE** | 2" | 2 1/2" | 3" | 4" | 6" |
| **DN** | 50 | 65 | 80 | 100 | 150 |
| **PN** | 150# | 150# | 150# | 150# | 150# |
| | | | | | |

* DIVERSE TENSIONI DISPONIBILI - *VARIOUS VOLTAGES AVAILABLE*
** CONTATTARE L'UFFICIO - *PLEASE CONTACT THE OFFICE*



TEKNO UNO TECNOLOGIE INDUSTRIALI

# V27 SERIE CON ATTUATORE ELETTRICO
## *SERIES WITH ELECTRIC ACTUATOR*

VALVOLA **2 VIE** FLANGIATA **CF8M/316 PN16/PN40** PASSAGGIO PIENO
***2 WAYS CF8M/316 PN16/PN40*** *FLANGED BALL VALVE FULL BORE*

| **ART.** | AE01*-V27SA12 | AE01*-V27SB34 | AE01*-V27SC10 | AE01*-V27SD13 | AE01*-V27SE15 |
|---|---|---|---|---|---|
| **SIZE** | 1/2" | 3/4" | 1" | 1 1/4" | 1 1/2" |
| **DN** | 15 | 20 | 25 | 32 | 40 |
| **PN** | 40 | 40 | 40 | 40 | 40 |
| | | | | | |
| **ART.** | AE02*-V27SF20 | AE03*-V27SG25 | AE03*-V27SH30 | AE03*-V27SL40 | AE03H*-V27SN50 |
| **SIZE** | 2" | 2 1/2" | 3" | 4" | 5" |
| **DN** | 50 | 65 | 80 | 100 | 125 |
| **PN** | 40 | 16 | 16 | 16 | 16 |
| | | | | | |
| **ART.** | | | | | |
| **SIZE** | 6" | 8" | | | |
| **DN** | 150 | 200 | | | |
| **PN** | 16 | 16 | | | |

# V28 SERIE CON ATTUATORE ELETTRICO
## *SERIES WITH ELECTRIC ACTUATOR*

VALVOLA **2 VIE** FLANGIATA **CF8M/316 ANSI 150** PASSAGGIO PIENO
***2 WAYS CF8M/316 ANSI 150*** *FLANGED BALL VALVE FULL BORE*

| **ART.** | AE01*-V28SA12 | AE01*-V28SB34 | AE01*-V28SC10 | AE01*-V28SD13 | AE01*-V28SE15 |
|---|---|---|---|---|---|
| **SIZE** | 1/2" | 3/4" | 1" | 1 1/4" | 1 1/2" |
| **DN** | 15 | 20 | 25 | 32 | 40 |
| **PN** | 150# | 150# | 150# | 150# | 150# |
| | | | | | |
| **ART.** | AE02*-V28SF20 | AE03*-V28SG25 | AE03*-V28SH30 | AE03*-V28SL40 | |
| **SIZE** | 2" | 2 1/2" | 3" | 4" | 6" |
| **DN** | 50 | 65 | 80 | 100 | 150 |
| **PN** | 150# | 150# | 150# | 150# | 150# |
| | | | | | |
| **ART.** | | | | | |
| **SIZE** | 8" | | | | |
| **DN** | 200 | | | | |
| **PN** | 150# | | | | |

# V29 SERIE CON ATTUATORE ELETTRICO
## *SERIES WITH ELECTRIC ACTUATOR*

VALVOLA **2 VIE** FLANGIATA **CF8M/316 PN40** PASSAGGIO PIENO
***2 WAYS CF8M/316 PN40*** *FLANGED BALL VALVE FULL BORE*

| **ART.** | AE03*-V29SG25 | AE03*-V29SH30 | AE03*-V29SL40 | AE03H*-V29SN50 | |
|---|---|---|---|---|---|
| **SIZE** | 2 1/2" | 3" | 4" | 5" | 6" |
| **DN** | 65 | 80 | 100 | 125 | 150 |
| **PN** | 40 | 40 | 40 | 40 | 40 |

* DIVERSE TENSIONI DISPONIBILI - *VARIOUS VOLTAGES AVAILABLE*

** CONTATTARE L'UFFICIO - *PLEASE CONTACT THE OFFICE*

# V71 SERIE WAFER CON ATTUATORE ELETTRICO
## *WAFER SERIES WITH ELECTRIC ACTUATOR*

VALVOLA WAFER **2 VIE IN AISI 316 (CF8M) PN16** PASSAGGIO PIENO
***2 WAYS AISI 316 (CF8M) PN16*** *WAFER BALL VALVE FULL BORE*

| **ART.** | AE01*-V71SA12 | AE01*-V71SB34 | AE01*-V71SC10 | AE03*-V71SD13 | AE03*-V71SE15 |
|---|---|---|---|---|---|
| **SIZE** | 1/2" | 3/4" | 1" | 1 1/4" | 1 1/2" |
| **DN** | 15 | 20 | 25 | 32 | 40 |
| **PN** | 16 | 16 | 16 | 16 | 16 |
| | | | | | |
| **ART.** | AE03*-V71SF20 | AE03*-V71SG25 | AE03*-V71SH30 | | |
| **SIZE** | 2" | 2 1/2" | 3" | 4" | |
| **DN** | 50 | 65 | 80 | 100 | |
| **PN** | 16 | 16 | 16 | 16 | |

* DIVERSE TENSIONI DISPONIBILI - *VARIOUS VOLTAGES AVAILABLE*

** CONTATTARE L'UFFICIO - *PLEASE CONTACT THE OFFICE*

# VALVOLE A FARFALLA

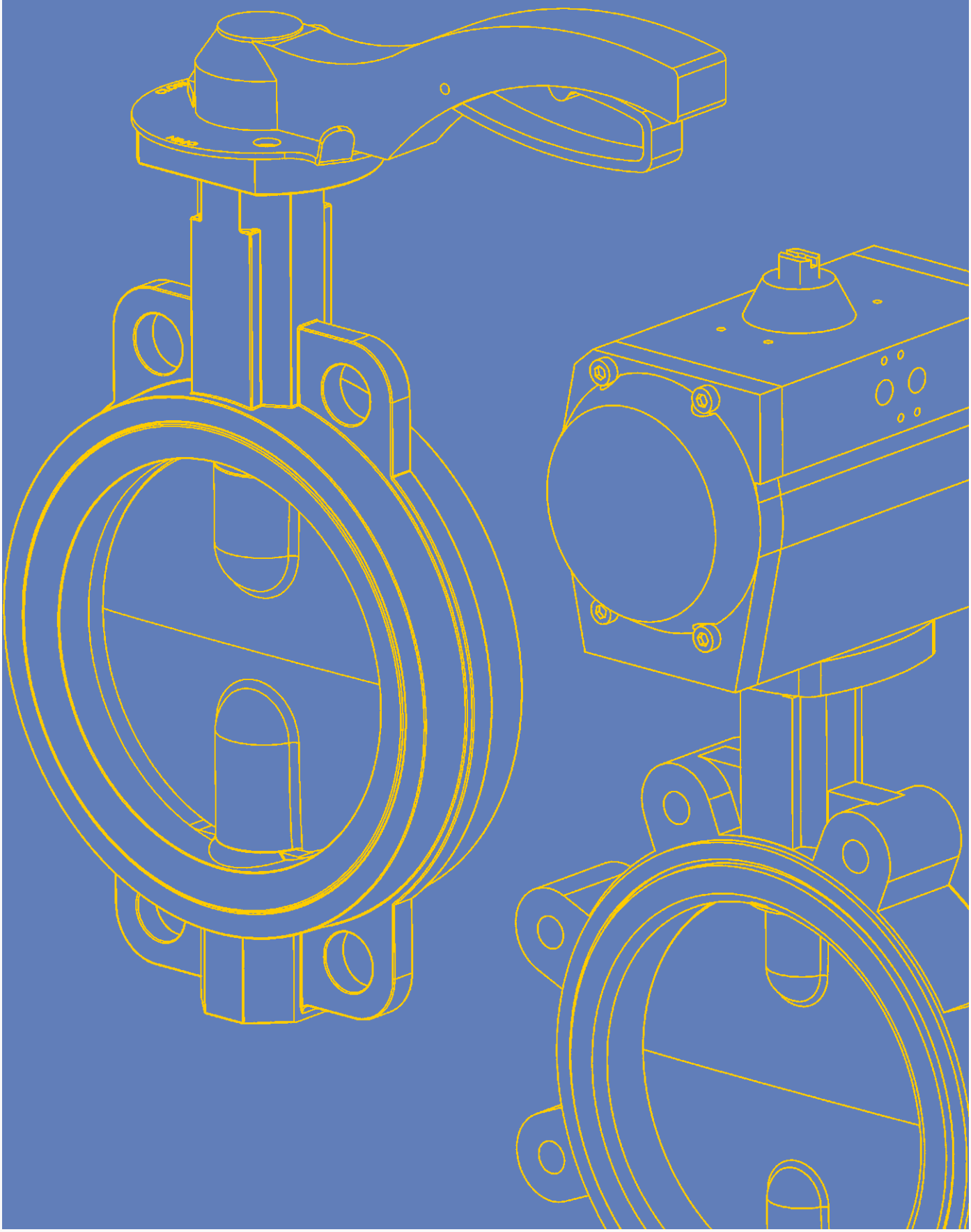

# BFW WAFER SERIES

EPDM

GGG40

| WAFER **GG25/GGG40 NICK/EPDM** | | | | | |
|---|---|---|---|---|---|
| ART. | PV02-BFWGD015 | PV02-BFWGD020 | PV02-BFWGD025 | PV02-BFWGD030 | PV02-BFWGD040 |
| SIZE | 1 1/2" | 2" | 2 1/2" | 3" | 4" |
| DN | 40 | 50 | 65 | 80 | 100 |
| PN | 10-16 | 10-16 | 10-16 | 10-16 | 10-16 |
| | | | | | |
| ART. | PV02-BFWGD050 | PV02-BFWGD060 | PV02-BFWGD080 | PV02-BFWGD100 | PV02-BFWGD120 |
| SIZE | 5" | 6" | 8" | 10" | 12" |
| DN | 125 | 150 | 200 | 250 | 300 |
| PN | 10-16 | 10-16 | 10-16 | 10-16 | 10-16 |
| | | | | | |
| ART. | PV02-BFWGD140 | PV02-BFWGD160 | PV02-BFWGD180 | PV02-BFWGD200 | |
| SIZE | 14" | 16" | 18" | 20" | |
| DN | 350 | 400 | 450 | 500 | |
| PN | 10 | 10 | 10 | 10 | |

CON LEVA FINO A 12" - CON RIDUTTORE PER 14" E SUPERIORI / *WITH HANDLE UP TO 12" - WITH GEAR BOX FROM 14"*

EPDM

316

| WAFER **GG25/316 (CF8M)/EPDM** | | | | | |
|---|---|---|---|---|---|
| ART. | PV02-BFWGS015 | PV02-BFWGS020 | PV02-BFWGS025 | PV02-BFWGS030 | PV02-BFWGS040 |
| SIZE | 1 1/2" | 2" | 2 1/2" | 3" | 4" |
| DN | 40 | 50 | 65 | 80 | 100 |
| PN | 10-16 | 10-16 | 10-16 | 10-16 | 10-16 |
| | | | | | |
| ART. | PV02-BFWGS050 | PV02-BFWGS060 | PV02-BFWGS080 | PV02-BFWGS100 | PV02-BFWGS120 |
| SIZE | 5" | 6" | 8" | 10" | 12" |
| DN | 125 | 150 | 200 | 250 | 300 |
| PN | 10-16 | 10-16 | 10-16 | 10-16 | 10-16 |
| | | | | | |
| ART. | PV02-BFWGS140 | PV02-BFWGS160 | PV02-BFWGS180 | PV02-BFWGS200 | |
| SIZE | 14" | 16" | 18" | 20" | |
| DN | 350 | 400 | 450 | 500 | |
| PN | 10 | 10 | 10 | 10 | |

CON LEVA FINO A 12" - CON RIDUTTORE PER 14" E SUPERIORI / *WITH HANDLE UP TO 12" - WITH GEAR BOX FROM 14"*

NBR

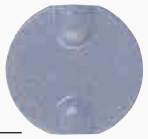

GGG40

| WAFER **GG25/GGG40 NICK/NBR** | | | | | |
|---|---|---|---|---|---|
| ART. | PV02-BBWGD015 | PV02-BBWGD020 | PV02-BBWGD025 | PV02-BBWGD030 | PV02-BBWGD040 |
| SIZE | 1 1/2" | 2" | 2 1/2" | 3" | 4" |
| DN | 40 | 50 | 65 | 80 | 100 |
| PN | 10-16 | 10-16 | 10-16 | 10-16 | 10-16 |
| | | | | | |
| ART. | PV02-BBWGD050 | PV02-BBWGD060 | PV02-BBWGD080 | PV02-BBWGD100 | PV02-BBWGD120 |
| SIZE | 5" | 6" | 8" | 10" | 12" |
| DN | 125 | 150 | 200 | 250 | 300 |
| PN | 10-16 | 10-16 | 10-16 | 10-16 | 10-16 |
| | | | | | |
| ART. | PV02-BBWGD140 | PV02-BBWGD160 | PV02-BBWGD180 | PV02-BBWGD200 | |
| SIZE | 14" | 16" | 18" | 20" | |
| DN | 350 | 400 | 450 | 500 | |
| PN | 10 | 10 | 10 | 10 | |

CON LEVA FINO A 12" - CON RIDUTTORE PER 14" E SUPERIORI / *WITH HANDLE UP TO 12" - WITH GEAR BOX FROM 14"*

# BFW WAFER SERIES

| WAFER **GG25/316 (CF8M)/NBR** | | | | | |
|---|---|---|---|---|---|
| ART. | PV02-BBWGS015 | PV02-BBWGS020 | PV02-BBWGS025 | PV02-BBWGS030 | PV02-BBWGS040 |
| SIZE | 1 1/2" | 2" | 2 1/2" | 3" | 4" |
| DN | 40 | 50 | 65 | 80 | 100 |
| PN | 10-16 | 10-16 | 10-16 | 10-16 | 10-16 |
| | | | | | |
| ART. | PV02-BBWGS050 | PV02-BBWGS060 | PV02-BBWGS080 | PV02-BBWGS100 | PV02-BBWGS120 |
| SIZE | 5" | 6" | 8" | 10" | 12" |
| DN | 125 | 150 | 200 | 250 | 300 |
| PN | 10-16 | 10-16 | 10-16 | 10-16 | 10-16 |
| | | | | | |
| ART. | PV02-BBWGS140 | PV02-BBWGS160 | PV02-BBWGS180 | PV02-BBWGS200 | |
| SIZE | 14" | 16" | 18" | 20" | |
| DN | 350 | 400 | 450 | 500 | |
| PN | 10 | 10 | 10 | 10 | |

CON LEVA FINO A 12" - CON RIDUTTORE PER 14" E SUPERIORI / *WITH HANDLE UP TO 12" - WITH GEAR BOX FROM 14"*

| WAFER **GG25/316 (CF8M)/EPDM HT** | | | | | |
|---|---|---|---|---|---|
| ART. | PV02-BHWGS015 | PV02-BHWGS020 | PV02-BHWGS025 | PV02-BHWGS030 | PV02-BHWGS040 |
| SIZE | 1 1/2" | 2" | 2 1/2" | 3" | 4" |
| DN | 40 | 50 | 65 | 80 | 100 |
| PN | 10-16 | 10-16 | 10-16 | 10-16 | 10-16 |
| | | | | | |
| ART. | PV02-BHWGS050 | PV02-BHWGS060 | PV02-BHWGS080 | PV02-BHWGS100 | PV02-BHWGS120 |
| SIZE | 5" | 6" | 8" | 10" | 12" |
| DN | 125 | 150 | 200 | 250 | 300 |
| PN | 10-16 | 10-16 | 10-16 | 10-16 | 10-16 |
| | | | | | |
| ART. | PV02-BHWGS140 | PV02-BHWGS160 | PV02-BHWGS180 | PV02-BHWGS200 | |
| SIZE | 14" | 16" | 18" | 20" | |
| DN | 350 | 400 | 450 | 500 | |
| PN | 10 | 10 | 10 | 10 | |

CON LEVA FINO A 12" - CON RIDUTTORE PER 14" E SUPERIORI / *WITH HANDLE UP TO 12" - WITH GEAR BOX FROM 14"*

| WAFER **GG25/GGG40 NICK/VITON** | | | | | |
|---|---|---|---|---|---|
| ART. | PV02-BVWGD015 | PV02-BVWGD020 | PV02-BVWGD025 | PV02-BVWGD030 | PV02-BVWGD040 |
| SIZE | 1 1/2" | 2" | 2 1/2" | 3" | 4" |
| DN | 40 | 50 | 65 | 80 | 100 |
| PN | 10-16 | 10-16 | 10-16 | 10-16 | 10-16 |
| | | | | | |
| ART. | PV02-BVWGD050 | PV02-BVWGD060 | PV02-BVWGD080 | PV02-BVWGD100 | PV02-BVWGD120 |
| SIZE | 5" | 6" | 8" | 10" | 12" |
| DN | 125 | 150 | 200 | 250 | 300 |
| PN | 10-16 | 10-16 | 10-16 | 10-16 | 10-16 |
| LIST. | | | | | |
| ART. | PV02-BVWGD140 | PV02-BVWGD160 | PV02-BVWGD180 | PV02-BVWGD200 | |
| SIZE | 14" | 16" | 18" | 20" | |
| DN | 350 | 400 | 450 | 500 | |
| PN | 10 | 10 | 10 | 10 | |

CON LEVA FINO A 12" - CON RIDUTTORE PER 14" E SUPERIORI / *WITH HANDLE UP TO 12" - WITH GEAR BOX FROM 14"*

# BFW WAFER SERIES

VITON

316

| WAFER **GG25/316 (CF8M)/VITON** | | | | | |
|---|---|---|---|---|---|
| ART. | PV02-BVWGS015 | PV02-BVWGS020 | PV02-BVWGS025 | PV02-BVWGS030 | PV02-BVWGS040 |
| SIZE | 1 1/2" | 2" | 2 1/2" | 3" | 4" |
| DN | 40 | 50 | 65 | 80 | 100 |
| PN | 10-16 | 10-16 | 10-16 | 10-16 | 10-16 |
| | | | | | |
| AR T. | PV02-BVWGS050 | PV02-BVWGS060 | PV02-BVWGS080 | PV02-BVWGS100 | PV02-BVWGS120 |
| SIZE | 5" | 6" | 8" | 10" | 12" |
| DN | 125 | 150 | 200 | 250 | 300 |
| PN | 10-16 | 10-16 | 10-16 | 10-16 | 10-16 |
| | | | | | |
| AR T. | PV02-BVWGS140 | PV02-BVWGS160 | PV02-BVWGS180 | PV02-BVWGS200 | |
| SIZE | 14" | 16" | 18" | 20" | |
| DN | 350 | 400 | 450 | 500 | |
| PN | 10 | 10 | 10 | 10 | |

CON LEVA FINO A 12" - CON RIDUTTORE PER 14" E SUPERIORI / *WITH HANDLE UP TO 12" - WITH GEAR BOX FROM 14"*

PFTE + EPDM

316

| WAFER **GG25/316 (CF8M)/PTFE+EPDM** MAX ΔP 10 BAR | | | | | |
|---|---|---|---|---|---|
| ART. | PV02-BPWGS015 | PV02-BPWGS020 | PV02-BPWGS025 | PV02-BPWGS030 | PV02-BPWGS040 |
| SIZE | 1 1/2" | 2" | 2 1/2" | 3" | 4" |
| DN | 40 | 50 | 65 | 80 | 100 |
| PN | 10-16 | 10-16 | 10-16 | 10-16 | 10-16 |
| | | | | | |
| AR T. | PV02-BPWGS050 | PV02-BPWGS060 | PV02-BPWGS080 | PV02-BPWGS100 | PV02-BPWGS120 |
| SIZE | 5" | 6" | 8" | 10" | 12" |
| DN | 125 | 150 | 200 | 250 | 300 |
| PN | 10-16 | 10-16 | 10-16 | 10-16 | 10-16 |
| | | | | | |
| AR T. | PV02-BPWGS140 | PV02-BPWGS160 | PV02-BPWGS180 | PV02-BPWGS200 | |
| SIZE | 14" | 16" | 18" | 20" | |
| DN | 350 | 400 | 450 | 500 | |
| PN | 10 | 10 | 10 | 10 | |

CON LEVA FINO A 5" - CON RIDUTTORE PER 6" E SUPERIORI / *WITH HANDLE UP TO 5" - WITH GEARBOX FROM 6"*

GOMMA NATURALE

316 + NYLON 11

| WAFER **GG25/316 (CF8M) NYLON 11/GOMMA NATURALE** | | | | | |
|---|---|---|---|---|---|
| ART. | PV02-BNWGN020 | PV02-BNWGN025 | PV02-BNWGN030 | PV02-BNWGN040 | PV02-BNWGN050 |
| SIZE | 2" | 2 1/2" | 3" | 4" | 5" |
| DN | 50 | 65 | 80 | 100 | 125 |
| PN | 10-16 | 10-16 | 10-16 | 10-16 | 10-16 |
| | | | | | |
| ART. | PV02-BNWGN060 | PV02-BNWGN080 | PV02-BNWGN100 | PV02-BNWGN120 | |
| SIZE | 6" | 8" | 10" | 12" | |
| DN | 150 | 200 | 200 | 200 | |
| PN | 10-16 | 10-16 | 10-16 | 10-16 | |
| | | | | | |

CON LEVA FINO A 6" - CON RIDUTTORE PER 8" E SUPERIORI / *WITH HANDLE UP TO 6" - WITH GEAR BOX FROM 8"*

# BFW WAFER SERIES

| WAFER **GGG40/316 (CF8M)/EPDM VULCANIZZATO PN25** | | | | | |
|---|---|---|---|---|---|
| ART. | PV02-HFWDS020 | PV02-HFWDS025 | PV02-HFWDS030 | PV02-HFWDS040 | PV02-HFWDS050 |
| SIZE | 2" | 2 1/2" | 3" | 4" | 5" |
| DN | 50 | 65 | 80 | 100 | 125 |
| PN | 25 | 25 | 25 | 25 | 25 |
| | | | | | |
| ART. | PV02-HFWDS060 | PV02-HFWDS080 | | | |
| SIZE | 6" | 8" | | | |
| DN | 150 | 200 | | | |
| PN | 25 | 25 | | | |
| | | | | | |

CON LEVA FINO A 6" - CON RIDUTTORE PER 8" E SUPERIORI / *WITH HANDLE UP TO 6" - WITH GEAR BOX FROM 8"*

| WAFER **CF8M/316 (CF8M) LUCIDATO/EPDM** | | | | | |
|---|---|---|---|---|---|
| ART. | PV02-BFWSS020M | PV02-BFWSS025M | PV02-BFWSS030M | PV02-BFWSS040M | PV02-BFWSS050M |
| SIZE | 2" | 2 1/2" | 3" | 4" | 5" |
| DN | 50 | 65 | 80 | 100 | 125 |
| PN | 10-16 | 10-16 | 10-16 | 10-16 | 10-16 |
| | | | | | |
| ART. | PV02-BFWSS060M | PV02-BFWSS080M | PV02-BFWSS100M | PV02-BFWSS120M | |
| SIZE | 6" | 8" | 10" | 12" | |
| DN | 150 | 200 | 200 | 200 | |
| PN | 10-16 | 10-16 | 10-16 | 10-16 | |
| | | | | | |

CON LEVA / *WITH HANDLE UP*

| WAFER **CF8M/316 (CF8M) LUCIDATO/NBR** | | | | | |
|---|---|---|---|---|---|
| ART. | PV02-BBWSS020M | PV02-BBWSS025M | PV02-BBWSS030M | PV02-BBWSS040M | PV02-BBWSS050M |
| SIZE | 2" | 2 1/2" | 3" | 4" | 5" |
| DN | 50 | 65 | 80 | 100 | 125 |
| PN | 10-16 | 10-16 | 10-16 | 10-16 | 10-16 |
| | | | | | |
| ART. | PV02-BBWSS060M | PV02-BBWSS080M | PV02-BBWSS100M | PV02-BBWSS120M | |
| SIZE | 6" | 8" | 10" | 12" | |
| DN | 150 | 200 | 200 | 200 | |
| PN | 10-16 | 10-16 | 10-16 | 10-16 | |
| | | | | | |

CON LEVA / *WITH HANDLE UP*

# BFW WAFER SERIES

VITON

316

| WAFER **CF8M/316 (CF8M) LUCIDATO/VITON** | | | | | |
|---|---|---|---|---|---|
| ART. | PV02-BVWSS020M | PV02-BVWSS025M | PV02-BVWSS030M | PV02-BVWSS040M | PV02-BVWSS050M |
| SIZE | 2" | 2 1/2" | 3" | 4" | 5" |
| DN | 50 | 65 | 80 | 100 | 125 |
| PN | 10-16 | 10-16 | 10-16 | 10-16 | 10-16 |
| | | | | | |
| ART. | PV02-BVWSS060M | PV02-BVWSS080M | PV02-BVWSS100M | PV02-BVWSS120M | |
| SIZE | 6" | 8" | 10" | 12" | |
| DN | 150 | 200 | 200 | 200 | |
| PN | 10-16 | 10-16 | 10-16 | 10-16 | |
| | | | | | |

CON LEVA / *WITH HANDLE UP*

PTFE + EPDM

316

| WAFER **CF8M/316 (CF8M) LUCIDATO/PTFE+EPDM** MAX ΔP 10 BAR | | | | | |
|---|---|---|---|---|---|
| ART. | PV02-BPWSS020M | PV02-BPWSS025M | PV02-BPWSS030M | PV02-BPWSS040M | PV02-BPWSS050M |
| SIZE | 2" | 2 1/2" | 3" | 4" | 5" |
| DN | 50 | 65 | 80 | 100 | 125 |
| PN | 10-16 | 10-16 | 10-16 | 10-16 | 10-16 |
| | | | | | |
| ART. | PV02-BPWSS060M | PV02-BPWSS080M | PV02-BPWSS100M | PV02-BPWSS120M | |
| SIZE | 6" | 8" | 10" | 12" | |
| DN | 150 | 200 | 200 | 200 | |
| PN | 10-16 | 10-16 | 10-16 | 10-16 | |
| | | | | | |

CON LEVA FINO A 5" - CON RIDUTTORE PER 6" E SUPERIORI / *WITH HANDLE UP TO 5" - WITH GEAR BOX FROM 6"*

# BFL LUG SERIES

**Per DN200 (8”)÷DN300 (12”) disponibili anche PN10 - *Available PN10 version for DN200 (8”)÷DN300 (12”)***

EPDM

GGG40

| LUG **GG25/GGG40 NICK/EPDM PN16** (a richiesta per flange PN10) | | | | | |
|---|---|---|---|---|---|
| ART. | PV02-BFLGD015 | PV02-BFLGD020 | PV02-BFLGD025 | PV02-BFLGD030 | PV02-BFLGD040 |
| SIZE | 1 1/2" | 2" | 2 1/2" | 3" | 4" |
| DN | 40 | 50 | 65 | 80 | 100 |
| PN | 10-16 | 10-16 | 10-16 | 10-16 | 10-16 |
| | | | | | |
| ART. | PV02-BFLGD050 | PV02-BFLGD060 | PV02-BFLGD080 | PV02-BFLGD100 | PV02-BFLGD120 |
| SIZE | 5" | 6" | 8" | 10" | 12" |
| DN | 125 | 150 | 200 | 250 | 300 |
| PN | 10-16 | 10-16 | 16 | 16 | 16 |
| | | | | | |
| ART. | PV02-BFLGD140 | PV02-BFLGD160 | PV02-BFLGD180 | PV02-BFLGD200 | |
| SIZE | 14" | 16" | 18" | 20" | |
| DN | 350 | 400 | 450 | 500 | |
| PN | 10 | 10 | 10 | 10 | |
| | | | | | |

CON LEVA FINO A 12” - CON RIDUTTORE PER 14” E SUPERIORI / *WITH HANDLE UP TO 12” - WITH GEAR BOX FROM 14”*

EPDM

316

| LUG **GG25/316 (CF8M)/EPDM PN16** (a richiesta per flange PN10) | | | | | |
|---|---|---|---|---|---|
| ART. | PV02-BFLGS015 | PV02-BFLGS020 | PV02-BFLGS025 | PV02-BFLGS030 | PV02-BFLGS040 |
| SIZE | 1 1/2" | 2" | 2 1/2" | 3" | 4" |
| DN | 40 | 50 | 65 | 80 | 100 |
| PN | 10-16 | 10-16 | 10-16 | 10-16 | 10-16 |
| | | | | | |
| ART. | PV02-BFLGS050 | PV02-BFLGS060 | PV02-BFLGS080 | PV02-BFLGS100 | PV02-BFLGS120 |
| SIZE | 5" | 6" | 8" | 10" | 12" |
| DN | 125 | 150 | 200 | 250 | 300 |
| PN | 10-16 | 10-16 | 16 | 16 | 16 |
| | | | | | |
| ART. | PV02-BFLGS140 | PV02-BFLGS160 | PV02-BFLGS180 | PV02-BFLGS200 | |
| SIZE | 14" | 16" | 18" | 20" | |
| DN | 350 | 400 | 450 | 500 | |
| PN | 10 | 10 | 10 | 10 | |
| | | | | | |

CON LEVA FINO A 12” - CON RIDUTTORE PER 14” E SUPERIORI / *WITH HANDLE UP TO 12” - WITH GEAR BOX FROM 14”*

NBR

GGG40

| LUG **GG25/GGG40 NICK/NBR PN16** (a richiesta per flange PN10) | | | | | |
|---|---|---|---|---|---|
| ART. | PV02-BBLGD015 | PV02-BBLGD020 | PV02-BBLGD025 | PV02-BBLGD030 | PV02-BBLGD040 |
| SIZE | 1 1/2" | 2" | 2 1/2" | 3" | 4" |
| DN | 40 | 50 | 65 | 80 | 100 |
| PN | 10-16 | 10-16 | 10-16 | 10-16 | 10-16 |
| | | | | | |
| ART. | PV02-BBLGD050 | PV02-BBLGD060 | PV02-BBLGD080 | PV02-BBLGD100 | PV02-BBLGD120 |
| SIZE | 5" | 6" | 8" | 10" | 12" |
| DN | 125 | 150 | 200 | 250 | 300 |
| PN | 10-16 | 10-16 | 16 | 16 | 16 |
| | | | | | |
| ART. | PV02-BBLGD140 | PV02-BBLGD160 | PV02-BBLGD180 | PV02-BBLGD200 | |
| SIZE | 14" | 16" | 18" | 20" | |
| DN | 350 | 400 | 450 | 500 | |
| PN | 10 | 10 | 10 | 10 | |
| | | | | | |

CON LEVA FINO A 12” - CON RIDUTTORE PER 14” E SUPERIORI / *WITH HANDLE UP TO 12” - WITH GEAR BOX FROM 14”*

# BFL LUG SERIES

**Per DN200 (8”)÷DN300 (12”) disponibili anche PN10 - *Available PN10 version for DN200 (8”)÷DN300 (12”)***

NBR

316

| LUG **GG25/316 (CF8M)/NBR PN16** (a richiesta per flange PN10) | | | | | |
|---|---|---|---|---|---|
| ART. | PV02-BBLGS015 | PV02-BBLGS020 | PV02-BBLGS025 | PV02-BBLGS030 | PV02-BBLGS040 |
| SIZE | 1 1/2" | 2" | 2 1/2" | 3" | 4" |
| DN | 40 | 50 | 65 | 80 | 100 |
| PN | 10-16 | 10-16 | 10-16 | 10-16 | 10-16 |
| | | | | | |
| ART. | PV02-BBLGS050 | PV02-BBLGS060 | PV02-BBLGS080 | PV02-BBLGS100 | PV02-BBLGS120 |
| SIZE | 5" | 6" | 8" | 10" | 12" |
| DN | 125 | 150 | 200 | 250 | 300 |
| PN | 10-16 | 10-16 | 16 | 16 | 16 |
| | | | | | |
| ART. | PV02-BBLGS140 | PV02-BBLGS160 | PV02-BBLGS180 | PV02-BBLGS200 | |
| SIZE | 14" | 16" | 18" | 20" | |
| DN | 350 | 400 | 450 | 500 | |
| PN | 10 | 10 | 10 | 10 | |
| | | | | | |

CON LEVA FINO A 12” - CON RIDUTTORE PER 14” E SUPERIORI / *WITH HANDLE UP TO 12” - WITH GEAR BOX FROM 14”*

EPDM HT

316

| LUG **GG25/316 (CF8M)/EPDM HT PN16** (a richiesta per flange PN10) | | | | | |
|---|---|---|---|---|---|
| ART. | PV02-BHLGS015 | PV02-BHLGS020 | PV02-BHLGS025 | PV02-BHLGS030 | PV02-BHLGS040 |
| SIZE | 1 1/2" | 2" | 2 1/2" | 3" | 4" |
| DN | 40 | 50 | 65 | 80 | 100 |
| PN | 10-16 | 10-16 | 10-16 | 10-16 | 10-16 |
| | | | | | |
| ART. | PV02-BHLGS050 | PV02-BHLGS060 | PV02-BHLGS080 | PV02-BHLGS100 | PV02-BHLGS120 |
| SIZE | 5" | 6" | 8" | 10" | 12" |
| DN | 125 | 150 | 200 | 250 | 300 |
| PN | 10-16 | 10-16 | 16 | 16 | 16 |
| | | | | | |
| ART. | PV02-BHLGS140 | PV02-BHLGS160 | PV02-BHLGS180 | PV02-BHLGS200 | |
| SIZE | 14" | 16" | 18" | 20" | |
| DN | 350 | 400 | 450 | 500 | |
| PN | 10 | 10 | 10 | 10 | |
| | | | | | |

CON LEVA FINO A 12” - CON RIDUTTORE PER 14” E SUPERIORI / *WITH HANDLE UP TO 12” - WITH GEAR BOX FROM 14”*

VITON

GGG40

| LUG **GG25/GGG40 NICK/VITON PN16** (a richiesta per flange PN10) | | | | | |
|---|---|---|---|---|---|
| ART. | PV02-BVLGD015 | PV02-BVLGD020 | PV02-BVLGD025 | PV02-BVLGD030 | PV02-BVLGD040 |
| SIZE | 1 1/2" | 2" | 2 1/2" | 3" | 4" |
| DN | 40 | 50 | 65 | 80 | 100 |
| PN | 10-16 | 10-16 | 10-16 | 10-16 | 10-16 |
| | | | | | |
| ART. | PV02-BVLGD050 | PV02-BVLGD060 | PV02-BVLGD080 | PV02-BVLGD100 | PV02-BVLGD120 |
| SIZE | 5" | 6" | 8" | 10" | 12" |
| DN | 125 | 150 | 200 | 250 | 300 |
| PN | 10-16 | 10-16 | 16 | 16 | 16 |
| | | | | | |
| ART. | PV02-BVLGD140 | PV02-BVLGD160 | PV02-BVLGD180 | PV02-BVLGD200 | |
| SIZE | 14" | 16" | 18" | 20" | |
| DN | 350 | 400 | 450 | 500 | |
| PN | 10 | 10 | 10 | 10 | |
| | | | | | |

CON LEVA FINO A 12” - CON RIDUTTORE PER 14” E SUPERIORI / *WITH HANDLE UP TO 12” - WITH GEAR BOX FROM 14”*

# BFL LUG SERIES

**Per DN200 (8”)÷DN300 (12”) disponibili anche PN10 - *Available PN10 version for DN200 (8”)÷DN300 (12”)***

VITON

316

| LUG **GG25/316 (CF8M)/VITON PN16** (a richiesta per flange PN10) | | | | | |
|---|---|---|---|---|---|
| ART. | PV02-BVLGS015 | PV02-BVLGS020 | PV02-BVLGS025 | PV02-BVLGS030 | PV02-BVLGS040 |
| SIZE | 1 1/2" | 2" | 2 1/2" | 3" | 4" |
| DN | 40 | 50 | 65 | 80 | 100 |
| PN | 10-16 | 10-16 | 10-16 | 10-16 | 10-16 |
| | | | | | |
| ART. | PV02-BVLGS050 | PV02-BVLGS060 | PV02-BVLGS080 | PV02-BVLGS100 | PV02-BVLGS120 |
| SIZE | 5" | 6" | 8" | 10" | 12" |
| DN | 125 | 150 | 200 | 250 | 300 |
| PN | 10-16 | 10-16 | 16 | 16 | 16 |
| | | | | | |
| ART. | PV02-BVLGS140 | PV02-BVLGS160 | PV02-BVLGS180 | PV02-BVLGS200 | |
| SIZE | 14" | 16" | 18" | 20" | |
| DN | 350 | 400 | 450 | 500 | |
| PN | 10 | 10 | 10 | 10 | |

CON LEVA FINO A 12” - CON RIDUTTORE PER 14” E SUPERIORI / *WITH HANDLE UP TO 12” - WITH GEAR BOX FROM 14”*

PFTE + EPDM

316

| LUG **GG25/316 (CF8M)/PTFE+EPDM PN16** (a richiesta per flange PN10) MAX ΔP 10 BAR | | | | | |
|---|---|---|---|---|---|
| ART. | PV02-BPLGS015 | PV02-BPLGS020 | PV02-BPLGS025 | PV02-BPLGS030 | PV02-BPLGS040 |
| SIZE | 1 1/2" | 2" | 2 1/2" | 3" | 4" |
| DN | 40 | 50 | 65 | 80 | 100 |
| PN | 10-16 | 10-16 | 10-16 | 10-16 | 10-16 |
| | | | | | |
| ART. | PV02-BPLGS050 | PV02-BPLGS060 | PV02-BPLGS080 | PV02-BPLGS100 | PV02-BPLGS120 |
| SIZE | 5" | 6" | 8" | 10" | 12" |
| DN | 125 | 150 | 200 | 250 | 300 |
| PN | 10-16 | 10-16 | 16 | 16 | 16 |
| | | | | | |
| ART. | PV02-BPLGS140 | PV02-BPLGS160 | PV02-BPLGS180 | PV02-BPLGS200 | |
| SIZE | 14" | 16" | 18" | 20" | |
| DN | 350 | 400 | 450 | 500 | |
| PN | 10 | 10 | 10 | 10 | |

CON LEVA FINO A 5” - CON RIDUTTORE PER 6” E SUPERIORI / *WITH HANDLE UP TO 5” - WITH GEAR BOX FROM 6”*

# BFW SERIE WAFER CON ATTUATORE PNEUMATICO *WAFER SERIES WITH PNEUMATIC ACTUATOR*

**Attuatori dimensionati per aria min. 5,62 Bar - *Actuators sized for min air supply pressure 5,62 Bar***

EPDM

GGG40

## WAFER **GG25/GGG40 NICK/EPDM**

CON ATTUATORE IN ALLUMINIO A **DOPPIO EFFETTO** - *WITH **DOUBLE ACTING** ALUMINUM ACTUATOR*

| ART. | MT15DE-BFWGD015 | MT15DE-BFWGD020 | MT15DE-BFWGD025 | MT17DE-BFWGD030 | MT20DE-BFWGD040 |
|---|---|---|---|---|---|
| SIZE | 1 1/2" | 2" | 2 1/2" | 3" | 4" |
| DN | 40 | 50 | 65 | 80 | 100 |
| PN | 10-16 | 10-16 | 10-16 | 10-16 | 10-16 |
| | | | | | |
| ART. | MT25DE-BFWGD050 | MT30DE-BFWGD060 | MT35DE-BFWGD080 | MT45DE-BFWGD100 | MT50DE-BFWGD120 |
| SIZE | 5" | 6" | 8" | 10" | 12" |
| DN | 125 | 150 | 200 | 250 | 300 |
| PN | 10-16 | 10-16 | 10-16 | 10-16 | 10-16 |
| | | | | | |
| ART. | MT60DE-BFWGD140 | MT60DE-BFWGD160 | MT65DE-BFWGD180 | MT70DE-BFWGD200 | |
| SIZE | 14" | 16" | 18" | 20" | |
| DN | 350 | 400 | 450 | 500 | |
| PN | 10 | 10 | 10 | 10 | |
| | | | | | |

EPDM

GGG40

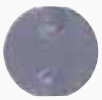

## WAFER **GG25/GGG40 NICK/EPDM**

CON ATTUATORE IN ALLUMINIO A **SEMPLICE EFFETTO** - *WITH **SPRING RETURN** ALUMINUM ACTUATOR*

| ART. | MT20S4-BFWGD015 | MT20S4-BFWGD020 | MT25S5-BFWGD025 | MT30S4-BFWGD030 | MT30S5-BFWGD040 |
|---|---|---|---|---|---|
| SIZE | 1 1/2" | 2" | 2 1/2" | 3" | 4" |
| DN | 40 | 50 | 65 | 80 | 100 |
| PN | 10-16 | 10-16 | 10-16 | 10-16 | 10-16 |
| | | | | | |
| ART. | MT35S5-BFWGD050 | MT45S4-BFWGD060 | MT50S4-BFWGD080 | MT55S5-BFWGD100 | MT65S5-BFWGD120 |
| SIZE | 5" | 6" | 8" | 10" | 12" |
| DN | 125 | 150 | 200 | 250 | 300 |
| PN | 10-16 | 10-16 | 10-16 | 10-16 | 10-16 |
| | | | | | |
| ART. | MT70S5-BFWGD140 | MT70S6-BFWGD160 | MT75S7-BFWGD180 | SHD16035B-BFWGD200 | |
| SIZE | 14" | 16" | 18" | 20" | |
| DN | 350 | 400 | 450 | 500 | |
| PN | 10 | 10 | 10 | 10 | |
| | | | | | |

EPDM

316

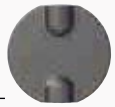

## WAFER **GG25/316 (CF8M)/EPDM**

CON ATTUATORE IN ALLUMINIO A **DOPPIO EFFETTO** - *WITH **DOUBLE ACTING** ALUMINUM ACTUATOR*

| ART. | MT15DE-BFWGS015 | MT15DE-BFWGS020 | MT15DE-BFWGS025 | MT17DE-BFWGS030 | MT20DE-BFWGS040 |
|---|---|---|---|---|---|
| SIZE | 1 1/2" | 2" | 2 1/2" | 3" | 4" |
| DN | 40 | 50 | 65 | 80 | 100 |
| PN | 10-16 | 10-16 | 10-16 | 10-16 | 10-16 |
| | | | | | |
| ART. | MT25DE-BFWGS050 | MT30DE-BFWGS060 | MT35DE-BFWGS080 | MT45DE-BFWGS100 | MT50DE-BFWGS120 |
| SIZE | 5" | 6" | 8" | 10" | 12" |
| DN | 125 | 150 | 200 | 250 | 300 |
| PN | 10-16 | 10-16 | 10-16 | 10-16 | 10-16 |
| | | | | | |
| ART. | MT60DE-BFWGS140 | MT60DE-BFWGS160 | MT65DE-BFWGS180 | MT70DE-BFWGS200 | |
| SIZE | 14" | 16" | 18" | 20" | |
| DN | 350 | 400 | 450 | 500 | |
| PN | 10 | 10 | 10 | 10 | |
| | | | | | |

# BFW SERIE WAFER CON ATTUATORE PNEUMATICO
## *WAFER SERIES WITH PNEUMATIC ACTUATOR*

**Attuatori dimensionati per aria min. 5,62 Bar - *Actuators sized for min air supply pressure 5,62 Bar***

EPDM

316

### WAFER **GG25/316 (CF8M)/EPDM**
CON ATTUATORE IN ALLUMINIO A **SEMPLICE EFFETTO** - *WITH **SPRING RETURN** ALUMINUM ACTUATOR*

| | | | | | |
|---|---|---|---|---|---|
| ART. | MT20S4-BFWGS015 | MT20S4-BFWGS020 | MT25S5-BFWGS025 | MT30S4-BFWGS030 | MT30S5-BFWGS040 |
| SIZE | 1 1/2" | 2" | 2 1/2" | 3" | 4" |
| DN | 40 | 50 | 65 | 80 | 100 |
| PN | 10-16 | 10-16 | 10-16 | 10-16 | 10-16 |
| | | | | | |
| ART. | MT35S5-BFWGS050 | MT45S4-BFWGS060 | MT50S4-BFWGS080 | MT55S5-BFWGS100 | MT65S5-BFWGS120 |
| SIZE | 5" | 6" | 8" | 10" | 12" |
| DN | 125 | 150 | 200 | 250 | 300 |
| PN | 10-16 | 10-16 | 10-16 | 10-16 | 10-16 |
| | | | | | |
| ART. | MT70S5-BFWGS140 | MT70S6-BFWGS160 | MT75S7-BFWGS180 | SHD16035B-BFWGS200 | |
| SIZE | 14" | 16" | 18" | 20" | |
| DN | 350 | 400 | 450 | 500 | |
| PN | 10 | 10 | 10 | 10 | |
| | | | | | |

NBR

GGG40

### WAFER **GG25/GGG40 NICK/NBR**
CON ATTUATORE IN ALLUMINIO A **DOPPIO EFFETTO** - *WITH **DOUBLE ACTING** ALUMINUM ACTUATOR*

| | | | | | |
|---|---|---|---|---|---|
| ART. | MT15DE-BBWGD015 | MT15DE-BBWGD020 | MT15DE-BBWGD025 | MT17DE-BBWGD030 | MT20DE-BBWGD040 |
| SIZE | 1 1/2" | 2" | 2 1/2" | 3" | 4" |
| DN | 40 | 50 | 65 | 80 | 100 |
| PN | 10-16 | 10-16 | 10-16 | 10-16 | 10-16 |
| | | | | | |
| ART. | MT25DE-BBWGD050 | MT30DE-BBWGD060 | MT35DE-BBWGD080 | MT45DE-BBWGD100 | MT50DE-BBWGD120 |
| SIZE | 5" | 6" | 8" | 10" | 12" |
| DN | 125 | 150 | 200 | 250 | 300 |
| PN | 10-16 | 10-16 | 10-16 | 10-16 | 10-16 |
| | | | | | |
| ART. | MT60DE-BBWGD140 | MT60DE-BBWGD160 | MT65DE-BBWGD180 | MT70DE-BBWGD200 | |
| SIZE | 14" | 16" | 18" | 20" | |
| DN | 350 | 400 | 450 | 500 | |
| PN | 10 | 10 | 10 | 10 | |
| | | | | | |

NBR

GGG40

### WAFER **GG25/GGG40 NICK/NBR**
CON ATTUATORE IN ALLUMINIO A **SEMPLICE EFFETTO** - *WITH **SPRING RETURN** ALUMINUM ACTUATOR*

| | | | | | |
|---|---|---|---|---|---|
| ART. | MT20S4-BBWGD015 | MT20S4-BBWGD020 | MT25S5-BBWGD025 | MT30S4-BBWGD030 | MT30S5-BBWGD040 |
| SIZE | 1 1/2" | 2" | 2 1/2" | 3" | 4" |
| DN | 40 | 50 | 65 | 80 | 100 |
| PN | 10-16 | 10-16 | 10-16 | 10-16 | 10-16 |
| | | | | | |
| ART. | MT35S5-BBWGD050 | MT45S4-BBWGD060 | MT50S4-BBWGD080 | MT55S5-BBWGD100 | MT65S5-BFWGD120 |
| SIZE | 5" | 6" | 8" | 10" | 12" |
| DN | 125 | 150 | 200 | 250 | 300 |
| PN | 10-16 | 10-16 | 10-16 | 10-16 | 10-16 |
| | | | | | |
| ART. | MT70S5-BBWGD140 | MT70S6-BBWGD160 | MT75S7-BBWGD180 | SHD16035B-BBWGD200 | |
| SIZE | 14" | 16" | 18" | 20" | |
| DN | 350 | 400 | 450 | 500 | |
| PN | 10 | 10 | 10 | 10 | |
| | | | | | |

# BFW SERIE WAFER CON ATTUATORE PNEUMATICO *WAFER SERIES WITH PNEUMATIC ACTUATOR*

**Attuatori dimensionati per aria min. 5,62 Bar - *Actuators sized for min air supply pressure 5,62 Bar***

NBR

316

## WAFER **GG25/316 (CF8M)/NBR**

CON ATTUATORE IN ALLUMINIO A **DOPPIO EFFETTO** - *WITH **DOUBLE ACTING** ALUMINUM ACTUATOR*

| ART. | MT15DE-BBWGS015 | MT15DE-BBWGS020 | MT15DE-BBWGS025 | MT17DE-BBWGS030 | MT20DE-BBWGS040 |
|---|---|---|---|---|---|
| SIZE | 1 1/2" | 2" | 2 1/2" | 3" | 4" |
| DN | 40 | 50 | 65 | 80 | 100 |
| PN | 10-16 | 10-16 | 10-16 | 10-16 | 10-16 |
| | | | | | |
| ART. | MT25DE-BBWGS050 | MT30DE-BBWGS060 | MT35DE-BBWGS080 | MT45DE-BBWGS100 | MT50DE-BBWGS120 |
| SIZE | 5" | 6" | 8" | 10" | 12" |
| DN | 125 | 150 | 200 | 250 | 300 |
| PN | 10-16 | 10-16 | 10-16 | 10-16 | 10-16 |
| | | | | | |
| ART. | MT60DE-BBWGS140 | MT60DE-BBWGS160 | MT65DE-BBWGS180 | MT70DE-BBWGS200 | |
| SIZE | 14" | 16" | 18" | 20" | |
| DN | 350 | 400 | 450 | 500 | |
| PN | 10 | 10 | 10 | 10 | |
| | | | | | |

NBR

316

## WAFER **GG25/316 (CF8M)/NBR**

CON ATTUATORE IN ALLUMINIO A **SEMPLICE EFFETTO** - *WITH **SPRING RETURN** ALUMINUM ACTUATOR*

| ART. | MT20S4-BBWGS015 | MT20S4-BBWGS020 | MT25S5-BBWGS025 | MT30S4-BBWGS030 | MT30S5-BBWGS040 |
|---|---|---|---|---|---|
| SIZE | 1 1/2" | 2" | 2 1/2" | 3" | 4" |
| DN | 40 | 50 | 65 | 80 | 100 |
| PN | 10-16 | 10-16 | 10-16 | 10-16 | 10-16 |
| | | | | | |
| ART. | MT35S5-BBWGS050 | MT45S4-BBWGS060 | MT50S4-BBWGS080 | MT55S5-BBWGS100 | MT65S5-BBWGS120 |
| SIZE | 5" | 6" | 8" | 10" | 12" |
| DN | 125 | 150 | 200 | 250 | 300 |
| PN | 10-16 | 10-16 | 10-16 | 10-16 | 10-16 |
| | | | | | |
| ART. | MT70S5-BBWGS140 | MT70S6-BBWGS160 | MT75S7-BBWGS180 | SHD16035B-BBWGS200 | |
| SIZE | 14" | 16" | 18" | 20" | |
| DN | 350 | 400 | 450 | 500 | |
| PN | 10 | 10 | 10 | 10 | |
| | | | | | |

EPDM HT

316

## WAFER **GG25/316 (CF8M)/EPDM HT**

CON ATTUATORE IN ALLUMINIO A **DOPPIO EFFETTO** - *WITH **DOUBLE ACTING** ALUMINUM ACTUATOR*

| ART. | MT15DE-BHWGS015 | MT15DE-BHWGS020 | MT15DE-BHWGS025 | MT17DE-BHWGS030 | MT20DE-BHWGS040 |
|---|---|---|---|---|---|
| SIZE | 1 1/2" | 2" | 2 1/2" | 3" | 4" |
| DN | 40 | 50 | 65 | 80 | 100 |
| PN | 10-16 | 10-16 | 10-16 | 10-16 | 10-16 |
| | | | | | |
| ART. | MT25DE-BHWGS050 | MT30DE-BHWGS060 | MT35DE-BHWGS080 | MT45DE-BHWGS100 | MT50DE-BHWGS120 |
| SIZE | 5" | 6" | 8" | 10" | 12" |
| DN | 125 | 150 | 200 | 250 | 300 |
| PN | 10-16 | 10-16 | 10-16 | 10-16 | 10-16 |
| | | | | | |
| ART. | MT60DE-BHWGS140 | MT60DE-BHWGS160 | MT65DE-BHWGS180 | MT70DE-BHWGS200 | |
| SIZE | 14" | 16" | 18" | 20" | |
| DN | 350 | 400 | 450 | 500 | |
| PN | 10 | 10 | 10 | 10 | |
| | | | | | |

# BFW SERIE WAFER CON ATTUATORE PNEUMATICO
## *WAFER SERIES WITH PNEUMATIC ACTUATOR*

**Attuatori dimensionati per aria min. 5,62 Bar - *Actuators sized for min air supply pressure 5,62 Bar***

EPDM HT

316

### WAFER **GG25/316 (CF8M)/EPDM HT**
CON ATTUATORE IN ALLUMINIO A **SEMPLICE EFFETTO** - *WITH **SPRING RETURN** ALUMINUM ACTUATOR*

| | | | | | |
|---|---|---|---|---|---|
| ART. | MT20S4-BHWGS015 | MT20S4-BHWGS020 | MT25S5-BHWGS025 | MT30S4-BHWGS030 | MT30S5-BHWGS040 |
| SIZE | 1 1/2" | 2" | 2 1/2" | 3" | 4" |
| DN | 40 | 50 | 65 | 80 | 100 |
| PN | 10-16 | 10-16 | 10-16 | 10-16 | 10-16 |
| | | | | | |
| ART. | MT35S5-BHWGS050 | MT45S4-BHWGS060 | MT50S4-BHWGS080 | MT55S5-BHWGS100 | MT65S5-BHWGS120 |
| SIZE | 5" | 6" | 8" | 10" | 12" |
| DN | 125 | 150 | 200 | 250 | 300 |
| PN | 10-16 | 10-16 | 10-16 | 10-16 | 10-16 |
| | | | | | |
| ART. | MT70S5-BHWGS140 | MT70S6-BHWGS160 | MT75S7-BHWGS180 | SHD16035B-BHWGS200 | |
| SIZE | 14" | 16" | 18" | 20" | |
| DN | 350 | 400 | 450 | 500 | |
| PN | 10 | 10 | 10 | 10 | |

EPDM HT

GGG40

### WAFER **GG25/GGG40 NICK/VITON**
CON ATTUATORE IN ALLUMINIO A **DOPPIO EFFETTO** - *WITH **DOUBLE ACTING** ALUMINUM ACTUATOR*

| | | | | | |
|---|---|---|---|---|---|
| ART. | MT15DE-BVWGD015 | MT15DE-BVWGD020 | MT15DE-BVWGD025 | MT17DE-BVWGD030 | MT20DE-BVWGD040 |
| SIZE | 1 1/2" | 2" | 2 1/2" | 3" | 4" |
| DN | 40 | 50 | 65 | 80 | 100 |
| PN | 10-16 | 10-16 | 10-16 | 10-16 | 10-16 |
| | | | | | |
| ART. | MT25DE-BVWGD050 | MT30DE-BVWGD060 | MT35DE-BVWGD080 | MT45DE-BVWGD100 | MT50DE-BVWGD120 |
| SIZE | 5" | 6" | 8" | 10" | 12" |
| DN | 125 | 150 | 200 | 250 | 300 |
| PN | 10-16 | 10-16 | 10-16 | 10-16 | 10-16 |
| | | | | | |
| ART. | MT60DE-BVWGD140 | MT60DE-BVWGD160 | MT65DE-BVWGD180 | MT70DE-BVWGD200 | |
| SIZE | 14" | 16" | 18" | 20" | |
| DN | 350 | 400 | 450 | 500 | |
| PN | 10 | 10 | 10 | 10 | |

VITON

GGG40

### WAFER **GG25/GGG40 NICK/VITON**
CON ATTUATORE IN ALLUMINIO A **SEMPLICE EFFETTO** - *WITH **SPRING RETURN** ALUMINUM ACTUATOR*

| | | | | | |
|---|---|---|---|---|---|
| ART. | MT20S4-BVWGD015 | MT20S4-BVWGD020 | MT25S5-BVWGD025 | MT30S4-BVWGD030 | MT30S5-BVWGD040 |
| SIZE | 1 1/2" | 2" | 2 1/2" | 3" | 4" |
| DN | 40 | 50 | 65 | 80 | 100 |
| PN | 10-16 | 10-16 | 10-16 | 10-16 | 10-16 |
| | | | | | |
| ART. | MT35S5-BVWGD050 | MT45S4-BVWGD060 | MT50S4-BVWGD080 | MT55S5-BVWGD100 | MT65S5-BVWGD120 |
| SIZE | 5" | 6" | 8" | 10" | 12" |
| DN | 125 | 150 | 200 | 250 | 300 |
| PN | 10-16 | 10-16 | 10-16 | 10-16 | 10-16 |
| | | | | | |
| ART. | MT70S5-BVWGD140 | MT70S6-BVWGD160 | MT75S7-BVWGD180 | SHD16035B-BVWGD200 | |
| SIZE | 14" | 16" | 18" | 20" | |
| DN | 350 | 400 | 450 | 500 | |
| PN | 10 | 10 | 10 | 10 | |

# BFW SERIE WAFER CON ATTUATORE PNEUMATICO
## *WAFER SERIES WITH PNEUMATIC ACTUATOR*

**Attuatori dimensionati per aria min. 5,62 Bar - *Actuators sized for min air supply pressure 5,62 Bar***

VITON

316

### WAFER **GG25/316 (CF8M)/VITON**
CON ATTUATORE IN ALLUMINIO A **DOPPIO EFFETTO** - *WITH **DOUBLE ACTING** ALUMINUM ACTUATOR*

| ART. | MT15DE-BVWGS015 | MT15DE-BVWGS020 | MT15DE-BVWGS025 | MT17DE-BVWGS030 | MT20DE-BVWGS040 |
|---|---|---|---|---|---|
| SIZE | 1 1/2" | 2" | 2 1/2" | 3" | 4" |
| DN | 40 | 50 | 65 | 80 | 100 |
| PN | 10-16 | 10-16 | 10-16 | 10-16 | 10-16 |
| | | | | | |
| ART. | MT25DE-BVWGS050 | MT30DE-BVWGS060 | MT35DE-BVWGS080 | MT45DE-BVWGS100 | MT50DE-BVWGS120 |
| SIZE | 5" | 6" | 8" | 10" | 12" |
| DN | 125 | 150 | 200 | 250 | 300 |
| PN | 10-16 | 10-16 | 10-16 | 10-16 | 10-16 |
| | | | | | |
| ART. | MT60DE-BVWGS140 | MT60DE-BVWGS160 | MT65DE-BVWGS180 | MT70DE-BVWGS200 | |
| SIZE | 14" | 16" | 18" | 20" | |
| DN | 350 | 400 | 450 | 500 | |
| PN | 10 | 10 | 10 | 10 | |

VITON

316

### WAFER **GG25/316 (CF8M)/VITON**
CON ATTUATORE IN ALLUMINIO A **SEMPLICE EFFETTO** - *WITH **SPRING RETURN** ALUMINUM ACTUATOR*

| ART. | MT20S4-BVWGS015 | MT20S4-BVWGS020 | MT25S5-BVWGS025 | MT30S4-BVWGS030 | MT30S5-BVWGS040 |
|---|---|---|---|---|---|
| SIZE | 1 1/2" | 2" | 2 1/2" | 3" | 4" |
| DN | 40 | 50 | 65 | 80 | 100 |
| PN | 10-16 | 10-16 | 10-16 | 10-16 | 10-16 |
| | | | | | |
| ART. | MT35S5-BVWGS050 | MT45S4-BVWGS060 | MT50S4-BVWGS080 | MT55S5-BVWGS100 | MT65S5-BVWGS120 |
| SIZE | 5" | 6" | 8" | 10" | 12" |
| DN | 125 | 150 | 200 | 250 | 300 |
| PN | 10-16 | 10-16 | 10-16 | 10-16 | 10-16 |
| | | | | | |
| ART. | MT70S5-BVWGS140 | MT70S6-BVWGS160 | MT75S7-BVWGS180 | SHD16035B-BVWGS200 | |
| SIZE | 14" | 16" | 18" | 20" | |
| DN | 350 | 400 | 450 | 500 | |
| PN | 10 | 10 | 10 | 10 | |

PFTE + EPDM

316

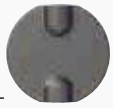

### WAFER **GG25/316 (CF8M)/PTFE+EPDM** MAX ΔP 10 BAR
CON ATTUATORE IN ALLUMINIO A **DOPPIO EFFETTO** - *WITH **DOUBLE ACTING** ALUMINUM ACTUATOR*

| ART. | MT17DE-BPWGS015 | MT17DE-BPWGS020 | MT17DE-BPWGS025 | MT20DE-BPWGS030 | MT25DE-BPWGS040 |
|---|---|---|---|---|---|
| SIZE | 1 1/2" | 2" | 2 1/2" | 3" | 4" |
| DN | 40 | 50 | 65 | 80 | 100 |
| PN | 10 | 10 | 10 | 10 | 10 |
| | | | | | |
| ART. | MT30DE-BPWGS050 | MT35DE-BPWGS060 | MT40DE-BPWGS080 | MT45DE-BPWGS100 | MT55DE-BPWGS120 |
| SIZE | 5" | 6" | 8" | 10" | 12" |
| DN | 125 | 150 | 200 | 250 | 300 |
| PN | 10 | 10 | 10 | 10 | 10 |
| | | | | | |

# BFW SERIE WAFER CON ATTUATORE PNEUMATICO
## *WAFER SERIES WITH PNEUMATIC ACTUATOR*

**Attuatori dimensionati per aria min. 5,62 Bar - *Actuators sized for min air supply pressure 5,62 Bar***

PFTE + EPDM

316

### WAFER **GG25/316 (CF8M)/PTFE+EPDM** MAX ΔP 10 BAR
CON ATTUATORE IN ALLUMINIO A **SEMPLICE EFFETTO** - *WITH **SPRING RETURN** ALUMINUM ACTUATOR*

| ART. | MT25S4-BPWGS015 | MT25S4-BPWGS020 | MT30S4-BPWGS025 | MT30S5-BPWGS030 | MT35S5-BPWGS040 |
|---|---|---|---|---|---|
| SIZE | 1 1/2" | 2" | 2 1/2" | 3" | 4" |
| DN | 40 | 50 | 65 | 80 | 100 |
| PN | 10 | 10 | 10 | 10 | 10 |
| | | | | | |
| ART. | MT40S5-BPWGS050 | MT45S5-BPWGS060 | MT55S5-BPWGS080 | MT60S4-BPWGS100 | MT65S5-BPWGS120 |
| SIZE | 5" | 6" | 8" | 10" | 12" |
| DN | 125 | 150 | 200 | 250 | 300 |
| PN | 10 | 10 | 10 | 10 | 10 |
| LIST. | | | | | |

GOMMA NATURALE

316 + NYLON 11

### WAFER **GG25/316 (CF8M) NYLON 11/GOMMA NATURALE**
CON ATTUATORE IN ALLUMINIO A **DOPPIO EFFETTO** - *WITH **DOUBLE ACTING** ALUMINUM ACTUATOR*

| ART. | MT17DE-BNWGN020 | MT17DE-BNWGN025 | MT20DE-BNWGN030 | MT25DE-BNWGN040 | MT30DE-BNWGN050 |
|---|---|---|---|---|---|
| SIZE | 2" | 2 1/2" | 3" | 4" | 5" |
| DN | 50 | 65 | 80 | 100 | 125 |
| PN | 10-16 | 10-16 | 10-16 | 10-16 | 10-16 |
| | | | | | |
| ART. | MT35DE-BNWGN060 | MT40DE-BNWGN080 | MT45DE-BNWGN100 | MT55DE-BNWGN120 | |
| SIZE | 6" | 8" | 10" | 12" | |
| DN | 150 | 200 | 200 | 200 | |
| PN | 10-16 | 10-16 | 10-16 | 10-16 | |

VITON

316 + NYLON 11

### WAFER **GG25/316 (CF8M) NYLON 11/GOMMA NATURALE**
CON ATTUATORE IN ALLUMINIO A **SEMPLICE EFFETTO** - *WITH **SPRING RETURN** ALUMINUM ACTUATOR*

| ART. | MT25S4-BNWGN020 | MT30S4-BNWGN025 | MT30S5-BNWGN030 | MT35S5-BNWGN040 | MT40S5-BNWGN050 |
|---|---|---|---|---|---|
| SIZE | 2" | 2 1/2" | 3" | 4" | 5" |
| DN | 50 | 65 | 80 | 100 | 125 |
| PN | 10-16 | 10-16 | 10-16 | 10-16 | 10-16 |
| | | | | | |
| ART. | MT45S5-BNWGN060 | MT55S5-BNWGN080 | MT60S4-BNWGN100 | MT65S5-BNWGN120 | |
| SIZE | 6" | 8" | 10" | 12" | |
| DN | 150 | 200 | 200 | 200 | |
| PN | 10-16 | 10-16 | 10-16 | 10-16 | |

# BFW SERIE WAFER CON ATTUATORE PNEUMATICO
## *WAFER SERIES WITH PNEUMATIC ACTUATOR*

**Attuatori dimensionati per aria min. 5,62 Bar - *Actuators sized for min air supply pressure 5,62 Bar***

| WAFER **GGG40/316 (CF8M)/EPDM VULCANIZZATO PN25** CON ATTUATORE IN ALLUMINIO A **DOPPIO EFFETTO** - *WITH **DOUBLE ACTING** ALUMINUM ACTUATOR* | | | | | |
|---|---|---|---|---|---|
| ART. | MT17DE-HFWDS020 | MT17DE-HFWDS025 | MT20DE-HFWDS030 | MT25DE-HFWDS040 | MT30DE-HFWDS050 |
| SIZE | 2" | 2 1/2" | 3" | 4" | 5" |
| DN | 50 | 65 | 80 | 100 | 125 |
| PN | 25 | 25 | 25 | 25 | 25 |
| | | | | | |
| ART. | MT35DE-HFWDS060 | MT40DE-HFWDS080 | | | |
| SIZE | 6" | 8" | | | |
| DN | 150 | 200 | | | |
| PN | 25 | 25 | | | |
| | | | | | |

| WAFER **GGG40/316 (CF8M)/EPDM VULCANIZZATO PN25** CON ATTUATORE IN ALLUMINIO A **SEMPLICE EFFETTO** - *WITH **SPRING RETURN** ALUMINUM ACTUATOR* | | | | | |
|---|---|---|---|---|---|
| ART. | MT25S4-HFWDS020 | MT30S4-HFWDS025 | MT30S5-HFWDS030 | MT35S5-HFWDS040 | MT40S5-HFWDS0505 |
| SIZE | 2" | 2 1/2" | 3" | 4" | 5" |
| DN | 50 | 65 | 80 | 100 | 125 |
| PN | 25 | 25 | 25 | 25 | 25 |
| | | | | | |
| ART. | MT45S5-HFWDS060 | MT55S5-HFWDS080 | | | |
| SIZE | 6" | 8" | | | |
| DN | 150 | 200 | | | |
| PN | 25 | 25 | | | |
| | | | | | |

| WAFER **CF8M/316 (CF8M) LUCIDATO/EPDM** CON ATTUATORE IN ALLUMINIO A **DOPPIO EFFETTO** - *WITH **DOUBLE ACTING** ALUMINUM ACTUATOR* | | | | | |
|---|---|---|---|---|---|
| ART. | MT15DE-BFWSS020M | MT15DE-BFWSS025M | MT17DE-BFWSS030M | MT20DE-BFWSS040M | MT25DE-BFWSS050M |
| SIZE | 2" | 2 1/2" | 3" | 4" | 5" |
| DN | 50 | 65 | 80 | 100 | 125 |
| PN | 10-16 | 10-16 | 10-16 | 10-16 | 10-16 |
| | | | | | |
| ART. | MT30DE-BFWSS060M | MT35DE-BFWSS080M | MT45DE-BFWSS100M | MT50DE-BFWSS120M | |
| SIZE | 6" | 8" | 10" | 12" | |
| DN | 150 | 200 | 200 | 200 | |
| PN | 10-16 | 10-16 | 10-16 | 10-16 | |
| | | | | | |

# BFW SERIE WAFER CON ATTUATORE PNEUMATICO
## *WAFER SERIES WITH PNEUMATIC ACTUATOR*

**Attuatori dimensionati per aria min. 5,62 Bar - *Actuators sized for min air supply pressure 5,62 Bar***

EPDM HT

316

| WAFER **CF8M/316 (CF8M) LUCIDATO/EPDM**<br>CON ATTUATORE IN ALLUMINIO A **SEMPLICE EFFETTO** - *WITH **SPRING RETURN** ALUMINUM ACTUATOR* | | | | | |
|---|---|---|---|---|---|
| ART. | MT20S4-BFWSS020M | MT25S5-BFWSS025M | MT30S4-BFWSS030M | MT30S5-BFWSS040M | MT35S5-BFWSS050M |
| SIZE | 2" | 2 1/2" | 3" | 4" | 5" |
| DN | 50 | 65 | 80 | 100 | 125 |
| PN | 10-16 | 10-16 | 10-16 | 10-16 | 10-16 |
| | | | | | |
| ART. | MT45S4-BFWSS060M | MT50S4-BFWSS080M | MT55S5-BFWSS100M | MT65S5-BFWSS120M | |
| SIZE | 6" | 8" | 10" | 12" | |
| DN | 150 | 200 | 200 | 200 | |
| PN | 10-16 | 10-16 | 10-16 | 10-16 | |
| | | | | | |

NBR

316

| WAFER **CF8M/316 (CF8M) LUCIDATO/NBR**<br>CON ATTUATORE IN ALLUMINIO A **DOPPIO EFFETTO** - *WITH **DOUBLE ACTING** ALUMINUM ACTUATOR* | | | | | |
|---|---|---|---|---|---|
| ART. | MT15DE-BBWSS020M | MT15DE-BBWSS025M | MT17DE-BBWSS030M | MT20DE-BBWSS040M | MT25DE-BBWSS050M |
| SIZE | 2" | 2 1/2" | 3" | 4" | 5" |
| DN | 50 | 65 | 80 | 100 | 125 |
| PN | 10-16 | 10-16 | 10-16 | 10-16 | 10-16 |
| | | | | | |
| ART. | MT30DE-BBWSS060M | MT35DE-BBWSS080M | MT45DE-BBWSS100M | MT50DE-BBWSS120M | |
| SIZE | 6" | 8" | 10" | 12" | |
| DN | 150 | 200 | 200 | 200 | |
| PN | 10-16 | 10-16 | 10-16 | 10-16 | |
| | | | | | |

NBR

316

| WAFER **CF8M/316 (CF8M) LUCIDATO/NBR**<br>CON ATTUATORE IN ALLUMINIO A **SEMPLICE EFFETTO** - *WITH **SPRING RETURN** ALUMINUM ACTUATOR* | | | | | |
|---|---|---|---|---|---|
| ART. | MT20S4-BBWSS020M | MT25S5-BBWSS025M | MT30S4-BBWSS030M | MT30S5-BBWSS040M | MT35S5-BBWSS050M |
| SIZE | 2" | 2 1/2" | 3" | 4" | 5" |
| DN | 50 | 65 | 80 | 100 | 125 |
| PN | 10-16 | 10-16 | 10-16 | 10-16 | 10-16 |
| | | | | | |
| ART. | MT45S4-BBWSS060M | MT50S4-BBWSS080M | MT55S5-BBWSS100M | MT65S5-BBWSS120M | |
| SIZE | 6" | 8" | 10" | 12" | |
| DN | 150 | 200 | 200 | 200 | |
| PN | 10-16 | 10-16 | 10-16 | 10-16 | |
| | | | | | |

# BFW SERIE WAFER CON ATTUATORE PNEUMATICO
## *WAFER SERIES WITH PNEUMATIC ACTUATOR*

**Attuatori dimensionati per aria min. 5,62 Bar - *Actuators sized for min air supply pressure 5,62 Bar***

| WAFER **CF8M/316 (CF8M) LUCIDATO/VITON** CON ATTUATORE IN ALLUMINIO A **DOPPIO EFFETTO** - *WITH **DOUBLE ACTING** ALUMINUM ACTUATOR* | | | | | |
|---|---|---|---|---|---|
| ART. | MT15DE-BVWSS020M | MT15DE-BVWSS025M | MT17DE-BVWSS030M | MT20DE-BVWSS040M | MT25DE-BVWSS050M |
| SIZE | 2" | 2 1/2" | 3" | 4" | 5" |
| DN | 50 | 65 | 80 | 100 | 125 |
| PN | 10-16 | 10-16 | 10-16 | 10-16 | 10-16 |
| | | | | | |
| ART. | MT30DE-BVWSS060M | MT35DE-BVWSS080M | MT45DE-BVWSS100M | MT50DE-BVWSS120M | |
| SIZE | 6" | 8" | 10" | 12" | |
| DN | 150 | 200 | 200 | 200 | |
| PN | 10-16 | 10-16 | 10-16 | 10-16 | |
| | | | | | |

| WAFER **CF8M/316 (CF8M) LUCIDATO/VITON** CON ATTUATORE IN ALLUMINIO A **SEMPLICE EFFETTO** - *WITH **SPRING RETURN** ALUMINUM ACTUATOR* | | | | | |
|---|---|---|---|---|---|
| ART. | MT20S4-BVWSS020M | MT25S5-BVWSS025M | MT30S4-BVWSS030M | MT30S5-BVWSS040M | MT35S5-BVWSS050M |
| SIZE | 2" | 2 1/2" | 3" | 4" | 5" |
| DN | 50 | 65 | 80 | 100 | 125 |
| PN | 10-16 | 10-16 | 10-16 | 10-16 | 10-16 |
| | | | | | |
| ART. | MT45S4-BVWSS060M | MT50S4-BVWSS080M | MT55S5-BVWSS100M | MT65S5-BVWSS120M | |
| SIZE | 6" | 8" | 10" | 12" | |
| DN | 150 | 200 | 200 | 200 | |
| PN | 10-16 | 10-16 | 10-16 | 10-16 | |
| | | | | | |

| WAFER **CF8M/316 (CF8M) LUCIDATO/PTFE+EPDM** MAX ΔP 10 BAR CON ATTUATORE IN ALLUMINIO A **DOPPIO EFFETTO** - *WITH **DOUBLE ACTING** ALUMINUM ACTUATOR* | | | | | |
|---|---|---|---|---|---|
| ART. | MT17DE-BPWSS020M | MT17DE-BPWSS025M | MT20DE-BPWSS030M | MT25DE-BPWSS040M | MT30DE-BPWSS050M |
| SIZE | 2" | 2 1/2" | 3" | 4" | 5" |
| DN | 50 | 65 | 80 | 100 | 125 |
| PN | 10-16 | 10-16 | 10-16 | 10-16 | 10-16 |
| | | | | | |
| ART. | MT35DE-BPWSS060M | MT40DE-BPWSS080M | MT45DE-BPWSS100M | MT55DE-BPWSS120M | |
| SIZE | 6" | 8" | 10" | 12" | |
| DN | 150 | 200 | 200 | 200 | |
| PN | 10-16 | 10-16 | 10-16 | 10-16 | |
| | | | | | |

# BFW SERIE WAFER CON ATTUATORE PNEUMATICO
## *WAFER SERIES WITH PNEUMATIC ACTUATOR*

**Attuatori dimensionati per aria min. 5,62 Bar - *Actuators sized for min air supply pressure 5,62 Bar***

PTFE+EPDM

316

| WAFER **CF8M/316 (CF8M) LUCIDATO/PTFE+EPDM** MAX ΔP 10 BAR<br>CON ATTUATORE IN ALLUMINIO A **SEMPLICE EFFETTO** - *WITH **SPRING RETURN** ALUMINUM ACTUATOR* | | | | | |
|---|---|---|---|---|---|
| ART. | MT25S4-BPWSS020M | MT30S4-BPWSS025M | MT30S5-BPWSS030M | MT35S5-BPWSS040M | MT40S5-BPWSS050M |
| SIZE | 2" | 2 1/2" | 3" | 4" | 5" |
| DN | 50 | 65 | 80 | 100 | 125 |
| PN | 10-16 | 10-16 | 10-16 | 10-16 | 10-16 |
| | | | | | |
| ART. | MT45S5-BPWSS060M | MT55S5-BPWSS080M | MT60S4-BPWSS100M | MT65S5-BPWSS120M | |
| SIZE | 6" | 8" | 10" | 12" | |
| DN | 150 | 200 | 200 | 200 | |
| PN | 10-16 | 10-16 | 10-16 | 10-16 | |
| | | | | | |

# BFL SERIE LUG CON ATTUATORE PNEUMATICO
## *LUG SERIES WITH PNEUMATIC ACTUATOR*

**Per DN200 (8”)÷DN300 (12”) disponibili anche PN10 - *Available PN10 version for DN200 (8”)÷DN300 (12”)***

EPDM

GGG40

### LUG **GG25/GGG40 NICK/EPDM**
CON ATTUATORE IN ALLUMINIO A **DOPPIO EFFETTO** - *WITH **DOUBLE ACTING** ALUMINUM ACTUATOR*

| ART. | MT15DE-BFLGD015 | MT15DE-BFLGD020 | MT15DE-BFLGD025 | MT17DE-BFLGD030 | MT20DE-BFLGD040 |
|---|---|---|---|---|---|
| SIZE | 1 1/2" | 2" | 2 1/2" | 3" | 4" |
| DN | 40 | 50 | 65 | 80 | 100 |
| PN | 10-16 | 10-16 | 10-16 | 10-16 | 10-16 |
| | | | | | |
| ART. | MT25DE-BFLGD050 | MT30DE-BFLGD060 | MT35DE-BFLGD080 | MT45DE-BFLGD100 | MT50DE-BFLGD120 |
| SIZE | 5" | 6" | 8" | 10" | 12" |
| DN | 125 | 150 | 200 | 250 | 300 |
| PN | 10-16 | 10-16 | 16 | 16 | 16 |
| | | | | | |
| ART. | MT60DE-BFLGD140 | MT60DE-BFLGD160 | MT65DE-BFLGD180 | MT70DE-BFLGD200 | |
| SIZE | 14" | 16" | 18" | 20" | |
| DN | 350 | 400 | 450 | 500 | |
| PN | 10 | 10 | 10 | 10 | |
| | | | | | |

EPDM

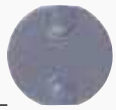

GGG40

### LUG **GG25/GGG40 NICK/EPDM**
CON ATTUATORE IN ALLUMINIO A **SEMPLICE EFFETTO** - *WITH **SPRING RETURN** ALUMINUM ACTUATOR*

| ART. | MT20S4-BFLGD015 | MT20S4-BFLGD020 | MT25S5-BFLGD025 | MT30S4-BFLGD030 | MT30S5-BFLGD040 |
|---|---|---|---|---|---|
| SIZE | 1 1/2" | 2" | 2 1/2" | 3" | 4" |
| DN | 40 | 50 | 65 | 80 | 100 |
| PN | 10-16 | 10-16 | 10-16 | 10-16 | 10-16 |
| | | | | | |
| ART. | MT35S5-BFLGD050 | MT45S4-BFLGD060 | MT50S4-BFLGD080 | MT55S5-BFLGD100 | MT65S5-BFLGD120 |
| SIZE | 5" | 6" | 8" | 10" | 12" |
| DN | 125 | 150 | 200 | 250 | 300 |
| PN | 10-16 | 10-16 | 16 | 16 | 16 |
| | | | | | |
| ART. | MT70S5-BFLGD140 | MT70S6-BFLGD160 | MT75S7-BFLGD180 | SHD16035B-BFLGD200 | |
| SIZE | 14" | 16" | 18" | 20" | |
| DN | 350 | 400 | 450 | 500 | |
| PN | 10 | 10 | 10 | 10 | |
| | | | | | |

EPDM

316

### LUG **GG25/316 (CF8M)/EPDM**
CON ATTUATORE IN ALLUMINIO A **DOPPIO EFFETTO** - *WITH **DOUBLE ACTING** ALUMINUM ACTUATOR*

| ART. | MT15DE-BFLGS015 | MT15DE-BFLGS020 | MT15DE-BFLGS025 | MT17DE-BFLGS030 | MT20DE-BFLGS040 |
|---|---|---|---|---|---|
| SIZE | 1 1/2" | 2" | 2 1/2" | 3" | 4" |
| DN | 40 | 50 | 65 | 80 | 100 |
| PN | 10-16 | 10-16 | 10-16 | 10-16 | 10-16 |
| | | | | | |
| ART. | MT25DE-BFLGS050 | MT30DE-BFLGS060 | MT35DE-BFLGS080 | MT45DE-BFLGS100 | MT50DE-BFLGS120 |
| SIZE | 5" | 6" | 8" | 10" | 12" |
| DN | 125 | 150 | 200 | 250 | 300 |
| PN | 10-16 | 10-16 | 16 | 16 | 16 |
| | | | | | |
| ART. | MT60DE-BFLGS140 | MT60DE-BFLGS160 | MT65DE-BFLGS180 | MT70DE-BFLGS200 | |
| SIZE | 14" | 16" | 18" | 20" | |
| DN | 350 | 400 | 450 | 500 | |
| PN | 10 | 10 | 10 | 10 | |
| | | | | | |

# BFL SERIE LUG CON ATTUATORE PNEUMATICO
## *LUG SERIES WITH PNEUMATIC ACTUATOR*

**Per DN200 (8”)÷DN300 (12”) disponibili anche PN10 - *Available PN10 version for DN200 (8”)÷DN300 (12”)***

EPDM

316

### LUG **GG25/316 (CF8M)/EPDM**
CON ATTUATORE IN ALLUMINIO A **SEMPLICE EFFETTO** - *WITH **SPRING RETURN** ALUMINUM ACTUATOR*

| | | | | | |
|---|---|---|---|---|---|
| ART. | MT20S4-BFLGS015 | MT20S4-BFLGS020 | MT25S5-BFLGS025 | MT30S4-BFLGS030 | MT30S5-BFLGS040 |
| SIZE | 1 1/2" | 2" | 2 1/2" | 3" | 4" |
| DN | 40 | 50 | 65 | 80 | 100 |
| PN | 10-16 | 10-16 | 10-16 | 10-16 | 10-16 |
| | | | | | |
| ART. | MT35S5-BFLGS050 | MT45S4-BFLGS060 | MT50S4-BFLGS080 | MT55S5-BFLGS100 | MT65S5-BFLGS120 |
| SIZE | 5" | 6" | 8" | 10" | 12" |
| DN | 125 | 150 | 200 | 250 | 300 |
| PN | 10-16 | 10-16 | 16 | 16 | 16 |
| | | | | | |
| ART. | MT70S5-BFLGS140 | MT70S6-BFLGS160 | MT75S7-BFLGS180 | SHD16035B-BFLGS200 | |
| SIZE | 14" | 16" | 18" | 20" | |
| DN | 350 | 400 | 450 | 500 | |
| PN | 10 | 10 | 10 | 10 | |
| | | | | | |

NBR

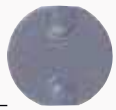

GGG40

### LUG **GG25/GGG40 NICK/NBR**
CON ATTUATORE IN ALLUMINIO A **DOPPIO EFFETTO** - *WITH **DOUBLE ACTING** ALUMINUM ACTUATOR*

| | | | | | |
|---|---|---|---|---|---|
| ART. | MT15DE-BBLGD015 | MT15DE-BBLGD020 | MT15DE-BBLGD025 | MT17DE-BBLGD030 | MT20DE-BBLGD040 |
| SIZE | 1 1/2" | 2" | 2 1/2" | 3" | 4" |
| DN | 40 | 50 | 65 | 80 | 100 |
| PN | 10-16 | 10-16 | 10-16 | 10-16 | 10-16 |
| | | | | | |
| ART. | MT25DE-BBLGD050 | MT30DE-BBLGD060 | MT35DE-BBLGD080 | MT45DE-BBLGD100 | MT50DE-BBLGD120 |
| SIZE | 5" | 6" | 8" | 10" | 12" |
| DN | 125 | 150 | 200 | 250 | 300 |
| PN | 10-16 | 10-16 | 16 | 16 | 16 |
| | | | | | |
| ART. | MT60DE-BBLGD140 | MT60DE-BBLGD160 | MT65DE-BBLGD180 | MT70DE-BBLGD200 | |
| SIZE | 14" | 16" | 18" | 20" | |
| DN | 350 | 400 | 450 | 500 | |
| PN | 10 | 10 | 10 | 10 | |
| | | | | | |

NBR

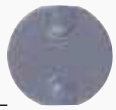

GGG40

### LUG **GG25/GGG40 NICK/NBR**
CON ATTUATORE IN ALLUMINIO A **SEMPLICE EFFETTO** - *WITH **SPRING RETURN** ALUMINUM ACTUATOR*

| | | | | | |
|---|---|---|---|---|---|
| ART. | MT20S4-BBLGD015 | MT20S4-BBLGD020 | MT25S5-BBLGD025 | MT30S4-BBLGD030 | MT30S5-BBLGD040 |
| SIZE | 1 1/2" | 2" | 2 1/2" | 3" | 4" |
| DN | 40 | 50 | 65 | 80 | 100 |
| PN | 10-16 | 10-16 | 10-16 | 10-16 | 10-16 |
| | | | | | |
| ART. | MT35S5-BBLGD050 | MT45S4-BBLGD060 | MT50S4-BBLGD080 | MT55S5-BBLGD100 | MT65S5-BBLGD120 |
| SIZE | 5" | 6" | 8" | 10" | 12" |
| DN | 125 | 150 | 200 | 250 | 300 |
| PN | 10-16 | 10-16 | 16 | 16 | 16 |
| | | | | | |
| ART. | MT70S5-BBLGD140 | MT70S6-BBLGD160 | MT75S7-BBLGD180 | SHD16035B-BBLGD200 | |
| SIZE | 14" | 16" | 18" | 20" | |
| DN | 350 | 400 | 450 | 500 | |
| PN | 10 | 10 | 10 | 10 | |
| | | | | | |

# BFL SERIE LUG CON ATTUATORE PNEUMATICO
## *LUG SERIES WITH PNEUMATIC ACTUATOR*

**Per DN200 (8”)÷DN300 (12”) disponibili anche PN10 - *Available PN10 version for DN200 (8”)÷DN300 (12”)***

NBR

316

### LUG **GG25/316 (CF8M)/NBR**
CON ATTUATORE IN ALLUMINIO A **DOPPIO EFFETTO** - *WITH **DOUBLE ACTING** ALUMINUM ACTUATOR*

| | | | | | |
|---|---|---|---|---|---|
| ART. | MT15DE-BBLGS015 | MT15DE-BBLGS020 | MT15DE-BBLGS025 | MT17DE-BBLGS030 | MT20DE-BBLGS040 |
| SIZE | 1 1/2" | 2" | 2 1/2" | 3" | 4" |
| DN | 40 | 50 | 65 | 80 | 100 |
| PN | 10-16 | 10-16 | 10-16 | 10-16 | 10-16 |
| | | | | | |
| ART. | MT25DE-BBLGS050 | MT30DE-BBLGS060 | MT35DE-BBLGS080 | MT45DE-BBLGS100 | MT50DE-BBLGS120 |
| SIZE | 5" | 6" | 8" | 10" | 12" |
| DN | 125 | 150 | 200 | 250 | 300 |
| PN | 10-16 | 10-16 | 16 | 16 | 16 |
| | | | | | |
| ART. | MT60DE-BBLGS140 | MT60DE-BBLGS160 | MT65DE-BBLGS180 | MT70DE-BBLGS200 | |
| SIZE | 14" | 16" | 18" | 20" | |
| DN | 350 | 400 | 450 | 500 | |
| PN | 10 | 10 | 10 | 10 | |
| | | | | | |

NBR

316

### LUG **GG25/316 (CF8M)/NBR**
CON ATTUATORE IN ALLUMINIO A **SEMPLICE EFFETTO** - *WITH **SPRING RETURN** ALUMINUM ACTUATOR*

| | | | | | |
|---|---|---|---|---|---|
| ART. | MT20S4-BBLGS015 | MT20S4-BBLGS020 | MT25S5-BBLGS025 | MT30S4-BBLGS030 | MT30S5-BBLGS040 |
| SIZE | 1 1/2" | 2" | 2 1/2" | 3" | 4" |
| DN | 40 | 50 | 65 | 80 | 100 |
| PN | 10-16 | 10-16 | 10-16 | 10-16 | 10-16 |
| | | | | | |
| ART. | MT35S5-BBLGS050 | MT45S4-BBLGS060 | MT50S4-BBLGS080 | MT55S5-BBLGS100 | MT65S5-BBLGS120 |
| SIZE | 5" | 6" | 8" | 10" | 12" |
| DN | 125 | 150 | 200 | 250 | 300 |
| PN | 10-16 | 10-16 | 16 | 16 | 16 |
| | | | | | |
| ART. | MT70S5-BBLGS140 | MT70S6-BBLDS160 | MT75S7-BBLGS180 | SHD16035B-BBLGS200 | |
| SIZE | 14" | 16" | 18" | 20" | |
| DN | 350 | 400 | 450 | 500 | |
| PN | 10 | 10 | 10 | 10 | |
| | | | | | |

EPDM HT

316

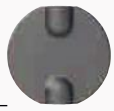

### LUG **GG25/316 (CF8M)/EPDM HT**
CON ATTUATORE IN ALLUMINIO A **DOPPIO EFFETTO** - *WITH **DOUBLE ACTING** ALUMINUM ACTUATOR*

| | | | | | |
|---|---|---|---|---|---|
| ART. | MT15DE-BHLGS015 | MT15DE-BHLGS020 | MT15DE-BHLGS025 | MT17DE-BHLGS030 | MT20DE-BHLGS040 |
| SIZE | 1 1/2" | 2" | 2 1/2" | 3" | 4" |
| DN | 40 | 50 | 65 | 80 | 100 |
| PN | 10-16 | 10-16 | 10-16 | 10-16 | 10-16 |
| | | | | | |
| ART. | MT25DE-BHLGS050 | MT30DE-BHLGS060 | MT35DE-BHLGS080 | MT45DE-BHLGS100 | MT50DE-BHLGS120 |
| SIZE | 5" | 6" | 8" | 10" | 12" |
| DN | 125 | 150 | 200 | 250 | 300 |
| PN | 10-16 | 10-16 | 16 | 16 | 16 |
| | | | | | |
| ART. | MT60DE-BHLGS140 | MT60DE-BHLGS160 | MT65DE-BHLGS180 | MT70DE-BHLGS200 | |
| SIZE | 14" | 16" | 18" | 20" | |
| DN | 350 | 400 | 450 | 500 | |
| PN | 10 | 10 | 10 | 10 | |
| | | | | | |

# BFL SERIE LUG CON ATTUATORE PNEUMATICO
## *LUG SERIES WITH PNEUMATIC ACTUATOR*

**Per DN200 (8”)÷DN300 (12”) disponibili anche PN10 - *Available PN10 version for DN200 (8”)÷DN300 (12”)***

EPDM HT

316

### LUG **GG25/316 (CF8M)/EPDM HT**
CON ATTUATORE IN ALLUMINIO A **SEMPLICE EFFETTO** - *WITH **SPRING RETURN** ALUMINUM ACTUATOR*

| ART. | MT20S4-BHLGS015 | MT20S4-BHLGS020 | MT25S5-BHLGS025 | MT30S4-BHLGS030 | MT30S5-BHLGS040 |
|---|---|---|---|---|---|
| SIZE | 1 1/2" | 2" | 2 1/2" | 3" | 4" |
| DN | 40 | 50 | 65 | 80 | 100 |
| PN | 10-16 | 10-16 | 10-16 | 10-16 | 10-16 |
| | | | | | |
| ART. | MT35S5-BHLGS050 | MT45S4-BHLGS060 | MT50S4-BHLGS080 | MT55S5-BHLGS100 | MT65S5-BHLGS120 |
| SIZE | 5" | 6" | 8" | 10" | 12" |
| DN | 125 | 150 | 200 | 250 | 300 |
| PN | 10-16 | 10-16 | 16 | 16 | 16 |
| | | | | | |
| ART. | MT70S5-BHLGS140 | MT70S6-BHLGS160 | MT75S7-BHLGS180 | SY1635-BHLGS200 | |
| SIZE | 14" | 16" | 18" | 20" | |
| DN | 350 | 400 | 450 | 500 | |
| PN | 10 | 10 | 10 | 10 | |

VITON

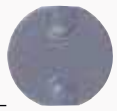

GGG40

### LUG **GG25/GGG40 NICK/VITON**
CON ATTUATORE IN ALLUMINIO A **DOPPIO EFFETTO** - *WITH **DOUBLE ACTING** ALUMINUM ACTUATOR*

| ART. | MT15DE-BVLGD015 | MT15DE-BVLGD020 | MT15DE-BVLGD025 | MT17DE-BVLGD030 | MT20DE-BVLGD040 |
|---|---|---|---|---|---|
| SIZE | 1 1/2" | 2" | 2 1/2" | 3" | 4" |
| DN | 40 | 50 | 65 | 80 | 100 |
| PN | 10-16 | 10-16 | 10-16 | 10-16 | 10-16 |
| | | | | | |
| ART. | MT25DE-BVLGD050 | MT30DE-BVLGD060 | MT35DE-BVLGD080 | MT45DE-BVLGD100 | MT50DE-BVLGD120 |
| SIZE | 5" | 6" | 8" | 10" | 12" |
| DN | 125 | 150 | 200 | 250 | 300 |
| PN | 10-16 | 10-16 | 16 | 16 | 16 |
| | | | | | |
| ART. | MT60DE-BVLGD140 | MT60DE-BVLGD160 | MT65DE-BVLGD180 | MT70DE-BVLGD200 | |
| SIZE | 14" | 16" | 18" | 20" | |
| DN | 350 | 400 | 450 | 500 | |
| PN | 10 | 10 | 10 | 10 | |

VITON

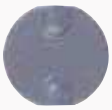

GGG40

### LUG **GG25/GGG40 NICK/VITON**
CON ATTUATORE IN ALLUMINIO A **SEMPLICE EFFETTO** - *WITH **SPRING RETURN** ALUMINUM ACTUATOR*

| ART. | MT20S4-BVLGD015 | MT20S4-BVLGD020 | MT25S5-BVLGD025 | MT30S4-BVLGD030 | MT30S5-BVLGD040 |
|---|---|---|---|---|---|
| SIZE | 1 1/2" | 2" | 2 1/2" | 3" | 4" |
| DN | 40 | 50 | 65 | 80 | 100 |
| PN | 10-16 | 10-16 | 10-16 | 10-16 | 10-16 |
| | | | | | |
| ART. | MT35S5-BVLGD050 | MT45S4-BVLGD060 | MT50S4-BVLGD080 | MT55S5-BVLGD100 | MT65S5-BVLGD120 |
| SIZE | 5" | 6" | 8" | 10" | 12" |
| DN | 125 | 150 | 200 | 250 | 300 |
| PN | 10-16 | 10-16 | 16 | 16 | 16 |
| | | | | | |
| ART. | MT70S5-BVLGD140 | MT70S6-BVLGD160 | MT75S7-BVLGD180 | SY1635-BVLGD200 | |
| SIZE | 14" | 16" | 18" | 20" | |
| DN | 350 | 400 | 450 | 500 | |
| PN | 10 | 10 | 10 | 10 | |

# BFL SERIE LUG CON ATTUATORE PNEUMATICO
## *LUG SERIES WITH PNEUMATIC ACTUATOR*

**Per DN200 (8”)÷DN300 (12”) disponibili anche PN10 - *Available PN10 version for DN200 (8”)÷DN300 (12”)***

VITON

316

### LUG **GG25/316 (CF8M)/VITON**
CON ATTUATORE IN ALLUMINIO A **DOPPIO EFFETTO** - *WITH **DOUBLE ACTING** ALUMINUM ACTUATOR*

| ART. | MT15DE-BVLGS015 | MT15DE-BVLGS020 | MT15DE-BVLGS025 | MT17DE-BVLGS030 | MT20DE-BVLGS040 |
|---|---|---|---|---|---|
| SIZE | 1 1/2" | 2" | 2 1/2" | 3" | 4" |
| DN | 40 | 50 | 65 | 80 | 100 |
| PN | 10-16 | 10-16 | 10-16 | 10-16 | 10-16 |
| | | | | | |
| ART. | MT25DE-BVLGS050 | MT30DE-BVLGS060 | MT35DE-BVLGS080 | MT45DE-BVLGS100 | MT50DE-BVLGS120 |
| SIZE | 5" | 6" | 8" | 10" | 12" |
| DN | 125 | 150 | 200 | 250 | 300 |
| PN | 10-16 | 10-16 | 16 | 16 | 16 |
| T. | | | | | |
| ART. | MT60DE-BVLGS140 | MT60DE-BVLGS160 | MT65DE-BVLGS180 | MT70DE-BVLGS200 | |
| SIZE | 14" | 16" | 18" | 20" | |
| DN | 350 | 400 | 450 | 500 | |
| PN | 10 | 10 | 10 | 10 | |

VITON

316

### LUG **GG25/316 (CF8M)/VITON**
CON ATTUATORE IN ALLUMINIO A **SEMPLICE EFFETTO** - *WITH **SPRING RETURN** ALUMINUM ACTUATOR*

| ART. | MT20S4-BVLGS015 | MT20S4-BVLGS020 | MT25S5-BVLGS025 | MT30S4-BVLGS030 | MT30S5-BVLGS040 |
|---|---|---|---|---|---|
| SIZE | 1 1/2" | 2" | 2 1/2" | 3" | 4" |
| DN | 40 | 50 | 65 | 80 | 100 |
| PN | 10-16 | 10-16 | 10-16 | 10-16 | 10-16 |
| | | | | | |
| ART. | MT35S5-BVLGS050 | MT45S4-BVLGS060 | MT50S4-BVLGS080 | MT55S5-BVLGS100 | MT65S5-BVLGS120 |
| SIZE | 5" | 6" | 8" | 10" | 12" |
| DN | 125 | 150 | 200 | 250 | 300 |
| PN | 10-16 | 10-16 | 16 | 16 | 16 |
| | | | | | |
| ART. | MT70S5-BVLGS140 | MT70S6-BVLGS160 | MT75S7-BVLGS180 | SY1635-BVLGS200 | |
| SIZE | 14" | 16" | 18" | 20" | |
| DN | 350 | 400 | 450 | 500 | |
| PN | 10 | 10 | 10 | 10 | |

PFTE + EPDM

316

### LUG **GG25/316 (CF8M)/PTFE+EPDM** MAX ΔP 10 BAR
CON ATTUATORE IN ALLUMINIO A **DOPPIO EFFETTO** - *WITH **DOUBLE ACTING** ALUMINUM ACTUATOR*

| ART. | MT17DE-BPLGS015 | MT17DE-BPLGS020 | MT20DE-BPLGS025 | MT25DE-BPLGS030 | MT30DE-BPLGS040 |
|---|---|---|---|---|---|
| SIZE | 1 1/2" | 2" | 2 1/2" | 3" | 4" |
| DN | 40 | 50 | 65 | 80 | 100 |
| PN | 10 | 10 | 10 | 10 | 10 |
| | | | | | |
| ART. | MT35DE-BPLGS050 | MT40DE-BPLGS060 | MT45DE-BPLGS080 | MT55DE-BPLGS100 | PV02-BPLGS120 |
| SIZE | 5" | 6" | 8" | 10" | 12" |
| DN | 125 | 150 | 200 | 250 | 300 |
| PN | 10 | 10 | 10 | 10 | 10 |
| | | | | | |

# BFL SERIE LUG CON ATTUATORE PNEUMATICO
## *LUG SERIES WITH PNEUMATIC ACTUATOR*

**Per DN200 (8”)÷DN300 (12”) disponibili anche PN10 - *Available PN10 version for DN200 (8”)÷DN300 (12”)***

PFTE + EPDM

316

| LUG **GG25/316 (CF8M)/PTFE+EPDM** MAX ΔP 10 BAR<br>CON ATTUATORE IN ALLUMINIO A **SEMPLICE EFFETTO -** *WITH **SPRING RETURN** ALUMINUM ACTUATOR* | | | | | |
|---|---|---|---|---|---|
| ART. | MT25S4-BPLGS015 | MT25S4-BPLGS020 | MT30S4-BPLGS025 | MT30S5-BPLGS030 | MT35D5-BPLGS040 |
| SIZE | 1 1/2" | 2" | 2 1/2" | 3" | 4" |
| DN | 40 | 50 | 65 | 80 | 100 |
| PN | 10-16 | 10-16 | 10-16 | 10-16 | 10-16 |
| | | | | | |
| ART. | MT40S5-BPLGS050 | MT45S5-BPLGS060 | MT55S5-BPLGS080 | MT60S4-BPLGS100 | MT65S5-BPLGS120 |
| SIZE | 5" | 6" | 8" | 10" | 12" |
| DN | 125 | 150 | 200 | 250 | 300 |
| PN | 10-16 | 10-16 | 16 | 16 | 16 |
| | | | | | |
| | | | | | |

# VALVOLE A MANICOTTO

# Valvole a manicotto pneumatiche Serie VF

# Air operated Pinch Valves of VF series

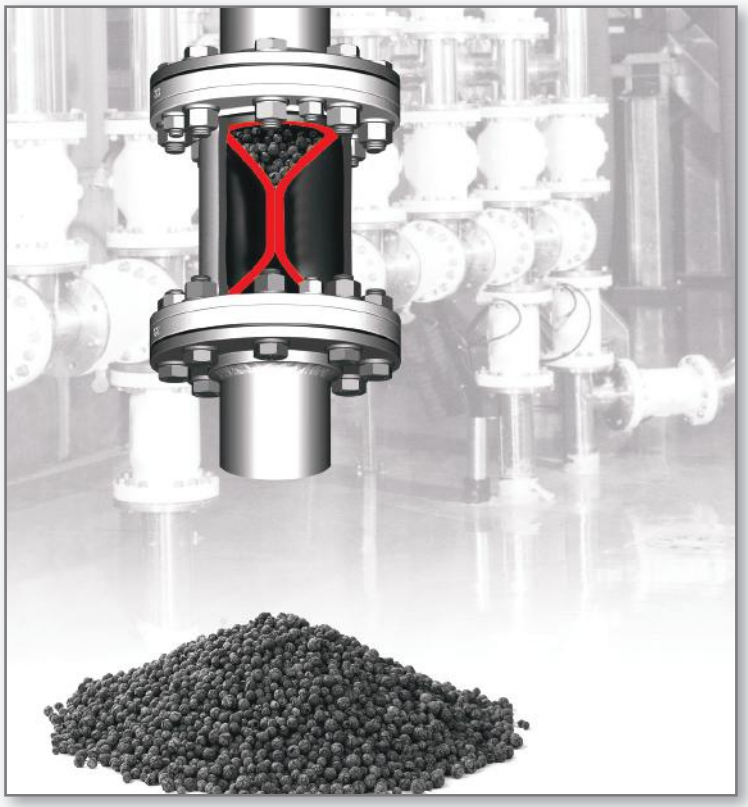

**Disponibile anche in versione Ex secondo 2014/34/UE (ATEX) (VFX)**

Also available in explosion-proof design according to 2014/34/EU (ATEX) (VFX)

## Valvole a manicotto come rubinetti di arresto

Con la sua struttura semplice, la valvola a manicotto pneumatica di AKO rappresenta una soluzione particolarmente conveniente/economica tra le valvole di chiusura perché non è necessario nessun comando particolare per l'azionamento della valvola a manicotto pneumatica, è necessaria soltanto una valvola elettromagnetica a 3/2 vie o una valvola a pilota per comandare la valvola a manicotto pneumatica.

**Valvole a manicotto conformi alla Direttiva PED (2014/68/UE)**

**Materiali:**

| | |
|---|---|
| Corpo: | Alluminio |
| Flange: | Alluminio |

**Superficie valvola:**
Rivestimento con poveri 60-80µm RAL9010

**Pressione:**

| | |
|---|---|
| Pressione d'esercizio/ del liquido max: | 3 / 4 / 6 bar |
| Pressione di comando/ chiusura max: | 5 / 6 / 8 bar |
| Pressione differenziale: | 2 - 3,5 bar |

Variabile a seconda del diametro nominale / elastomero

## Pinch Valves as shut-off Valves

Due to its simple structure, AKO's air operated pinch valve represents a particularly low cost/economic shut-off valve solution, because a separate drive is not required for actuating them.

In fact, only a 3/2-way solenoid valve or pilot valve is needed to control them.

**Pinch Valves comply with PED (2014/68/EU)**

**Materials:**

| | |
|---|---|
| Body: | Aluminum |
| Flange: | Aluminum |

**Valve finish:**
Powder coated 60-80µm white RAL9010

**Pressures:**

| | |
|---|---|
| Operating / medium pressure, max: | 3 / 4 / 6 bar |
| Control / closing pressure, max: | 5 / 6 / 8 bar |
| Differential pressure: | 2 - 3,5 bar |

Varies depending on diameter / sleeve

# Valvole a manicotto pneumatiche - Raccordo a flangia

# Air operated Pinch Valves - Flange Connection

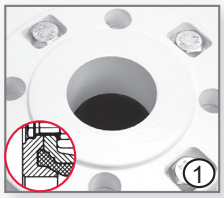


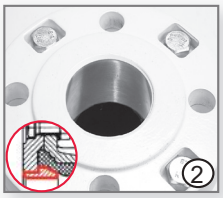


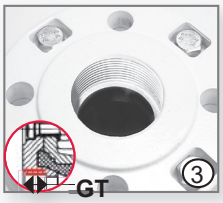


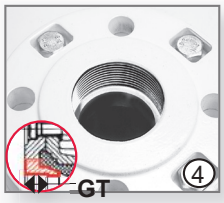


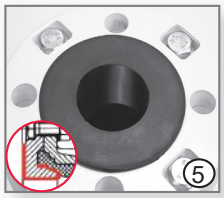


Vista esemplificativa: / Exempl. view:

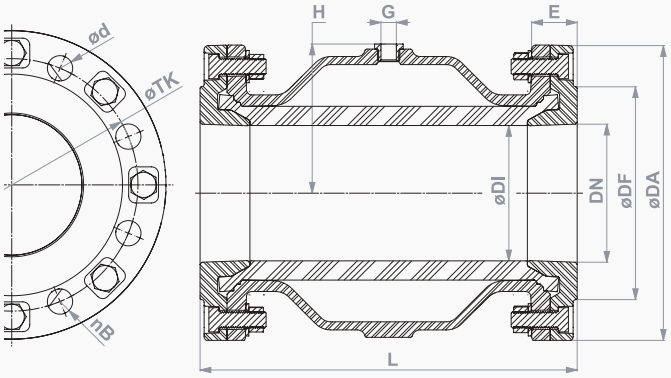


## Varianti delle flange / Flange variations:

1. **standard alluminio**
   standard aluminum
2. **alluminio con bussola in acciaio/inox**
   aluminum with steel/ stainless steel bushing
3. **alluminio filettatura interna**
   aluminum with internal thread
4. **alluminio con boccola in acciaio / acciaio inox con filettatura interna******
   aluminum flange with steel / stainless steel bushing with internal thread****
5. **alluminio flange rivestite*****
   aluminum with flange sleeve***

| DN (mm) | øDI (mm) | øDA (mm) | øDF (mm) | nB*** | Ød (mm) | øTK (mm) | L (mm) | G (inch) | H (mm) | E (mm) | Peso (kg) Weight (kg) allu/alu flange/flanges | Volumen (l)* Volume (l)* (ca. / approx) | PS max. (bar) | filettatura interna/Internal threat | GT profond/depth (mm) |
|---|---|---|---|---|---|---|---|---|---|---|---|---|---|---|---|
| 40 | 40 | 150 | 88 | 4 | 18 | 110 | 155 | G 1/4" | 56 | 28 | 2,9 | 0,20 | 6 | G 1½" | 19 |
| 50 | 50 | 165 | 102 | 4 | 18 | 125 | 183 | G 1/4" | 65 | 30 | 3,8 | 0,30 | 6 | G 2" | 24 |
| 65 | 65 | 185 | 122 | 4 | 18 | 145 | 183 | G 1/4" | 81 | 28 | 4,3 | 0,45 | 6 | G 2½" | 22 |
| 80 | 80 | 200 | 138 | 8 | 18 | 160 | 228 | G 1/4" | 95 | 31 | 5,6 | 0,95 | 6 | G 3" | 22 |
| 100 | 100 | 220 | 158 | 8 | 18 | 180 | 280 | G 1/4" | 112 | 35 | 8,5 | 1,70 | 6 | G 4" | 20 |
| 125 | 118 | 250 | 184 | 8 | 18 | 210 | 348 | G 1/4" | 136 | 40 | 12,1 | 3,50 | 6 | - | - |
| 150 | 145 | 285 | 212 | 8 | 22 | 240 | 418 | G 1/4" | 160 | 43 | 17,0 | 7,00 | 6 | - | - |
| 200 | 190 | 340 | 268 | 8 | 22 | 295 | 558 | G 3/8" | 206 | 60 | 33,2 | 15,50 | 4 | - | - |
| 250 | 250 | 395 | 320 | 12 | 22 | 350 | 680 | G 1/2" | 266 | 67 | 56,0 | 30,00 | 3 | - | - |
| 300 | 300 | 445 | 370 | 12 | 22 | 400 | 820 | G 1/2" | 306 | 70 | 86,0 | 49,00 | 3 | - | - |

* Volume: Quantita d'aria per chiudere il manicotto / Volume = Control volume with closed sleeve
attacchi flangiati conforme norme DIN PN 10. ANSI su richiesta / Flange connection pursuant to DIN PN 10. ANSI on request.
** Per flange rivestite aumentare la dimensione L (DN 40 - 100) / Flange sleeve sealing increases the Dimension L (DN 40 - 100)
*** N. fori / Number of holes
**** Avviso: filettatura interna idonea per filettatura esterna conica (R) (filettatura del raccordo) / Note: Internal thread suitable for conical external thread (R) (connection thread)

**Manicotti:**
Gomma naturale (NR) antiabrasiva, NR alimentare, NR ad alta temperatura, EPDM, EPDM per alimenti nera, EPDM per alimenti chiara / nero, NBR per alimenti chiaro, FPM/FKM, CR, silicone, CSM, IIR.

*Accessori per le nostre valvole a manicotto trovate nella nostra scheda "Valvole a manicotto pneumatiche - Panoramica generale degli accessori".*
*(TI_pV_ZUB_xx_xxxx-xx-xx)*

**Sleeves:**
natural rubber (NR) anti-abrasive, NR food quality, NR high temp., EPDM, EPDM food black, EPDM food pale, NBR, NBR food black, NBR food pale, FPM/FKM, Silicone, CR, CSM, IIR

*Pinch Valve Accessories to be found on our data sheet "Pneumatic Pinch Valves - Overview of accessories".*
*(TI_pV_ZUB_xx_xxxx-xx-xx)*

# Valvole a manicotto pneumatiche di serie VM

## Esecuzione dei manicotti DN10-50

# Air operated Pinch Valves of VM Series

## Socket type DN10-50

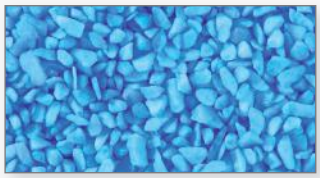

**La soluzione ottimale per prodotti abrasivi, corrosivi e fibrosi come ad es. granulati, polveri, sospensioni, fanghi, pulviscolo etc.**

**Settori industriali:**
- industria del vino
- industria farmaceutica
- industria alimentare
- industria delle bevande
- industria chimica
- industria offshore

e molti altri

**The ideal valve solution for abrasive, corrosive and fibrous products like granules, powders, suspensions, sludge/slurries, dust and so on.**

**Industrial areas:**
- Wine Industry
- Pharmaceutical Industry
- Food Industry
- Beverage Industry
- Chemical Industry
- Offshore Industry

and many more

# Valvole a manicotto pneumatiche di serie VM

# Air operated Pinch Valves of VM Series

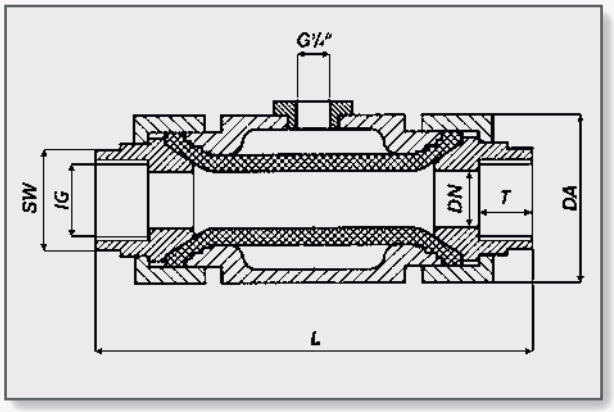


- Passaggio di prodotto libero
- Tenuta ottimale
- Resistenza di attrito minima
- Nessuna ostruzione
- Peso ridotto

- Free passage
- Optimum tightness
- Low resistance
- No plugging
- Low weight

| DN (mm) | IG (inch) | T (mm) | SW (mm) | L (mm) | DA (mm) | PS max. (bar) |
|---|---|---|---|---|---|---|
| 10 | G⅜" | 16 | 24 | 122 | 46 | 6 |
| 15 | G½" | 18 | 36 | 134 | 60 | 6 |
| 20 | G¾" | 19 | 36 | 140 | 60 | 6 |
| 25 | G1" | 20 | 46 | 145 | 75 | 6 |
| 32 | G1¼" | 25 | 52 | 170 | 85 | 6 |
| 40 | G1½" | 26 | 65 | 200 | 100 | 6 |
| 50 | G2" | 24 | 80 | 213 | 120 | 6 |

**Materialii:**
**Corpo della valvola:**
PVC
Alluminio, Acciaio inox su richiesta

**Filettatura interna:**
PVC
Acciaio inox, Plastica POM su richiesta

**Manicotti:**
gomma naturale (NR) resistente all'abrasione, NR per alimenti, NBR, NBR per alimenti, EPDM, EPDM per alimenti, silicone, FPM, CR, CSM

Min. pressione differenziale per la chiusura della valvola: 2-4 bar (Variabile a seconda del diametro nominale/elastomero)

*Altri accessori e informazioni dettagliate trovate nella ns/ scheda "Accessori per armature".*

**Materials:**
**Valve body:**
PVC
Aluminium, stainless steel upon request

**Socket:**
PVC
Stainless steel, POM upon request.

**Sleeves:**
Natural rubber (NR) anti-abrasive, NR food quality, NBR, NBR food, EPDM, EPDM food, silicone, FPM, CR, CSM

Min. differential pressure to close the valve:
2-4 bar (varies depending on diameter/sleeve)

*Pinch Valve Accessories to be found on our data sheet "Pinch Valve Accessories".*

# Valvola a manicotto pneumatica serie VMC
# Air operated Pinch Valve of VMC Series

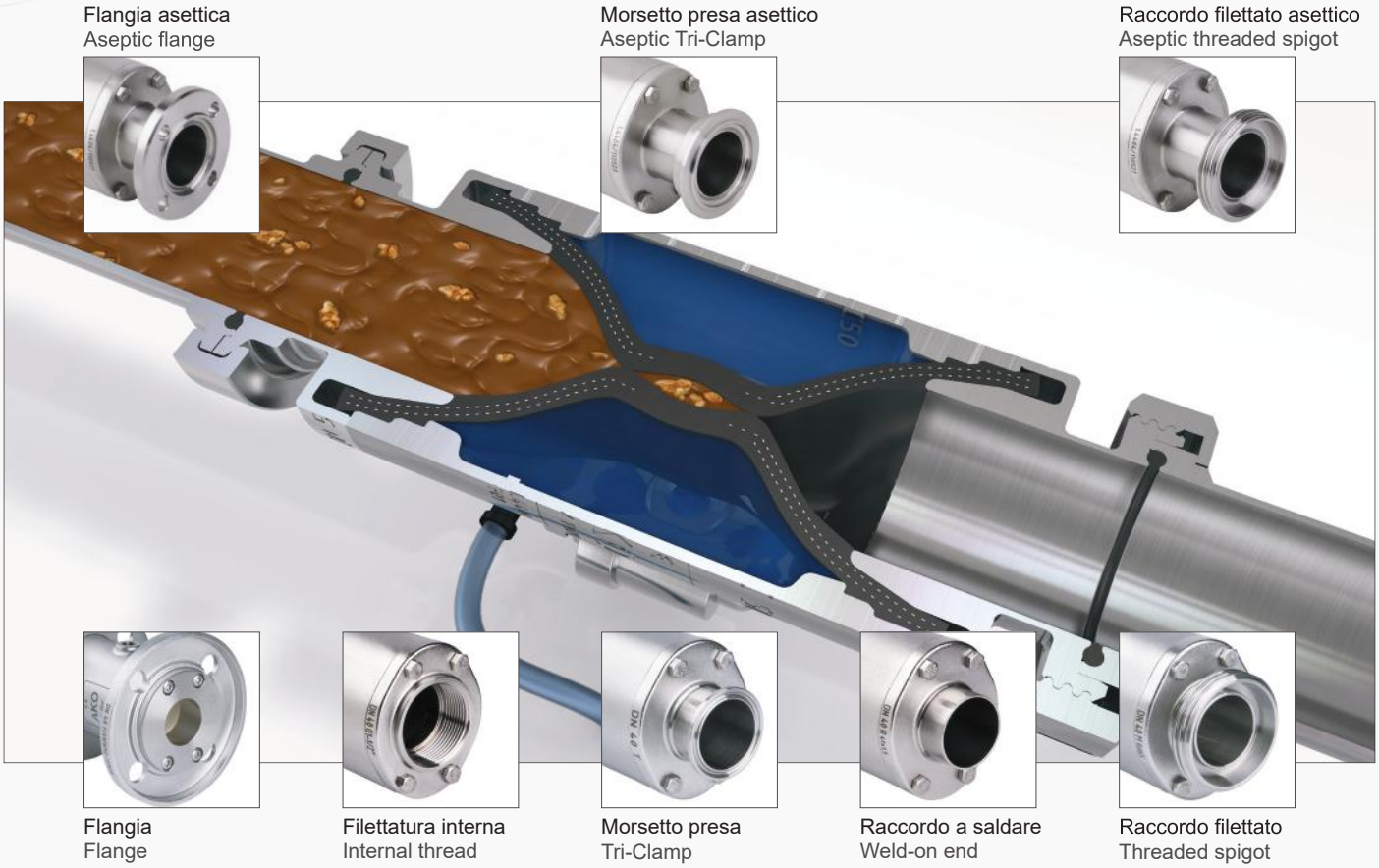


## Il sistema modulare flessibile per raccordi smontabili e asettici!

La soluzione ideale per l'intercettazione e la regolazione di qualsiasi sostanza solida, sospensione, pasta, sostanza gassosa, fibrosa e viscosa.

### ► Vantaggi:

- **Sistema modulare flessibile**
- **Diverse possibilità di collegamento**
- **Estremamente compatta**
- **Leggera**
- **Passagigio pieno**
- **Senza volume non utilizzabile**
- **Sostituzione semplice del manicotto**
- **Nessuna infiltrazione**
- **Convenienti**

## The flexible modular system for detachable and aseptic piping connections!

The ideal solution for isolation and regulation of solids of all kinds, suspensions, pastes, gaseous, fibrous and viscous media.

### ► Advantages:

- **Flexible modular system**
- **Various connection options**
- **Extremely compact**
- **Light weight**
- **Complete free passage**
- **No dead spots**
- **Easy maintenance and re-sleeving**
- **100% tight shut off**
- **Competitive**

# Valvola a manicotto pneumatica serie VMC
# Air operated Pinch Valve of VMC Series

## ► Settori industriali:
- Industria alimentare / farmaceutica
- Industria chimica
- Trasporto pneumatico
- Trasformazione pigmenti / granulati
- Industrie ceramiche / vetro / plasica
- Impianti di aspirazione
- Dosaggio
- Impianti di riempimento e pesatura
- Sistemi di ventilazione e di scarico dell'aria
- ecc.

## ► Possibilità di collegamento:
- Flangia
- Flangia asettica
- Filettatura interna
- Morsetto presa
- Morsetto presa asettica
- Raccordo a saldare
- Raccordo filettato (Filettatura latte)
- Raccordo filettato asettica
- Nippli per tubi flessibili
  *(vedere scheda tecnica separata)*

**Altresì disponibili:**
esecuzioni conduttive speciali per l'impiego in ambienti Ex delle zone 0, 1, 2, 20, 21 e 22.

**Le valvole a manicotto pneumatiche della serie VMC rispondono a tutti i requisiti posti dalla norma sugli apparecchi a pressione PED 2014/68/EU.**

## ► Materiali:

| | |
|---|---|
| **Corpo:** | Acciaio inox (1.4408)<br>Alluminio<br>Plastica (POM) (→ Serie VMP) |
| **Copriraccordo:** | Acciaio inox (1.4404)<br>Plastica (POM)<br>Alluminio |

## ► Manicotti:
NR antiabrasiva, NR alimentare, EPDM, EPDM alimentare, NBR, NBR alimentare, CSM, IIR, CR, silicone, FPM, ecc.
*...altri tipi su richiesta*

## ► Pressioni:

| | |
|---|---|
| **Pressione d'esercizio/ del liquido max:** | ~ 6 bar |
| **Pressione di comando/ chiusura max:** | 8 bar |
| **Pressione differenziale:** | 2 - 3,5 bar |

*Variabile a seconda del diametro nominale / elastomero*

## ► Industrial areas:
- Food/ pharmaceutical / beverage industry
- Chemical industry
- pneumatic conveying systems
- pigments and granules
- ceramics / glass / plastic industry
- extraction systems
- dosing systems
- filling and weighing systems
- air venting systems
- and more...

## ► Connection options:
- Flange
- Aseptic flange
- Internal thread
- Tri-Clamp
- Aseptic Tri-Clamp
- Weld-on ends
- Threaded spigot (RJT connection)
- Aseptic threaded spigot
- Threaded hose nozzle connection
  *(see separate data sheet)*

**Also available:**
Special, conductive models suitable for use in areas at risk of explosions (Ex) in zones 0, 1, 2, 20, 21 and 22.

**The air operated Pinch Valves of VMC series fulfill all requirements of the Pressure Equipment Directive 2014/68/EU.**

## ► Materials:

| | |
|---|---|
| **Body:** | Stainless steel (1.4408)<br>Aluminum<br>Plastic (POM) (→ VMP series) |
| **Socket Connection:** | Stainless steel (1.4404)<br>Plastic (POM)<br>Aluminum |

## ► Sleeves:
NR abrasion resistant, NR food quality, EPDM, EPDM food quality, NBR, NBR food quality, CSM, IIR, CR, Silicone, FPM / FKM, etc. *...others on request.*

## ► Pressures:

| | |
|---|---|
| **Operating / medium pressure max.:** | ~ 6 bar |
| **Control / closing pressure max.:** | 8 bar |
| **Differential pressure:** | 2 - 3,5 bar |

*varies depending on diameter & sleeve*

# Valvola a manicotto pneumatica – Flangia (F)
# Air operated Pinch Valve – Flange (F)

DIN EN 1092-1 PN 10/16

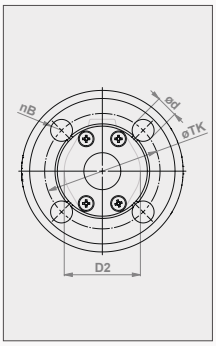


DN 25 – DN 50

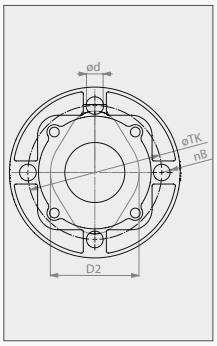


DN 65 – DN 100

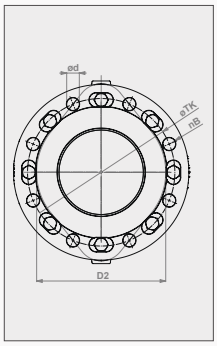


DN 125 – DN 150

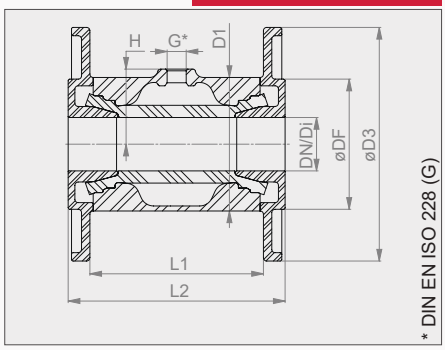

Vista esemplificativa / Exempl. view (DN 10 – DN 50)

## ► Tipo di raccordo
Flangia secondo DIN EN 1092-1 PN 10/16

## ► Corpo
DN 25 – 150: Acciaio inox (1.4408) (E)
DN 25 – 100: Alluminio (A)

## ► Flangia
DN 25 – 150: Acciaio inox (1.4404) (E)

## ► Lunghezza d'ingombro valvola
DN 25 / 32 / 65 Secondo DIN EN 558 serie 27

## ► Superficie valvola
**Acciaio inox:** Elettrolucidata, opaca
Pezzi in contatto con il prodotto:
DN 25 – 50 Ra 0,5
DN 65 – 150 Ra 0,8 *Altre su richiesta*
**Alluminio:** Rivestimento con poveri, RAL9006

## ► Connection type
Flange according to DIN EN 1092-1 PN 10/16

## ► Body
DN 25 – 150: Stainless steel (1.4408) (E)
DN 25 – 100: Aluminum (A)

## ► Flange
DN 25 – 150: Stainless steel (1.4404) (E)

## ► Valve face to face length
DN 25 / 32 / 65: Acc. to DIN EN 558 row 27

## ► Valve finish
**Stainless steel:** Electropolished, matt
Wetted parts:
DN 25 – 50 Ra 0,5
DN 65 – 150 Ra 0,8 *Others on request*
**Aluminum:** Powder-coated, RAL9006

| | | | | | | | | | | | | | (E) + (E) | (A) + (E) |
|---|---|---|---|---|---|---|---|---|---|---|---|---|---|---|
| DN / Di (mm) | D1 (mm) | D2 (mm) | ø D3 (mm) | ø DF (mm) | * nB | ø d (mm) | ø TK (mm) | L1 (mm) | L2 (mm) | G (inch) | H (mm) | [1] Vol. (l) / [1] vol. (l) (ca. / approx.) | Peso / Weight (kg) | Peso / Weight (kg) |
| 25 | 72 | 57 | 115 | 68 | 4 | 14 | 85 | 96 | 125 | G 1/8" | 37 | 0,09 | 2,4 | 1,7 |
| 32 | 80 | 66 | 140 | 78 | 4 | 18 | 100 | 104 | 130 | G 1/4" | 45 | 0,13 | 2,9 | 2,2 |
| 40 | 90 | 77 | 150 | 88 | 4 | 18 | 110 | 119 | 155 | G 1/4" | 50 | 0,22 | 4,0 | 2,8 |
| 50 | 110 | 88 | 165 | 106 | 4 | 18 | 125 | 149 | 185 | G 1/4" | 60 | 0,36 | 5,8 | 4,4 |
| 65 | 139 | 102 | 185 | 122 | 4 | 18 | 145 | 133 | 170 | G 1/4" | 74 | 0,44 | 5,5 | 4,9 |
| 80 | 173 | 126 | 200 | 138 | 4 | 18 | 160 | 173 | 213 | G 1/4" | 90 | 0,88 | 7,5 | 6,2 |
| 100 | 203 | 146 | 220 | 158 | 8 | 18 | 180 | 224 | 264 | G 1/4" | 107 | 1,80 | 12,2 | - |
| 125 | 252 | 184 | 250 | 187 | 8 | 18 | 210 | 286 | 336 | G 1/4" | 130 | 2,70 | 26,2 | - |
| 150 | 301 | 257 | 285 | 212 | 8 | 22 | 240 | 356 | 406 | G 1/4" | 155 | 6,95 | 37,1 | - |

* N. fori
[1] Volume = quantita' d'aria in posizione die valvola chiusa

* Number of holes
[1] Volume = Control volume with closed sleeve



TEKNO UNO
TECNOLOGIE INDUSTRIALI

# Valvola a manicotto pneumatica – Flangia (FA)
# Air operated Pinch Valve – Flange (FA)

ANSI B 16.5 / 150lbs

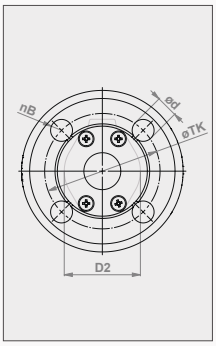


DN 25 – DN 50

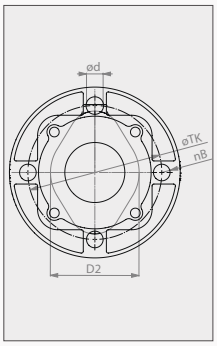


DN 65 – DN 100

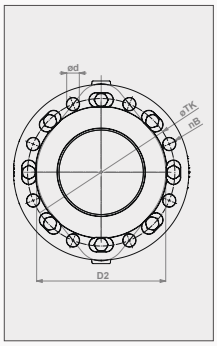


DN 125 – DN 150

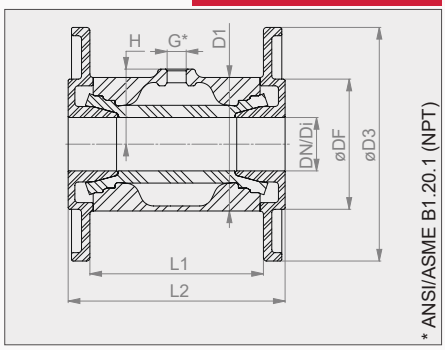

Vista esemplificativa / Exempl. view (DN 10 – DN 50)

## ► Tipo di raccordo
Flangia secondo ANSI B 16.5 / 150lbs

## ► Corpo
DN 40 – 150: Acciaio inox (1.4408) (E)
DN 40 – 100: Alluminio (A)

## ► Flangia
DN 40 – 150: Acciaio inox (1.4404) (E)
DN 40 – 100: Alluminio con boccola in acciaio inox (A)

## ► Superficie valvola
**Acciaio inox:** Elettrolucidata, opaca
Pezzi in contatto con il prodotto:
DN 40 – 50 Ra 0,5
DN 65 – 150 Ra 0,8 *Altre su richiesta*
**Alluminio:** Rivestimento con poveri, RAL9006

## ► Connection type
Flange according to ANSI B 16.5 / 150lbs

## ► Body
DN 40 – 150: Stainless steel (1.4408) (E)
DN 40 – 100: Aluminum (A)

## ► Flange
DN 40 – 150: Stainless steel (1.4404) (E)
DN 40 – 100: Aluminum with steel bushing (A)

## ► Valve finish
**Stainless steel:** Electropolished, matt
Wetted parts:
DN 40 – 50 Ra 0,5
DN 65 – 150 Ra 0,8 *Others on request*
**Aluminum:** Powder-coated, RAL9006

| DN (mm) | Di (mm) | D1 (mm) | D2 (mm) | D3 (mm) | DF (mm) | * nB | d (mm) | TK (mm) | L1 (mm) | L2 (mm) (E) + (E) / (A) + (E) | L2 (mm) (A) + (A) | G (inch) | H (mm) | [1] Vol. (l) / [1] vol. (l) (ca. / approx.) | Peso / Weight (kg) (E) + (E) | Peso / Weight (kg) (A) + (E) | Peso / Weight (kg) (A) + (A) |
|---|---|---|---|---|---|---|---|---|---|---|---|---|---|---|---|---|---|
| [2] 40 | 40,9 | 90 | 77 | 127,0 | 90 | 4 | 15,7 | 98,6 | 120 | 155 | 155 | G 1/4" | 50 | 0,22 | 3,4 | 2,5 | 2,0 |
| 50 | 52,6 | 110 | 88 | 152,4 | 92 | 4 | 19,1 | 120,7 | 149 | 187 | 187 | G 1/4" | 60 | 0,36 | 5,3 | 3,9 | 3,2 |
| 65 | 62,7 | 139 | 102 | 177,8 | 105 | 4 | 19,1 | 139,7 | 133 | 178 | 174 | G 1/4" | 74 | 0,44 | 5,9 | 5,3 | 3,7 |
| 80 | 78,0 | 173 | 126 | 190,3 | 127 | 4 | 19,1 | 152,4 | 173 | 221 | 217 | G 1/4" | 90 | 0,88 | 8,1 | 7,1 | 4,8 |
| 100 | 102,4 | 203 | 146 | 228,6 | 157 | 8 | 19,1 | 190,5 | 224 | 272 | 268 | G 1/4" | 107 | 1,80 | 13,4 | 9,3 | 7,4 |
| 125 | 121,0 | 252 | 184 | 254,0 | 185 | 8 | 22,5 | 215,9 | 286 | 334 | - | G 1/4" | 130 | 2,7 | 25,0 | - | - |
| 150 | 154,1 | 301 | 257 | 279,4 | 215 | 8 | 22,5 | 241,3 | 356 | 406,8 | - | G 1/4" | 155 | 6,95 | 36,5 | - | - |

* N. fori
[1] Volume = quantita' d'aria in posizione die valvola chiusa
[2] Le madrevite (M16) per il montaggio della controflangia non possono essere ruotati sull'alloggiamento della valvola a manicotto

* Number of holes
[1] Volume = Control volume with closed sleeve
[2] Screw nuts (M16) for assembling counter flange are non-rotatable at Pinch Valve body

# Valvola a manicotto pneumatica – Flangia asettica (RF)
# Air operated Pinch Valve – Aseptic Flange (RF)

DIN 11864-2 forma A (BF)

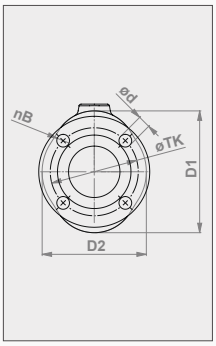


DN 25 – DN 50

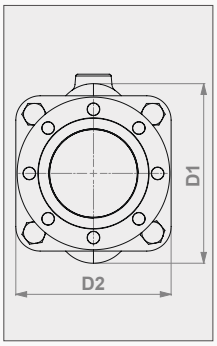


DN 65 – DN 100

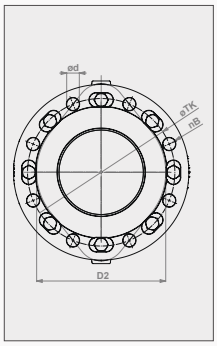


DN 125 – DN 150

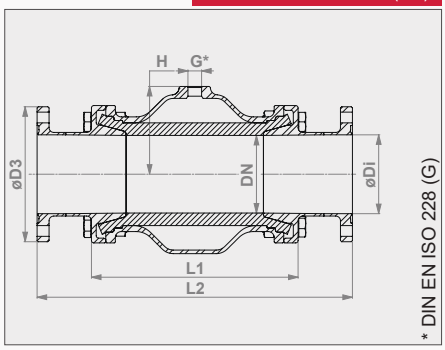

Vista esemplificativa / Exempl. view (DN 65 – DN 100)

## ► Tipo di raccordo
Flangia secondo DIN 11864-2 forma A (BF)
*DIN 11853-2 (BF) su richiesta (→ Flangia igienica)*

## ► Corpo
DN 10 – 150: Acciaio inox (1.4408) (E)
DN 20 – 100: Alluminio (A)
DN 10 – 15: Plastica (POM) (P) naturale (→ Serie VMP)
DN 10 – 15: Plastica (POM) (P) cond. elettrico (→ Serie VMP)

## ► Flangia
DN 10 – 150: Acciaio inox (1.4404) (E)

## ► Superficie valvola
**Acciaio inox:** Elettrolucidata, opaca
Pezzi in contatto con il prodotto:
DN 10 – 50 Ra 0,5
DN 65 – 150 Ra 0,8 *Altre su richiesta*
**Alluminio:** Rivestimento con poveri, RAL9006

**Per valvole a manicotto con certificazione EHEDG**
**→ Vedere serie VMCE**

## ► Connection type
Flange according to DIN 11864-2 form A (BF)
*DIN 11853-2 (BF) on request (→ hygienic flange)*

## ► Body
DN 10 – 150: Stainless steel (1.4408) (E)
DN 20 – 100: Aluminum (A)
DN 10 – 15: Plastic (POM) (P) natural white (→ VMP series)
DN 10 – 15: Plastic (POM) (P) conductive (→ VMP series)

## ► Flange
DN 10 – 150: Stainless steel (1.4404) (E)

## ► Valve finish
**Stainless steel:** Electropolished, matt
Wetted parts:
DN 10 – 50 Ra 0,5
DN 65 – 150 Ra 0,8 *Others on request*
**Aluminum:** Powder-coated, RAL9006

**For pinch valves with EHEDG certification**
**→ see VMCE series**

| DN (mm) | Di (mm) | D1 (mm) | D2 (mm) | ø D3 (mm) | * nB | ø d (mm) | ø TK (mm) | L1 (mm) | L2 (mm) | G (inch) | H (mm) | [1] Vol. (l) / [1] vol. (l) (ca. / approx.) | Peso / Weight (kg) (E) + (E) | Peso / Weight (kg) (A) + (E) |
|---|---|---|---|---|---|---|---|---|---|---|---|---|---|---|
| 10 | 10 | 46 | 35 | 54 | 4 | 9 | 37 | 68 | 195 | G 1/8" | 23 | 0,03 | 0,9 | - |
| 15 | 16 | 56 | 47 | 59 | 4 | 9 | 42 | 85 | 220 | G 1/8" | 28 | 0,05 | 1,2 | - |
| 20 | 20 | 62 | 49 | 64 | 4 | 9 | 47 | 93 | 232 | G 1/8" | 32 | 0,07 | 1,5 | 1,06 |
| 25 | 26 | 72 | 57 | 70 | 4 | 9 | 53 | 110 | 245 | G 1/8" | 37 | 0,09 | 2,0 | 1,42 |
| 32 | 32 | 80 | 66 | 76 | 4 | 9 | 59 | 130 | 268 | G 1/4" | 45 | 0,13 | 2,5 | 1,80 |
| 40 | 38 | 90 | 77 | 82 | 4 | 9 | 65 | 150 | 280 | G 1/4" | 50 | 0,22 | 3,2 | 2,28 |
| 50 | 50 | 110 | 88 | 94 | 4 | 9 | 77 | 175 | 306 | G 1/4" | 60 | 0,36 | 4,7 | 3,34 |
| 65 | 66 | 133 | 115 | 113 | 8 | 9 | 95 | 173 | 324 | G 1/4" | 74 | 0,44 | 5,5 | 4,40 |
| 80 | 81 | 166 | 133 | 133 | 8 | 11 | 112 | 213 | 370 | G 1/4" | 90 | 0,88 | 7,9 | 6,42 |
| 100 | 100 | 203 | 156 | 159 | 8 | 11 | 137 | 264 | 421 | G 1/4" | 107 | 1,80 | 14,2 | 10,04 |
| 125 | 125 | 252 | 184 | 250 | 8 | 18 | 210 | 330 | 476 | G 1/4" | 130 | 2,70 | 28,0 | - |
| 150 | 150 | 301 | 257 | 285 | 8 | 22 | 240 | 406 | 556 | G 1/4" | 155 | 6,95 | 40,3 | - |

* N. fori
[1] Volume = quantita' d'aria in posizione die valvola chiusa

* Number of holes
[1] Volume = Control volume with closed sleeve



TEKNO UNO
TECNOLOGIE INDUSTRIALI

# Valvola a manicotto pneumatica – Filettatura interna (G)
# Air operated Pinch Valve – Internal Thread (G)

DIN EN ISO 228 (G)

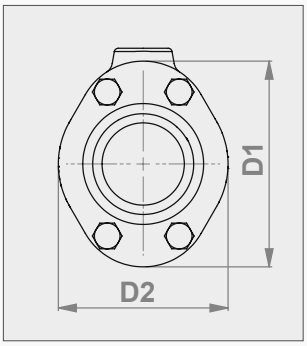


DN 10 – DN 50

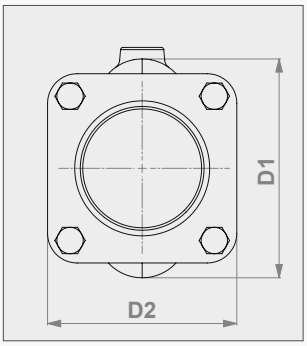


DN 65 – DN 100

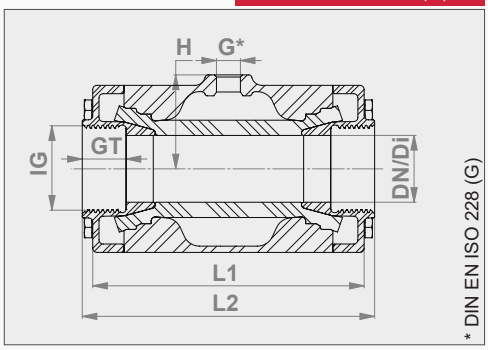

Vista esemplificativa / Exempl. view (DN 10 – DN 50)

## ► Tipo di raccordo
Filettatura interna socondo DIN EN ISO 228 (G)

## ► Corpo
DN 10 – 100: Acciaio inox (1.4408) (E)
DN 20 – 100: Alluminio (A)
DN 10 – 15: Plastica (POM) (P) naturale (→ Serie VMP)
DN 10 – 15: Plastica (POM) (P) cond. elettrico (→ Serie VMP)

## ► Coperchio / Tappo filettato
DN 10 – 100: Acciaio inox (1.4404) (E)
DN 20 – 50: Plastica (POM) (P) naturale (bianco)
DN 20 – 50: Plastica (POM) (P) cond. elettrico
DN 20 – 50: Alluminio (A)

## ► Superficie valvola
**Acciaio inox:** Elettrolucidata, opaca
Pezzi in contatto con il prodotto:
DN 10 – 50 Ra 0,5
DN 65 – 100 Ra 0,8 *Altre su richiesta*

**Alluminio:** Corpo: Rivestimento con poveri, RAL9006
Coperchio: anodizzato duro naturale, antracite

## ► Connection type
Internal thread according to DIN EN ISO 228 (G)

## ► Body
DN 10 – 100: Stainless steel (1.4408) (E)
DN 20 – 100: Aluminum (A)
DN 10 – 15: Plastic (POM) (P) natural white (→ VMP series)
DN 10 – 15: Plastic (POM) (P) conductive (→ VMP series)

## ► Socket ends
DN 10 – 100: Stainless steel (1.4404) (E)
DN 20 – 50: Plastic (POM) (P) natural white
DN 20 – 50: Plastic (POM) (P) conductive
DN 20 – 50: Aluminum (A)

## ► Valve finish
**Stainless steel:** Electropolished, matt
Wetted parts:
DN 10 – 50 Ra 0,5
DN 65 – 100 Ra 0,8 *Others on request*

**Aluminum:** Body: Powder-coated, RAL9006
Sockets: neutral hard-anodized, anthracite

| | | | | | | | | | | (E) + (E) | (A) + (E) | (A) + (P) | (P) + (E) | (A) + (A) |
|---|---|---|---|---|---|---|---|---|---|---|---|---|---|---|
| DN / Di (mm) | D1 (mm) | D2 (mm) | IG (inch) | GT (mm) | L1 (mm) | L2 (mm) | G (inch) | H (mm) | [1] Vol. (l) / [1] vol. (l) (ca. / approx.) | Peso / Weight (kg) | Peso / Weight (kg) | Peso / Weight (kg) | Peso / Weight (kg) | Peso / Weight (kg) |
| 10 | 46 | 35 | G⅜" | 12 | 68 | 80 | G 1/8" | 23 | 0,03 | 0,5 | - | - | 0,2 | - |
| 15 | 56 | 47 | G½" | 15 | 85 | 95 | G 1/8" | 28 | 0,05 | 0,8 | - | - | 0,4 | - |
| 20 | 62 | 49 | G¾" | 17 | 93 | 103 | G 1/8" | 32 | 0,07 | 0,9 | 0,5 | 0,4 | - | 0,45 |
| 25 | 72 | 57 | G1" | 20 | 110 | 120 | G 1/8" | 37 | 0,09 | 1,3 | 0,8 | 0,5 | - | 0,60 |
| 32 | 80 | 66 | G1¼" | 21 | 130 | 140 | G 1/4" | 45 | 0,13 | 1,7 | 1,1 | 0,7 | - | 0,80 |
| 40 | 90 | 77 | G1½" | 21 | 150 | 160* | G 1/4" | 50 | 0,22 | 2,4 | 1,5 | 0,9 | - | 1,15 |
| 50 | 110 | 88 | G2" | 25 | 175 | 185 | G 1/4" | 60 | 0,36 | 3,6 | 2,2 | 1,6 | - | 1,80 |
| 65 | 139 | 115 | G2½" | 30 | 173 | 200 | G 1/4" | 74 | 0,44 | 4,0 | 3,0 | - | - | - |
| 80 | 173 | 133 | G3" | 33 | 213 | 230 | G 1/4" | 90 | 0,88 | 5,6 | 4,4 | - | - | - |
| 100 | 203 | 156 | G4" | 20 | 264 | 280 | G 1/4" | 107 | 1,80 | 11,0 | 6,6 | - | - | - |

[1] Volume = quantita' d'aria in posizione die valvola chiusa
* In alternativa è disponibile la nostra versione K → Lunghezza di ingombro = 150 mm

[1] Volume = Control volume with closed sleeve
* Alternatively available is our K-variant → length = 150mm

# Valvola a manicotto pneumatica – Filettatura interna (N)
# Air operated Pinch Valve – Internal Thread (N)

ANSI / ASME B1.20.1 (NPT)

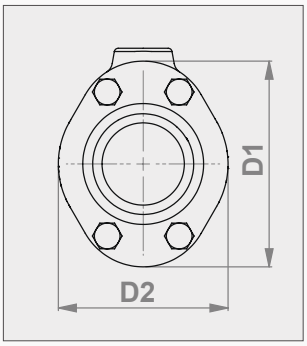


DN 10 – DN 50

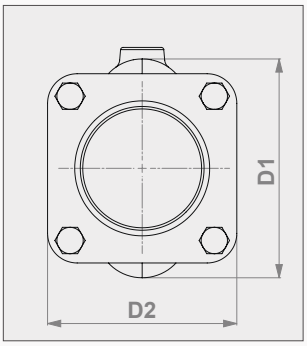


DN 65 – DN 100

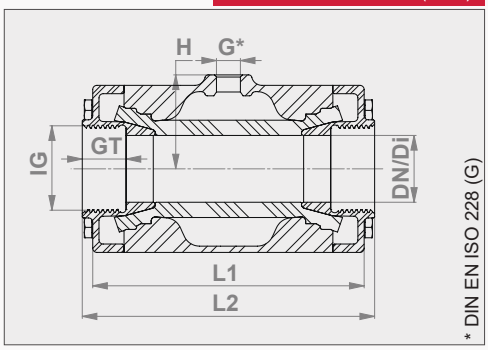

Vista esemplificativa / Exempl. view (DN 10 – DN 50)

## ► Tipo di raccordo
Filettatura interna socondo ANSI / ASME B1.20.1 (NPT)

## ► Corpo
DN 10 – 100: Acciaio inox (1.4408) (E)
DN 20 – 100: Alluminio (A)
DN 10 – 15: Plastica (POM) (P) naturale (→ Serie VMP)
DN 10 – 15: Plastica (POM) (P) cond. elettrico (→ Serie VMP)

## ► Coperchio / Tappo filettato
DN 10 – 100: Acciaio inox (1.4404) (E)
DN 20 – 50: Plastica (POM) (P) naturale (bianco)
DN 20 – 50: Plastica (POM) (P) cond. elettrico
DN 20 – 50: Alluminio (A)

## ► Superficie valvola
**Acciaio inox:** Elettrolucidata, opaca
Pezzi in contatto con il prodotto:
DN 10 – 50 Ra 0,5
DN 65 – 100 Ra 0,8 *Altre su richiesta*

**Alluminio:** Corpo: Rivestimento con poveri, RAL9006
Coperchio: anodizzato duro naturale, antracite

## ► Connection type
Internal thread according to ANSI / ASME B1.20.1 (NPT)

## ► Body
DN 10 – 100: Stainless steel (1.4408) (E)
DN 20 – 100: Aluminum (A)
DN 10 – 15: Plastic (POM) (P) natural white (→ VMP series)
DN 10 – 15: Plastic (POM) (P) conductive (→ VMP series)

## ► Socket ends
DN 10 – 100: Stainless steel (1.4404) (E)
DN 20 – 50: Plastic (POM) (P) natural white
DN 20 – 50: Plastic (POM) (P) conductive
DN 20 – 50: Aluminum (A)

## ► Valve finish
**Stainless steel:** Electropolished, matt
Wetted parts:
DN 10 – 50 Ra 0,5
DN 65 – 100 Ra 0,8 *Others on request*

**Aluminum:** Body: Powder-coated, RAL9006
Sockets: neutral hard-anodized, anthracite

| | | | | | | | | | | (E) + (E) | (A) + (E) | (A) + (P) | (P) + (E) | (A) + (A) |
|---|---|---|---|---|---|---|---|---|---|---|---|---|---|---|
| DN / Di (mm) | D1 (mm) | D2 (mm) | IG (inch) | GT (mm) | L1 (mm) | L2 (mm) | G (inch) | H (mm) | [1] Vol. (l) / [1] vol. (l) (ca. / approx.) | Peso / Weight (kg) | Peso / Weight (kg) | Peso / Weight (kg) | Peso / Weight (kg) | Peso / Weight (kg) |
| 10 | 46 | 35 | G⅜" | 12 | 68 | 80 | G 1/8" | 23 | 0,03 | 0,5 | - | - | 0,2 | - |
| 15 | 56 | 47 | G½" | 15 | 85 | 95 | G 1/8" | 28 | 0,05 | 0,8 | - | - | 0,4 | - |
| 20 | 62 | 49 | G¾" | 17 | 93 | 103 | G 1/8" | 32 | 0,07 | 0,9 | 0,5 | 0,4 | - | 0,45 |
| 25 | 72 | 57 | G1" | 20 | 110 | 120 | G 1/8" | 37 | 0,09 | 1,3 | 0,8 | 0,5 | - | 0,60 |
| 32 | 80 | 66 | G1¼" | 21 | 130 | 140 | G 1/4" | 45 | 0,13 | 1,7 | 1,1 | 0,7 | - | 0,80 |
| 40 | 90 | 77 | G1½" | 21 | 150 | 160* | G 1/4" | 50 | 0,22 | 2,4 | 1,5 | 0,9 | - | 1,15 |
| 50 | 110 | 88 | G2" | 25 | 175 | 185 | G 1/4" | 60 | 0,36 | 3,6 | 2,2 | 1,6 | - | 1,80 |
| 65 | 139 | 115 | G2½" | 30 | 173 | 200 | G 1/4" | 74 | 0,44 | 4,0 | 3,0 | - | - | - |
| 80 | 173 | 133 | G3" | 33 | 213 | 230 | G 1/4" | 90 | 0,88 | 5,6 | 4,4 | - | - | - |
| 100 | 203 | 156 | G4" | 20 | 264 | 280 | G 1/4" | 107 | 1,80 | 11,0 | 6,6 | - | - | - |

[1] Volume = quantita' d'aria in posizione die valvola chiusa
* In alternativa è disponibile la nostra versione K → Lunghezza di ingombro = 150 mm

[1] Volume = Control volume with closed sleeve
* Alternatively available is our K-variant → length = 150mm



TEKNO UNO
TECNOLOGIE INDUSTRIALI

# Valvola a manicotto pneumatica – Morsetto presa (T)
# Air operated Pinch Valve – Tri-Clamp (T)

DIN 32676 serie A

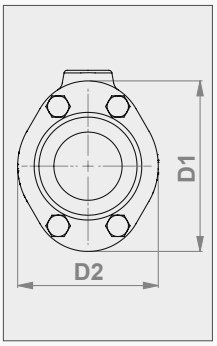


DN 25 – DN 50

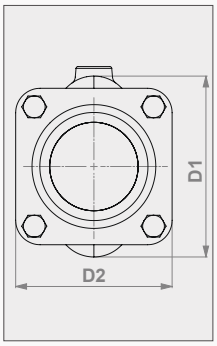


DN 65 – DN 100

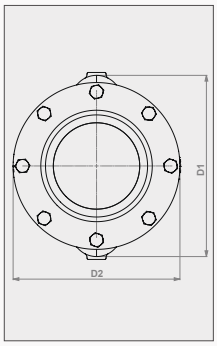


DN 125 – DN 150

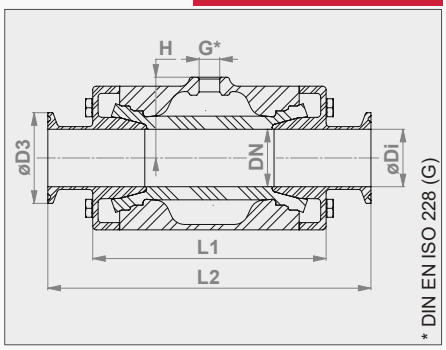

Vista esemplificativa / Exempl. view (DN 10 – DN 50)

## ► Tipo di raccordo
Morsetto presa secondo DIN 32676 serie A

## ► Corpo
DN 10 – 150: Acciaio inox (1.4408) (E)
DN 20 – 100: Alluminio (A)
DN 10 – 15: Plastica (POM) (P) naturale (→ Serie VMP)
DN 10 – 15: Plastica (POM) (P) cond. elettrico (→ Serie VMP)

## ► Coperchio / Morsetto presa
DN 10 – 150: Acciaio inox (1.4404) (E)

## ► Lunghezza d'ingombro valvola
DN 10: Secondo DIN EN 558 serie 27
DN 15 – 50: Secondo DIN EN 558 serie 1
DN 65 – 100: Secondo DIN EN 558 serie 7

## ► Superficie valvola
**Acciaio inox:** Elettrolucidata, opaca
Pezzi in contatto con il prodotto:
DN 10 – 50 Ra 0,5
DN 65 – 150 Ra 0,8 *Altre su richiesta*
**Alluminio:** Rivestimento con poveri, RAL9006

**Per valvole a manicotto con certificazione EHEDG**
**→ Vedere serie VMCE**

## ► Connection type
Tri-Clamp according to DIN 32676 row A

## ► Body
DN 10 – 150: Stainless steel (1.4408) (E)
DN 20 – 100: Aluminum (A)
DN 10 – 15: Plastic (POM) (P) natural white (→ VMP series)
DN 10 – 15: Plastic (POM) (P) conductive (→ VMP series)

## ► Tri-Clamp
DN 10 – 150: Stainless steel (1.4404) (E)

## ► Valve face to face length
DN 10: Acc. to DIN EN 558 row 27
DN 15 – 50: Acc. to DIN EN 558 row 1
DN 65 – 100: Acc. to DIN EN 558 row 7

## ► Valve finish
**Stainless steel:** Electropolished, matt
Wetted parts:
DN 10 – 50 Ra 0,5
DN 65 – 150 Ra 0,8 *Others on request*
**Aluminum:** Powder-coated, RAL9006

**For pinch valves with EHEDG certification**
**→ see VMCE series**

| | | | | | | | | | | (E) + (E) | (A) + (E) | (P) + (E) |
|---|---|---|---|---|---|---|---|---|---|---|---|---|
| DN (mm) | ø Di (mm) | D1 (mm) | D2 (mm) | ø D3 (mm) | L1 (mm) | L2 (mm) | G (inch) | H (mm) | [1] Vol. (l) / [1] vol. (l) (ca. / approx.) | Peso / Weight (kg) | Peso / Weight (kg) | Peso / Weight (kg) |
| 10 | 10 | 46 | 35 | 34 | 68 | 115 | G 1/8" | 23 | 0,03 | 0,5 | - | 0,3 |
| 15 | 16 | 56 | 47 | 34 | 85 | 130 | G 1/8" | 28 | 0,05 | 0,9 | - | 0,5 |
| 20 | 20 | 62 | 49 | 34 | 93 | 150 | G 1/8" | 32 | 0,07 | 1,0 | 0,6 | - |
| 25 | 26 | 72 | 57 | 50,50 | 110 | 160 | G 1/8" | 37 | 0,09 | 1,5 | 1,0 | - |
| 32 | 32 | 80 | 66 | 50,50 | 130 | 180 | G 1/4" | 45 | 0,13 | 1,9 | 1,3 | - |
| 40 | 38 | 90 | 77 | 50,50 | 150 | 200 | G 1/4" | 50 | 0,22 | 2,6 | 1,7 | - |
| 50 | 50 | 110 | 88 | 64 | 175 | 230 | G 1/4" | 60 | 0,36 | 3,9 | 2,5 | - |
| 65 | 66 | 139 | 115 | 91 | 173 | 216 | G 1/4" | 74 | 0,44 | 4,3 | 3,3 | - |
| 80 | 81 | 173 | 133 | 106 | 213 | 254 | G 1/4" | 90 | 0,88 | 6,2 | 4,8 | - |
| 100 | 100 | 203 | 156 | 119 | 264 | 305 | G 1/4" | 107 | 1,80 | 11,4 | 7,3 | - |
| 125 | 120 | 252 | 184 | 155 | 330 | 390 | G 1/4" | 130 | 2,7 | 25,7 | - | - |
| 150 | 150 | 301 | 257 | 183 | 406 | 466 | G 1/4" | 155 | 6,95 | 36,7 | - | - |

[1] Volume = quantita' d'aria in posizione die valvola chiusa

[1] Volume = Control volume with closed sleeve

# Valvola a manicotto pneumatica – Morsetto presa (TA)
# Air operated Pinch Valve – Tri-Clamp (TA)

DIN 32676 serie C

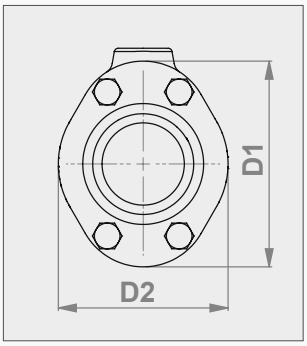


DN 10 – DN 50

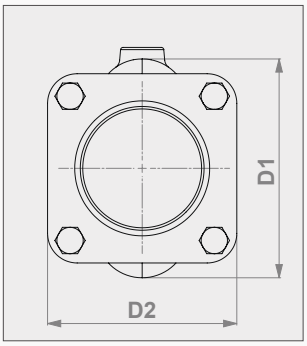


DN 65 – DN 100

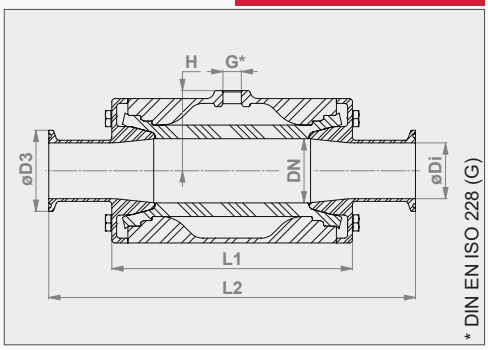

Vista esemplificativa / Exempl. view (DN 65 – DN 100)

## ► Tipo di raccordo
Morsetto presa secondo DIN 32676 serie C

## ► Corpo
DN 10 – 100: Acciaio inox (1.4408) (E)
DN 20 – 100: Alluminio (A)
DN 10 – 15: Plastica (POM) (P) naturale (→ Serie VMP)
DN 10 – 15: Plastica (POM) (P) cond. elettrico (→ Serie VMP)

## ► Coperchio / Morsetto presa
DN 10 – 100: Acciaio inox (1.4404) (E)

## ► Superficie valvola
**Acciaio inox:** Elettrolucidata, opaca
Pezzi in contatto con il prodotto:
DN 10 – 50 Ra 0,5
DN 65 – 100 Ra 0,8 *Altre su richiesta*
**Alluminio:** Rivestimento con poveri, RAL9006

**Per valvole a manicotto con certificazione EHEDG**
**→ Vedere serie VMCE**

## ► Connection type
Tri-Clamp according to DIN 32676 row C

## ► Body
DN 10 – 100: Stainless steel (1.4408) (E)
DN 20 – 100: Aluminum (A)
DN 10 – 15: Plastic (POM) (P) natural white (→ VMP series)
DN 10 – 15: Plastic (POM) (P) conductive (→ VMP series)

## ► Tri-Clamp
DN 10 – 150: Stainless steel (1.4404) (E)

## ► Valve finish
**Stainless steel:** Electropolished, matt
Wetted parts:
DN 10 – 50 Ra 0,5
DN 65 – 150 Ra 0,8 *Others on request*
**Aluminum:** Powder-coated, RAL9006

**For pinch valves with EHEDG certification**
**→ see VMCE series**

| | | | | | | | | | | | (E) + (E) | (A) + (E) | (P) + (E) |
|---|---|---|---|---|---|---|---|---|---|---|---|---|---|
| DN (mm) | ø Di (mm) | D1 (mm) | D2 (mm) | ø D3 (mm) | L1 (mm) | L2 (mm) | L2 (inch) | G (inch) | H (mm) | [1] Vol. (l) / [1] vol. (l) (ca. / approx.) | Peso / Weight (kg) | Peso / Weight (kg) | Peso / Weight (kg) |
| 10 | 7,75 | 46 | 35 | 25 | 68 | 114,3 | 4,5 | G 1/8" | 23 | 0,03 | 0,5 | - | 0,3 |
| 15 | 9,4 | 56 | 47 | 25 | 85 | 139,7 | 5,5 | G 1/8" | 28 | 0,05 | 0,8 | - | 0,4 |
| 20 | 15,75 | 62 | 49 | 25 | 93 | 152,4 | 6 | G 1/8" | 32 | 0,07 | 1,0 | 0,6 | - |
| 25 | 22,10 | 72 | 57 | 50,50 | 110 | 152,4 | 6 | G 1/8" | 37 | 0,09 | 1,5 | 1,0 | - |
| 40 | 34,8 | 90 | 77 | 50,50 | 150 | 228,6 | 9 | G 1/4" | 50 | 0,22 | 2,7 | 1,9 | - |
| 50 | 47,50 | 110 | 88 | 64 | 175 | 228,6 | 9 | G 1/4" | 60 | 0,36 | 4,0 | 2,6 | - |
| 65 | 60,20 | 139 | 115 | 77,50 | 173 | 228,6 | 9 | G 1/4" | 74 | 0,44 | 4,6 | 3,9 | - |
| 80 | 72,90 | 173 | 133 | 91 | 213 | 304,8 | 12 | G 1/4" | 90 | 0,88 | 6,4 | 5,3 | - |
| 100 | 97,38 | 203 | 156 | 119 | 264 | 355,6 | 14 | G 1/4" | 107 | 1,80 | 11,7 | 7,7 | - |

[1] Volume = quantita' d'aria in posizione die valvola chiusa

[1] Volume = Control volume with closed sleeve



TEKNO UNO
TECNOLOGIE INDUSTRIALI

# Valvola a manicotto pneumatica – Morsetto presa asettico (RT)
# Air operated Pinch Valve – Aseptic Tri-Clamp (RT)

DIN 11864-3 (BKS)

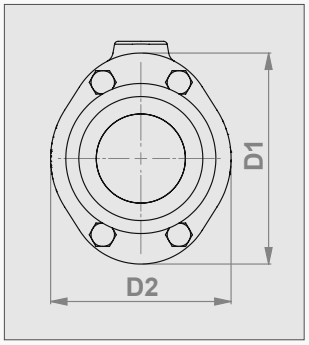


DN 10 – DN 50

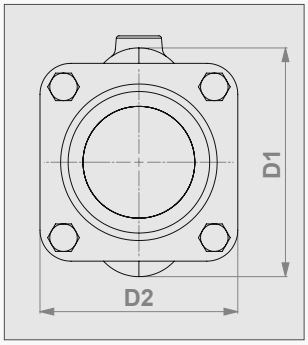


DN 65 – DN 100

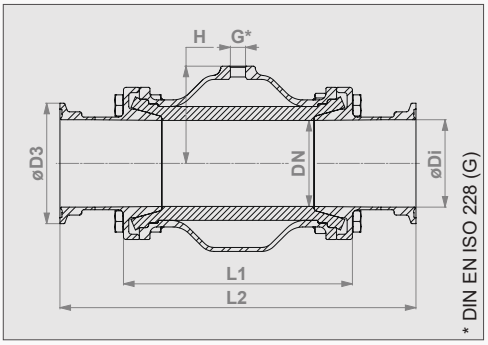

Vista esemplificativa / Exempl. view (DN 65 – DN 100)

## ► Tipo di raccordo
Morsetto presa secondo DIN 11864-3 (BKS)
*DIN 11853-3 (BKS) su richiesta (→ Morsetto presa igienico)*

## ► Corpo
DN 10 – 100: Acciaio inox (1.4408) (E)
DN 20 – 100: Alluminio (A)
DN 10 – 15: Plastica (POM) (P) naturale (→ Serie VMP)
DN 10 – 15: Plastica (POM) (P) cond. elettrico (→ Serie VMP)

## ► Coperchio / Morsetto presa
DN 10 – 100: Acciaio inox (1.4404) (E)

## ► Superficie valvola
**Acciaio inox:** Elettrolucidata, opaca
Pezzi in contatto con il prodotto:
DN 10 – 50 Ra 0,5
DN 65 – 100 Ra 0,8 *Altre su richiesta*
**Alluminio:** Rivestimento con poveri, RAL9006

**Per valvole a manicotto con certificazione EHEDG**
**→ Vedere serie VMCE**

## ► Connection type
Tri-Clamp according DIN 11864-3 (BKS)
*DIN 11853-3 (BKS) on request (→ hygienic Tri-Clamp)*

## ► Body
DN 10 – 100: Stainless steel (1.4408) (E)
DN 20 – 100: Aluminum (A)
DN 10 – 15: Plastic (POM) (P) natural white (→ VMP series)
DN 10 – 15: Plastic (POM) (P) conductive (→ VMP series)

## ► Aseptic Tri-Clamp
DN 10 – 100: Stainless steel (1.4404) (E)

## ► Valve finish
**Stainless steel:** Electropolished, matt
Wetted parts:
DN 10 – 50 Ra 0,5
DN 65 – 100 Ra 0,8 *Others on request*
**Aluminum:** Powder-coated, RAL9006

**For pinch valves with EHEDG certification**
**→ see VMCE series**

| DN (mm) | ø Di (mm) | D1 (mm) | D2 (mm) | ø D3 (mm) | L1 (mm) | L2 (mm) | G (inch) | H (mm) | [1] Vol. (l) / [1] vol. (l) (ca. / approx.) | (E) + (E) Peso / Weight (kg) | (A) + (E) Peso / Weight (kg) |
|---|---|---|---|---|---|---|---|---|---|---|---|
| 10 | 10 | 46 | 35 | 34 | 68 | 191 | G 1/8" | 23 | 0,03 | 0,6 | - |
| 15 | 16 | 56 | 47 | 34 | 85 | 216 | G 1/8" | 28 | 0,05 | 0,9 | - |
| 20 | 20 | 62 | 49 | 50,5 | 93 | 228 | G 1/8" | 32 | 0,07 | 1,2 | 0,76 |
| 25 | 26 | 72 | 57 | 50,5 | 110 | 242 | G 1/8" | 37 | 0,09 | 1,6 | 1,04 |
| 32 | 32 | 80 | 66 | 50,5 | 130 | 266 | G 1/4" | 45 | 0,13 | 2,1 | 1,32 |
| 40 | 38 | 90 | 77 | 64 | 150 | 278 | G 1/4" | 50 | 0,22 | 2,7 | 1,80 |
| 50 | 50 | 110 | 88 | 77,5 | 175 | 305 | G 1/4" | 60 | 0,36 | 4,1 | 2,78 |
| 65 | 66 | 133 | 115 | 91 | 173 | 329 | G 1/4" | 74 | 0,44 | 4,7 | 3,62 |
| 80 | 81 | 166 | 133 | 106 | 213 | 371 | G 1/4" | 90 | 0,88 | 6,5 | 5,10 |
| 100 | 100 | 203 | 156 | 130 | 264 | 425 | G 1/4" | 107 | 1,80 | 12,0 | 7,90 |

[1] Volume = quantita' d'aria in posizione die valvola chiusa

[1] Volume = Control volume with closed sleeve

# Valvola a manicotto pneumatica – Raccordo a saldare (R)
# Air operated Pinch Valve – Weld-on ends (R)

DIN EN 10357 serie A

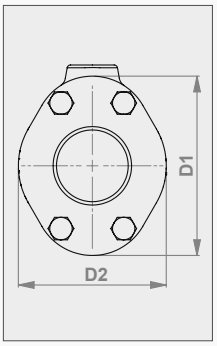


DN 25 – DN 50

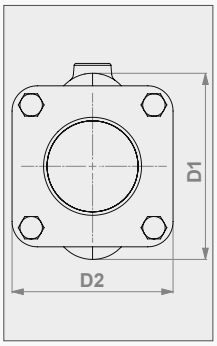


DN 65 – DN 100

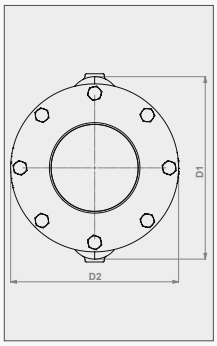


DN 125 – DN 150

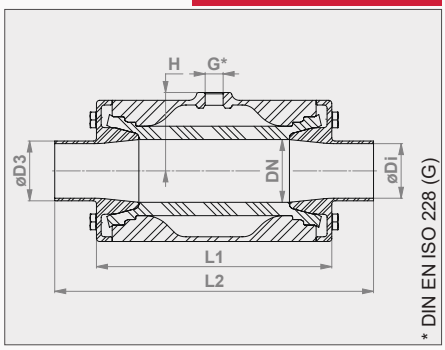

Vista esemplificativa / Exempl. view (DN 10 – DN 50)

## ► Tipo di raccordo
Raccordo a saldare secondo DIN EN 10357 serie A

## ► Corpo
DN 10 – 150: Acciaio inox (1.4408) (E)
DN 20 – 100: Alluminio (A)
DN 10 – 15: Plastica (POM) (P) naturale (→ Serie VMP)
DN 10 – 15: Plastica (POM) (P) cond. elettrico (→ Serie VMP)

## ► Coperchio / Raccordo a saldare
DN 10 – 150: Acciaio inox (1.4404) (E)

## ► Lunghezza d'ingombro valvola
DN 10: Secondo DIN EN 558 serie 27
DN 15 – 50: Secondo DIN EN 12982 serie 61
DN 65 – 125: Secondo DIN EN 558 serie 7

## ► Superficie valvola
**Acciaio inox:** Elettrolucidata, opaca
Pezzi in contatto con il prodotto:
DN 10 – 50 Ra 0,5
DN 65 – 150 Ra 0,8 *Altre su richiesta*
**Alluminio:** Rivestimento con poveri, RAL9006

**Per valvole a manicotto con certificazione EHEDG**
**→ Vedere serie VMCE**

## ► Connection type
Weld-on ends according to DIN EN 10357 series A

## ► Body
DN 10 – 150: Stainless steel (1.4408) (E)
DN 20 – 100: Aluminum (A)
DN 10 – 15: Plastic (POM) (P) natural white (→ VMP series)
DN 10 – 15: Plastic (POM) (P) conductive (→ VMP series)

## ► Weld-on ends
DN 10 – 150: Stainless steel (1.4404) (E)

## ► Valve face to face length
DN 10: Acc. to DIN EN 558 row 27
DN 15 – 50: Acc. to DIN EN 12982 row 61
DN 65 – 125: Acc. to DIN EN 558 row 7

## ► Valve finish
**Stainless steel:** Electropolished, matt
Wetted parts:
DN 10 – 50 Ra 0,5
DN 65 – 150 Ra 0,8 *Others on request*
**Aluminum:** Powder-coated, RAL9006

**For pinch valves with EHEDG certification**
**→ see VMCE series**

| DN (mm) | ø Di (mm) | D1 (mm) | D2 (mm) | ø D3 (mm) | L1 (mm) | L2 (mm) | G (inch) | H (mm) | [1] Vol. (l) / [1] vol. (l) (ca. / approx.) | (E) + (E) Peso / Weight (kg) | (A) + (E) Peso / Weight (kg) | (P) + (E) Peso / Weight (kg) |
|---|---|---|---|---|---|---|---|---|---|---|---|---|
| 10 | 10 | 46 | 35 | 13x1,5 | 68 | 115 | G 1/8" | 23 | 0,03 | 0,5 | - | 0,3 |
| 15 | 16 | 56 | 47 | 19x1,5 | 85 | 140 | G 1/8" | 28 | 0,05 | 0,8 | - | 0,5 |
| 20 | 20 | 62 | 49 | 23x1,5 | 93 | 152 | G 1/8" | 32 | 0,07 | 1,0 | 0,6 | - |
| 25 | 26 | 72 | 57 | 29x1,5 | 110 | 165 | G 1/8" | 37 | 0,09 | 1,4 | 0,9 | - |
| 32 | 32 | 80 | 66 | 35x1,5 | 130 | 178 | G 1/4" | 45 | 0,13 | 1,9 | 1,2 | - |
| 40 | 38 | 90 | 77 | 41x1,5 | 150 | 190 | G 1/4" | 50 | 0,22 | 2,5 | 1,6 | - |
| 50 | 50 | 110 | 88 | 53x1,5 | 175 | 216 | G 1/4" | 60 | 0,36 | 3,8 | 2,5 | - |
| 65 | 66 | 139 | 115 | 70x2 | 173 | 216 | G 1/4" | 74 | 0,44 | 4,2 | 3,2 | - |
| 80 | 81 | 173 | 133 | 85x2 | 213 | 254 | G 1/4" | 90 | 0,88 | 6,0 | 4,6 | - |
| 100 | 100 | 203 | 156 | 104x2 | 264 | 305 | G 1/4" | 107 | 1,80 | 11,3 | 7,2 | - |
| 125 | 125 | 252 | 184 | 129x2 | 330 | 356 | G 1/4" | 130 | 2,70 | 24,6 | - | - |
| 150 | 150 | 301 | 257 | 154x2 | 406 | 436 | G 1/4" | 155 | 6,95 | 35,5 | - | - |

[1] Volume = quantita' d'aria in posizione die valvola chiusa

[1] Volume = Control volume with closed sleeve



TEKNO UNO
TECNOLOGIE INDUSTRIALI

# Valvola a manicotto pneumatica – Raccordo a saldare (RA)
# Air operated Pinch Valve – Weld-on ends (RA)

ASTM A554

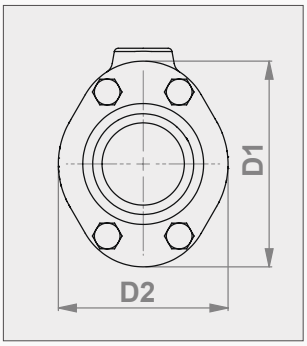


DN 10 – DN 50

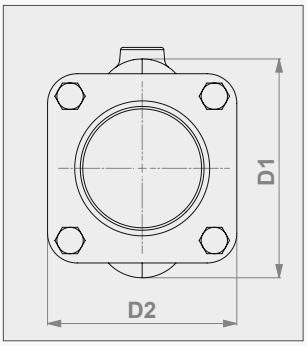


DN 65 – DN 100

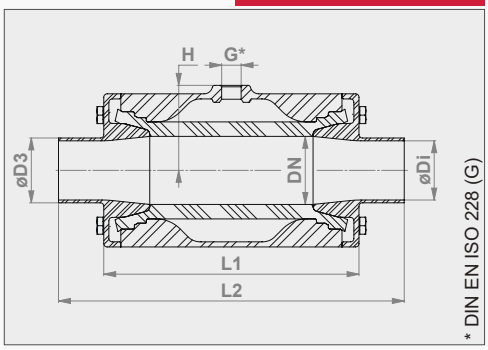

Vista esemplificativa / Exempl. view (DN 10 – DN 50)

## ► Tipo di raccordo
Raccordo a saldare secondo ASTM A554

## ► Corpo
DN 10 – 100: Acciaio inox (1.4408) (E)
DN 20 – 100: Alluminio (A)
DN 10 – 15: Plastica (POM) (P) naturale (→ Serie VMP)
DN 10 – 15: Plastica (POM) (P) cond. elettrico (→ Serie VMP)

## ► Coperchio / Raccordo a saldare
DN 10 – 100: Acciaio inox (1.4404) (E)

## ► Superficie valvola
**Acciaio inox:** Elettrolucidata, opaca
Pezzi in contatto con il prodotto:
DN 10 – 50 Ra 0,5
DN 65 – 100 Ra 0,8 *Altre su richiesta*
**Alluminio:** Rivestimento con poveri, RAL9006

**Per valvole a manicotto con certificazione EHEDG**
**→ Vedere serie VMCE**

## ► Connection type
Weld-on ends according to ASTM A554

## ► Body
DN 10 – 100: Stainless steel (1.4408) (E)
DN 20 – 100: Aluminum (A)
DN 10 – 15: Plastic (POM) (P) natural white (→ VMP series)
DN 10 – 15: Plastic (POM) (P) conductive (→ VMP series)

## ► Weld-on ends
DN 10 – 100: Stainless steel (1.4404) (E)

## ► Valve finish
**Stainless steel:** Electropolished, matt
Wetted parts:
DN 10 – 50 Ra 0,5
DN 65 – 150 Ra 0,8 *Others on request*
**Aluminum:** Powder-coated, RAL9006

**For pinch valves with EHEDG certification**
**→ see VMCE series**

| | | | | | | | | | | | (E) + (E) | (A) + (E) | (P) + (E) |
|---|---|---|---|---|---|---|---|---|---|---|---|---|---|
| DN (mm) | ø Di (mm) | D1 (mm) | D2 (mm) | ø D3 (mm) | L1 (mm) | L2 (mm) | L2 (inch) | G (inch) | H (mm) | [1] Vol. (l) / [1] vol. (l) (ca. / approx.) | Peso / Weight (kg) | Peso / Weight (kg) | Peso / Weight (kg) |
| 10 | 7,75 | 46 | 35 | 9,53 | 68 | 101,6 | 4 | G 1/8" | 23 | 0,03 | 0,5 | - | 0,2 |
| 15 | 9,40 | 56 | 47 | 12,70 | 85 | 127,0 | 5 | G 1/8" | 28 | 0,05 | 0,8 | - | 0,4 |
| 20 | 15,75 | 62 | 49 | 19,05 | 93 | 152,4 | 6 | G 1/8" | 32 | 0,07 | 1,0 | 0,6 | - |
| 25 | 22,10 | 72 | 57 | 25,40 | 110 | 152,4 | 6 | G 1/8" | 37 | 0,09 | 1,5 | 0,9 | - |
| 40 | 34,80 | 90 | 77 | 38,10 | 150 | 203,2 | 8 | G 1/4" | 50 | 0,22 | 2,6 | 1,7 | - |
| 50 | 47,50 | 110 | 88 | 50,80 | 175 | 228,6 | 9 | G 1/4" | 60 | 0,36 | 3,9 | 2,5 | - |
| 65 | 60,20 | 139 | 115 | 63,50 | 173 | 228,6 | 9 | G 1/4" | 74 | 0,44 | 4,3 | 3,5 | - |
| 80 | 72,90 | 173 | 133 | 76,20 | 213 | 279,4 | 11 | G 1/4" | 90 | 0,88 | 6,2 | 5,1 | - |
| 100 | 97,38 | 203 | 156 | 101,60 | 264 | 330,2 | 13 | G 1/4" | 107 | 1,80 | 11,6 | 7,5 | - |

[1] Volume = quantita' d'aria in posizione die valvola chiusa

[1] Volume = Control volume with closed sleeve

# Valvola a manicotto pneumatica – Raccordo filettato (M)
# Air operated Pinch Valve – Threaded spigot (M)

DIN 11851

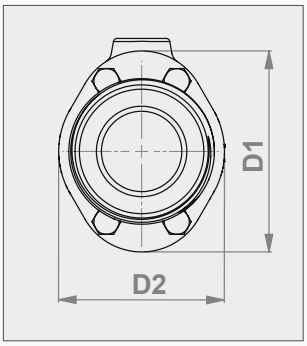


DN 25 – DN 50

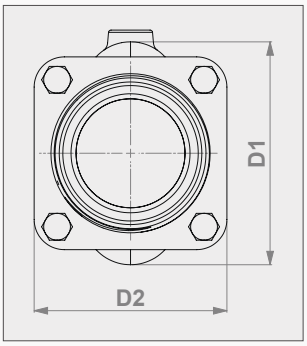


DN 65 – DN 100

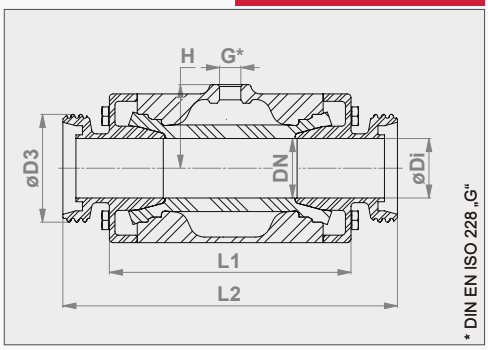

Vista esemplificativa / Exempl. view (DN 65 – DN 100)

## ► Tipo di raccordo
Raccordo filettato secondo DIN 11851

## ► Corpo
DN 10 – 100: Acciaio inox (1.4408) (E)
DN 20 – 100: Alluminio (A)
DN 10 – 15: Plastica (POM) (P) naturale (→ Serie VMP)
DN 10 – 15: Plastica (POM) (P) cond. elettrico (→ Serie VMP)

## ► Coperchio / Raccordo filettato
DN 10 – 100: Acciaio inox (1.4404) (E)

## ► Lunghezza d'ingombro valvola
DN 10: Secondo DIN EN 558 serie 27
DN 15 – 50: Secondo DIN EN 558 serie 1

## ► Superficie valvola
**Acciaio inox:** Elettrolucidata, opaca
Pezzi in contatto con il prodotto:
DN 10 – 50 Ra 0,5
DN 65 – 100 Ra 0,8 *Altre su richiesta*
**Alluminio:** Rivestimento con poveri, RAL9006

## ► Connection type
Threaded spigot according to DIN 11851

## ► Body
DN 10 – 100: Stainless steel (1.4408) (E)
DN 20 – 100: Aluminum (A)
DN 10 – 15: Plastic (POM) (P) natural white (→ VMP series)
DN 10 – 15: Plastic (POM) (P) conductive (→ VMP series)

## ► Threaded spigot
DN 10 – 100: Stainless steel (1.4404) (E)

## ► Valve face to face length
DN 10: Acc. to DIN EN 558 row 27
DN 15 – 50: Acc. to DIN EN 558 row 1

## ► Valve finish
**Stainless steel:** Electropolished, matt
Wetted parts:
DN 10 – 50 Ra 0,5
DN 65 – 150 Ra 0,8 *Others on request*
**Aluminum:** Powder-coated, RAL9006

| | | | | | | | | | | (E) + (E) | (A) + (E) | (P) + (E) |
|---|---|---|---|---|---|---|---|---|---|---|---|---|
| DN (mm) | ø Di (mm) | D1 (mm) | D2 (mm) | D3 | G (inch) | H (mm) | L1 (mm) | L2 (mm) | [1]Vol. (l) / [1] vol. (l) (ca. / approx.) | Peso / Weight (kg) | Peso / Weight (kg) | Peso / Weight (kg) |
| 10 | 10 | 46 | 35 | Rd28x1/8" | G 1/8" | 23 | 68 | 115 | 0,03 | 0,5 | - | 0,3 |
| 15 | 16 | 56 | 47 | Rd34x1/8" | G 1/8" | 28 | 85 | 130 | 0,05 | 0,9 | - | 0,5 |
| 20 | 20 | 62 | 49 | Rd44x1/6" | G 1/8" | 32 | 93 | 150 | 0,07 | 1,1 | 0,7 | - |
| 25 | 26 | 72 | 57 | Rd52x1/6" | G 1/8" | 37 | 110 | 160 | 0,09 | 1,6 | 1,1 | - |
| 32 | 32 | 80 | 66 | Rd58x1/6" | G 1/4" | 45 | 130 | 180 | 0,13 | 2,1 | 1,5 | - |
| 40 | 38 | 90 | 77 | Rd65x1/6" | G 1/4" | 50 | 150 | 200 | 0,22 | 2,8 | 1,9 | - |
| 50 | 50 | 110 | 88 | Rd78x1/6" | G 1/4" | 60 | 175 | 230 | 0,36 | 4,2 | 2,9 | - |
| 65 | 66 | 139 | 115 | Rd95x1/6" | G 1/4" | 74 | 173 | 296 | 0,44 | 4,8 | 4,1 | - |
| 80 | 81 | 173 | 133 | Rd110x1/4" | G 1/4" | 90 | 213 | 344 | 0,88 | 6,8 | 5,7 | - |
| 100 | 100 | 203 | 156 | Rd130x1/4" | G 1/4" | 107 | 264 | 413 | 1,80 | 12,6 | 8,5 | - |

[1] Volume = quantita' d'aria in posizione die valvola chiusa

[1] Volume = Control volume with closed sleeve



TEKNO UNO
TECNOLOGIE INDUSTRIALI

# Valvola a manicotto pneumatica – Raccordo filettato asettico (RM)
# Air operated Pinch Valve – Aseptic Threaded spigot (RM)

DIN 11864-1 (GS)

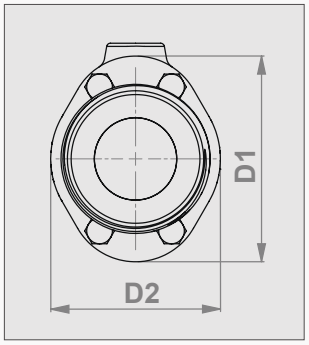


DN 10 – DN 50

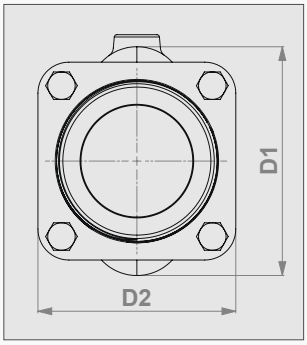


DN 65 – DN 100

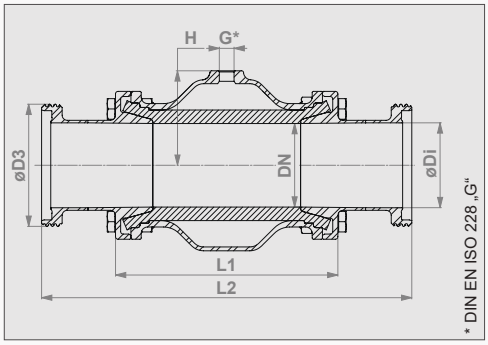

Vista esemplificativa / Exempl. view (DN 65 – DN 100)

## ► Tipo di raccordo
Raccordo filettato secondo DIN 11864-1 (GS)
*DIN 11853-1 (GS) su richiesta (→ Raccordo filettato igienico)*

## ► Corpo
DN 10 – 100: Ed Acciaio inox elstahl (1.4408) (E)
DN 20 – 100: Alluminio (A)
DN 10 – 15: Plastica (POM) (P) naturale (→ Serie VMP)
DN 10 – 15: Plastica (POM) (P) cond. elettrico (→ Serie VMP)

## ► Coperchio / Raccordo filettato
DN 10 – 100: Acciaio inox (1.4404) (E)

## ► Superficie valvola
**Acciaio inox:** Elettrolucidata, opaca
Pezzi in contatto con il prodotto:
DN 10 – 50 Ra 0,5
DN 65 – 100 Ra 0,8 *Altre su richiesta*
**Alluminio:** Rivestimento con poveri, RAL9006

**Per valvole a manicotto con certificazione EHEDG**
**→ Vedere serie VMCE**

## ► Connection type
Threaded spigot according DIN 11853-1 (GS)
*DIN 11853-1 (GS) on request (→ hygienic threaded spigot)*

## ► Body
DN 10 – 100: Stainless steel (1.4408) (E)
DN 20 – 100: Aluminum (A)
DN 10 – 15: Plastic (POM) (P) natural white (→ VMP series)
DN 10 – 15: Plastic (POM) (P) conductive (→ VMP series)

## ► Aseptic threaded spigot
DN 10 – 100: Stainless steel (1.4404) (E)

## ► Valve finish
**Stainless steel:** Electropolished, matt
Wetted parts:
DN 10 – 50 Ra 0,5
DN 65 – 100 Ra 0,8 *Others on request*
**Aluminum:** Powder-coated, RAL9006

**For pinch valves with EHEDG certification**
**→ see VMCE series**

| | | | | | | | | | | (E) + (E) | (A) + (E) |
|---|---|---|---|---|---|---|---|---|---|---|---|
| DN (mm) | ø Di (mm) | D1 (mm) | D2 (mm) | D3 | G (inch) | H (mm) | L1 (mm) | L2 (mm) | [1] Vol. (l) / [1] vol. (l) (ca. / approx.) | Peso / Weight (kg) | Peso / Weight (kg) |
| 10 | 10 | 46 | 35 | Rd28x1/8" | G 1/8" | 23 | 68 | 197 | 0,03 | 0,6 | - |
| 15 | 16 | 56 | 47 | Rd34x1/8" | G 1/8" | 28 | 85 | 222 | 0,05 | 1,0 | - |
| 20 | 20 | 62 | 49 | Rd44x1/6" | G 1/8" | 32 | 93 | 238 | 0,07 | 1,3 | 0,86 |
| 25 | 26 | 72 | 57 | Rd52x1/6" | G 1/8" | 37 | 110 | 251 | 0,09 | 1,8 | 1,22 |
| 32 | 32 | 80 | 66 | Rd58x1/6" | G 1/4" | 45 | 130 | 274 | 0,13 | 2,3 | 1,56 |
| 40 | 38 | 90 | 77 | Rd65x1/6" | G 1/4" | 50 | 150 | 286 | 0,22 | 3,0 | 2,04 |
| 50 | 50 | 110 | 88 | Rd78x1/6" | G 1/4" | 60 | 175 | 312 | 0,36 | 4,3 | 3,06 |
| 65 | 66 | 133 | 115 | Rd95x1/6" | G 1/4" | 74 | 173 | 336 | 0,44 | 5,1 | 4,10 |
| 80 | 81 | 166 | 133 | Rd110x1/4" | G 1/4" | 90 | 213 | 382 | 0,88 | 7,4 | 5,98 |
| 100 | 100 | 203 | 156 | Rd130x1/4" | G 1/4" | 107 | 264 | 433 | 1,80 | 13,0 | 8,80 |

[1] Volume = quantita' d'aria in posizione die valvola chiusa

[1] Volume = Control volume with closed sleeve

# Valvole a manicotto asettiche e igieniche Serie VMCE
# Aseptic and hygienic Pinch Valves of VMCE series

certificazione EHEDG certificated

Raccordo a saldare
Weld-on end

Morsetto presa asettico
Aseptic Tri-Clamp

Morsetto presa*
Tri-Clamp*

Flangia asettica
Aseptic Flange

Raccordo filettato asettico
Aseptic Threaded spigot

## Il sistema modulare flessibil
**Esecuzione asettica per processi igienici sicuri**

### ► Copriraccordo:

- Raccordo a saldare
- Flangia asettica
- Morsetto presa asettico
- Morsetto presa*
- Raccordo filettato assettico (Filettatura latte)

* Con relativa guarnizione. Vedere pagina 7 & 8.

## The flexible modular system
**Aseptic design for hygienic safe processes**

### ► Connections:

- Weld-on ends
- Aseptic Flange
- Aseptic Tri-Clamp
- Tri-Clamp*
- Aseptic Threaded Spigot (RJT)

* With appropriate seal. See pages 7 & 8

# Valvola a manicotto pneumatica Serie VMCE
# Air operated Pinch Valve VMCE Series

Le valvole a manicotto asettiche e igieniche della serie VMCE di AKO seducono per il loro design igienico.

L'eccezionale pulibilità, un sistema modulare flessibile, così come la lunga durata dei manicotti sono solo alcuni dei numerosi vantaggi che forniscono queste valvole a manicotto.

Montate all'interno della tubazione, esse possono essere utilizzate per svolgere una funzione di intercettazione „aperto-chiuso" a perfetta tenuta stagna oppure, in combinazione con una valvola proporzionale elettropneumatica, per la regolazione o il dosaggio grossolani di un flusso di prodotto.

Le valvole a manicotto pneumatiche della serie VMCE sono disponibili nei diametri nominali DN 10 – 150.

**Altresì disponibili:**
esecuzioni conduttive speciali per l'impiego in ambienti Ex delle zone 0, 1, 2, 20, 21 e 22.

## ► Certificazione EHEDG

Le valvole a manicotto si contraddistinguono perun
- design facile da pulire (compatibile CIP),
- sterilizzabile (compatibile SIP) und
- prova di batteri

secondo la certificazione EHEDG,
Tipo EL classe I &
Tipo EL asettico classe I.

Le valvole a manicotto VMCE sono inoltre raschiabili.
(compatibili RIP)

**Pressione d'esercizio/ del liquido max:** ~ 6 bar
**Pressione di comando/ chiusura max:** 8 bar
**Pressione differenziale:** 2 - 2,5 bar
*Variabile a seconda del diametro nominale*

**Le valvole a manicotto pneumatiche della serie VMCE rispondono a tutti i requisiti posti dalla norma sugli apparecchi a pressione PED 2014/68/EU.**

The AKO aseptic Pinch Valves of Series VMCE captivate by their sanitary design.

Excellent cleanability, a flexible modular system, as well as the longevity of the pinch valve sleeve are only three of the advantages of this Pinch Valve series.

Installed in pipes, they take either an absolutely tight open-close shut-off function or can be used with the help of an electro-pneumatic proportional valve for coarse control or dosage of a product stream.

The air operated Pinch Valves Series VMCE are available in nominal sizes DN 10 – 150.

**Also available:**
Special, conductive models suitable for use in areas at risk of explosions (Ex) in zones 0, 1, 2, 20, 21 and 22.

## ► EHEDG certified

The pinch valves are characterized by an
- easy-to-clean (CIP),
- sterilizable (SIP-capable), and
- bacteria-tight design

in accordance with EHEDG certification
Type EL Class I &
Type EL ASEPTIC Class I.

Furthermore, the VMCE pinch valves are piggable.
(RIP)

**Operating / medium pressure max.:** ~ 6 bar
**Control / closing pressure max.:** 8 bar
**Differential pressure:** 2 - 2.5 bar
*varies depending on diameter*

**The air operated Pinch Valves of VMCE series fulfill all requirements of the Pressure Equipment Directive 2014/68/EU.**

# Valvola a manicotto pneumatica – Raccordo a saldare (R)
# Air operated Pinch Valve – Weld-on ends (R)

DIN EN 10357 serie A

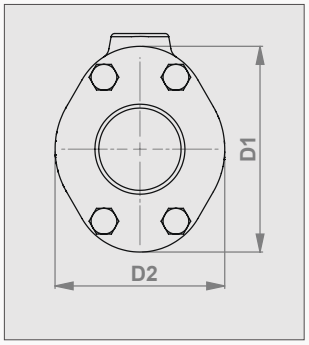


DN 10 – DN 50

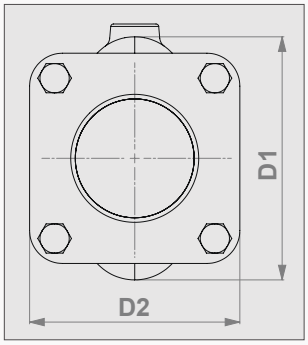


DN 65 – DN 100

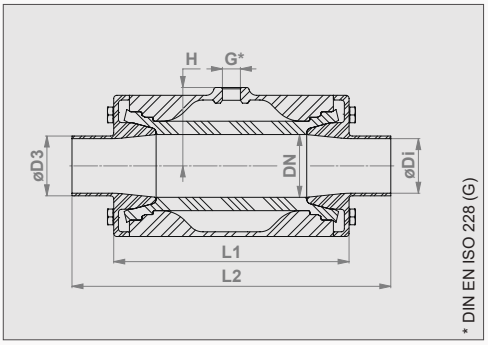

Vista esemplificativa / Exempl. view (DN 10 – DN 50)

## ► Tipo di raccordo
Raccordo a saldare secondo DIN EN 10357 serie A
*(in precedenza DIN 11850 serie 2)*

## ► Corpo
Acciaio inox (1.4408)

## ► Raccordo a saldare
Acciaio inox (1.4404)

## ► Manicotti
EPDM

## ► Lunghezza d'ingombro valvola
DN 10: Secondo DIN EN 558 serie 27
DN 15 – 50: Secondo DIN EN 12982 serie 61
DN 65 – 100: Secondo DIN EN 558 serie 7

## ► Superficie valvola
Acciaio inox: Elettrolucidata, opaca
Pezzi in contatto con il prodotto:
DN 10 – 50 Ra 0,5
DN 65 – 150 Ra 0,8 *Altri su richiesta*

## ► Connection type
Weld-on ends according to DIN EN 10357 Series A
*(formerly DIN 11850 row 2)*

## ► Body
Stainless steel (1.4408)

## ► Weld-on ends
Stainless steel (1.4404)

## ► Sleeve
EPDM

## ► Valve face to face length
DN 10: Acc. to DIN EN 558 row 27
DN 15 – 50: Acc. to DIN EN 12982 row 61
DN 65 – 100: Acc. to DIN EN 558 row 7

## ► Valve finish
Stainless steel: Electropolished, matt
Wetted parts:
DN 10 – 50 Ra 0,5
DN 65 – 150 Ra 0,8 *Others on request*

| DN (mm) | ø Di (mm) | D1 (mm) | D2 (mm) | ø D3 (mm) | L1 (mm) | L2 (mm) | G (inch) | H (mm) | [1] Vol. (l) / [1] vol. (l) (ca. / approx.) | Peso / Weight (kg) |
|---|---|---|---|---|---|---|---|---|---|---|
| 10 | 10 | 46 | 35 | 13x1,5 | 68 | 115 | G 1/8" | 23 | 0,03 | 0,5 |
| 15 | 16 | 56 | 47 | 19x1,5 | 85 | 140 | G 1/8" | 28 | 0,05 | 0,8 |
| 20 | 20 | 62 | 49 | 23x1,5 | 93 | 152 | G 1/8" | 32 | 0,07 | 1,0 |
| 25 | 26 | 72 | 57 | 29x1,5 | 110 | 165 | G 1/8" | 37 | 0,09 | 1,4 |
| 32 | 32 | 80 | 66 | 35x1,5 | 130 | 178 | G 1/4" | 45 | 0,13 | 1,9 |
| 40 | 38 | 90 | 77 | 41x1,5 | 150 | 190 | G 1/4" | 50 | 0,22 | 2,5 |
| 50 | 50 | 110 | 88 | 53x1,5 | 175 | 216 | G 1/4" | 60 | 0,36 | 3,8 |
| 65 | 66 | 133 | 115 | 70x2 | 173 | 216 | G 1/4" | 74 | 0,44 | 4,2 |
| 80 | 81 | 166 | 133 | 85x2 | 213 | 254 | G 1/4" | 90 | 0,88 | 6,0 |
| 100 | 100 | 203 | 156 | 104x2 | 264 | 305 | G 1/4" | 107 | 1,80 | 11,3 |
| 125 | 125 | 252 | 184 | 129x2 | 330 | 356 | G 1/4" | 130 | 2,70 | 24,6 |
| 150 | 150 | 301 | 257 | 154x2 | 406 | 436 | G 1/4" | 155 | 6,95 | 35,5 |

[1] Volume = quantita' d'aria in posizione die valvola chiusa

[1] Volume = Control volume with closed sleeve

# Valvola a manicotto pneumatica – Raccordo a saldare (RA)
# Air operated Pinch Valve – Weld-on ends (RA)

ASTM A554

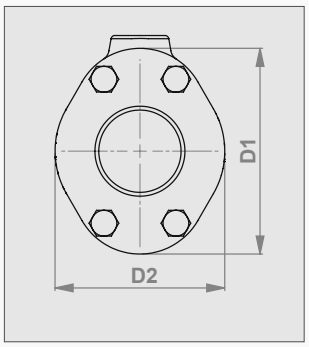


DN 10 – DN 50

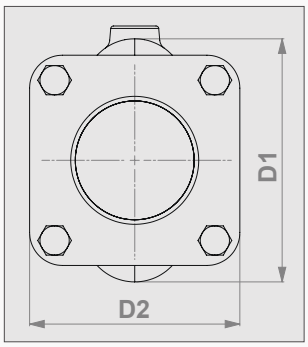


DN 65 – DN 100

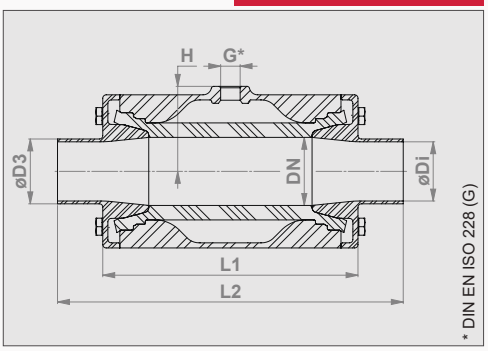

Vista esemplificativa / Exempl. view (DN 10 – DN 50)

### ► Tipo di raccordo
Raccordo a saldare secondo ASTM A554

### ► Corpo
Acciaio inox (1.4408)

### ► Raccordo a saldare
Acciaio inox (1.4404)

### ► Manicotti
EPDM

### ► Superficie valvola
Acciaio inox: Elettrolucidata, opaca

Pezzi in contatto con il prodotto:

DN 10 – 50 Ra 0,5

DN 65 – 100 Ra 0,8 *Altri su richiesta*

### ► Connection type
Weld-on ends according to ASTM A554

### ► Body
Stainless steel (1.4408)

### ► Weld-on ends
Stainless steel (1.4404)

### ► Sleeve
EPDM

### ► Valve finish
Stainless steel: Electropolished, matt

Wetted parts:

DN 10 – 50 Ra 0,5

DN 65 – 100 Ra 0,8 *Others on request*

| DN (mm) | ø Di (mm) | D1 (mm) | D2 (mm) | ø D3 (mm) | L1 (mm) | L2 (mm) | L2 (inch) | G (inch) | H (mm) | [1] Vol. (l) / [1] vol. (l) (ca. / approx.) | Peso / Weight (kg) |
|---|---|---|---|---|---|---|---|---|---|---|---|
| 10 | 7,75 | 46 | 35 | 9,53 | 68 | 101,6 | 4 | G 1/8" | 23 | 0,03 | 0,5 |
| 15 | 9,40 | 56 | 47 | 12,70 | 85 | 127,0 | 5 | G 1/8" | 28 | 0,05 | 0,8 |
| 20 | 15,75 | 62 | 49 | 19,05 | 93 | 152,4 | 6 | G 1/8" | 32 | 0,07 | 1,0 |
| 25 | 22,10 | 72 | 57 | 25,40 | 110 | 152,4 | 6 | G 1/8" | 37 | 0,09 | 1,5 |
| 40 | 34,80 | 90 | 77 | 38,10 | 150 | 203,2 | 8 | G 1/4" | 50 | 0,22 | 2,6 |
| 50 | 47,50 | 110 | 88 | 50,80 | 175 | 228,6 | 9 | G 1/4" | 60 | 0,36 | 3,9 |
| 65 | 60,20 | 133 | 115 | 63,50 | 173 | 228,6 | 9 | G 1/4" | 74 | 0,44 | 4,3 |
| 80 | 72,90 | 166 | 133 | 76,20 | 213 | 279,4 | 11 | G 1/4" | 90 | 0,88 | 6,2 |
| 100 | 97,38 | 203 | 156 | 101,60 | 264 | 330,2 | 13 | G 1/4" | 107 | 1,80 | 11,6 |

[1] Volume = quantita' d'aria in posizione die valvola chiusa

[1] Volume = Control volume with closed sleeve

# Valvola a manicotto pneumatica – Flangia asettica (RF)
# Air operated Pinch Valve – Aseptic Flange (RF)

DIN 11864-2 forma A (BF)

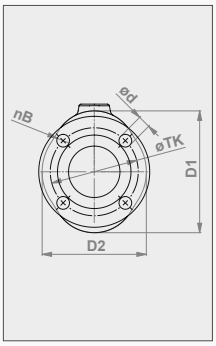


DN 10 – DN 50

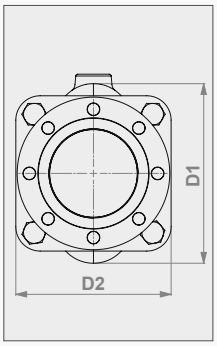


DN 65 – DN 100

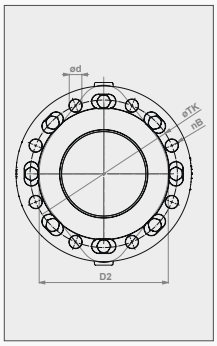


DN 125 – DN 150

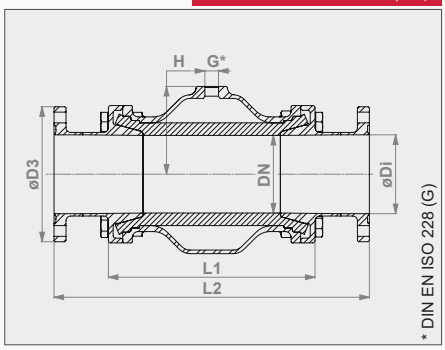

Vista esemplificativa / Exempl. view (DN 65 – DN 100)

## ► Tipo di raccordo
Raccordo a flangia secondo DIN 11864-2 forma A (BF)
*DIN 11853-2 (BF) su richiesta (→ Flangia igienica)*

## ► Corpo
Acciaio inox (1.4408)

## ► Flangia
Acciaio inox (1.4404)

## ► Manicotti
EPDM

## ► Superficie valvola
Acciaio inox: Elettrolucidata, opaca
Pezzi in contatto con il prodotto:
DN 10 – 50 Ra 0,5
DN 65 – 150 Ra 0,8 *Altri su richiesta*

## ► Connection type
Flange connection according to DIN 11864-2 form A (BF)
*DIN 11853-2 (BF) on request (→ hygienic flange)*

## ► Body
Stainless steel (1.4408)

## ► Flange
Stainless steel (1.4404)

## ► Sleeve
EPDM

## ► Valve finish
Stainless steel: Electropolished, matt
Wetted parts:
DN 10 – 50 Ra 0,5
DN 65 – 150 Ra 0,8 *Others on request*

| DN (mm) | Di (mm) | D1 (mm) | D2 (mm) | ø D3 (mm) | * nB | ø d (mm) | ø TK (mm) | L1 (mm) | L2 (mm) | G (inch) | H (mm) | ¹Vol. (l) / ¹vol. (l) (ca. / approx.) | Peso / Weight (kg) |
|---|---|---|---|---|---|---|---|---|---|---|---|---|---|
| 10 | 10 | 46 | 35 | 54 | 4 | 9 | 37 | 68 | 195 | G 1/8" | 23 | 0,03 | 0,9 |
| 15 | 16 | 56 | 47 | 59 | 4 | 9 | 42 | 85 | 220 | G 1/8" | 28 | 0,05 | 1,2 |
| 20 | 20 | 62 | 49 | 64 | 4 | 9 | 47 | 93 | 232 | G 1/8" | 32 | 0,07 | 1,5 |
| 25 | 26 | 72 | 57 | 70 | 4 | 9 | 53 | 110 | 245 | G 1/8" | 37 | 0,09 | 2,0 |
| 32 | 32 | 80 | 66 | 76 | 4 | 9 | 59 | 130 | 268 | G 1/4" | 45 | 0,13 | 2,5 |
| 40 | 38 | 90 | 77 | 82 | 4 | 9 | 65 | 150 | 280 | G 1/4" | 50 | 0,22 | 3,2 |
| 50 | 50 | 110 | 88 | 94 | 4 | 9 | 77 | 175 | 306 | G 1/4" | 60 | 0,36 | 4,7 |
| 65 | 66 | 133 | 115 | 113 | 8 | 9 | 95 | 173 | 324 | G 1/4" | 74 | 0,44 | 5,5 |
| 80 | 81 | 166 | 133 | 133 | 8 | 11 | 112 | 213 | 370 | G 1/4" | 90 | 0,88 | 7,9 |
| 100 | 100 | 203 | 156 | 159 | 8 | 11 | 137 | 264 | 421 | G 1/4" | 107 | 1,80 | 14,2 |
| 125 | 125 | 252 | 184 | 250 | 8 | 18 | 210 | 330 | 476 | G 1/4" | 130 | 2,70 | 28,0 |
| 150 | 150 | 301 | 257 | 285 | 8 | 22 | 240 | 406 | 556 | G 1/4" | 155 | 6,95 | 40,3 |

* N. fori
¹ Volume = quantita' d'aria in posizione die valvola chiusa

* Number of holes
¹ Volume = Control volume with closed sleeve

# Valvola a manicotto pneumatica – Morsetto presa asettico (RT)
# Air operated Pinch Valve – Aseptic Tri-Clamp (RT)

DIN 11864-3 (BKS)

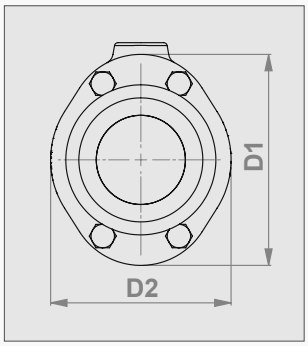


DN 10 – DN 50

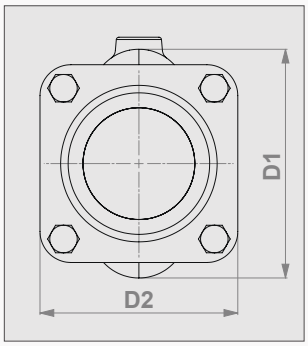


DN 65 – DN 100

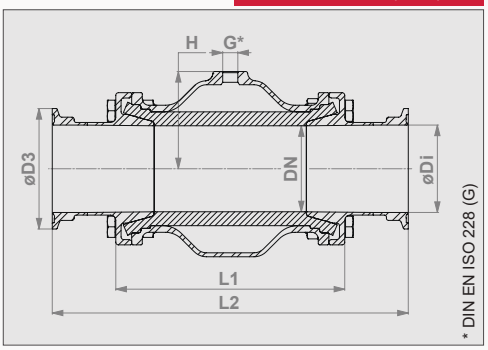

Vista esemplificativa / Exempl. view (DN 65 – DN 100)

### ► Tipo di raccordo
Raccordo con morsetto presa secondo DIN 11864-3 (BKS)
*DIN 11853-3 (BKS) su richiesta (→ Morsetto presa igienico)*

### ► Corpo
Acciaio inox (1.4408)

### ► Raccordo con morsetto presa
Acciaio inox (1.4404)

### ► Manicotti
EPDM

### ► Superficie valvola
Acciaio inox: Elettrolucidata, opaca
Pezzi in contatto con il prodotto:
DN 10 – 50 Ra 0,5
DN 65 – 100 Ra 0,8 *Altri su richiesta*

### ► Connection type
Tri-Clamp according DIN 11864-3 (BKS)
*DIN 11853-3 (BKS) on request (→ hygienic Tri-Clamp)*

### ► Body
Stainless steel (1.4408)

### ► Tri-Clamp
Stainless steel (1.4404)

### ► Sleeve
EPDM

### ► Valve finish
Stainless steel: Electropolished, matt
Wetted parts:
DN 10 – 50 Ra 0,5
DN 65 – 100 Ra 0,8 *Others on request*

| DN (mm) | ø Di (mm) | D1 (mm) | D2 (mm) | ø D3 (mm) | L1 (mm) | L2 (mm) | G (inch) | H (mm) | [1]Vol. (l) / [1]vol. (l) (ca. / approx.) | Peso / Weight (kg) |
|---|---|---|---|---|---|---|---|---|---|---|
| 10 | 10 | 46 | 35 | 34 | 68 | 191 | G 1/8" | 23 | 0,03 | 0,6 |
| 15 | 16 | 56 | 47 | 34 | 85 | 216 | G 1/8" | 28 | 0,05 | 0,9 |
| 20 | 20 | 62 | 49 | 50,5 | 93 | 228 | G 1/8" | 32 | 0,07 | 1,2 |
| 25 | 26 | 72 | 57 | 50,5 | 110 | 242 | G 1/8" | 37 | 0,09 | 1,6 |
| 32 | 32 | 80 | 66 | 50,5 | 130 | 266 | G 1/4" | 45 | 0,13 | 2,1 |
| 40 | 38 | 90 | 77 | 64 | 150 | 278 | G 1/4" | 50 | 0,22 | 2,7 |
| 50 | 50 | 110 | 88 | 77,5 | 175 | 305 | G 1/4" | 60 | 0,36 | 4,1 |
| 65 | 66 | 133 | 115 | 91 | 173 | 329 | G 1/4" | 74 | 0,44 | 4,7 |
| 80 | 81 | 166 | 133 | 106 | 213 | 371 | G 1/4" | 90 | 0,88 | 6,5 |
| 100 | 100 | 203 | 156 | 130 | 264 | 425 | G 1/4" | 107 | 1,80 | 12,0 |

[1] Volume = quantita' d'aria in posizione die valvola chiusa

[1] Volume = Control volume with closed sleeve

# Valvola a manicotto pneumatica – Morsetto presa (T)**
# Air operated Pinch Valve – Tri-Clamp (T)**

DIN 32676 serie A

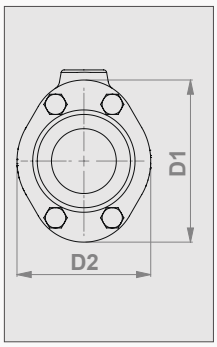


DN 10 – DN 50

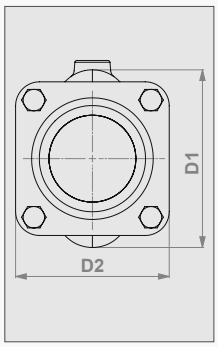


DN 65 – DN 100

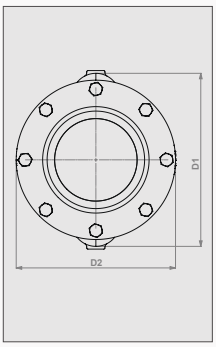


DN 125 – DN 150

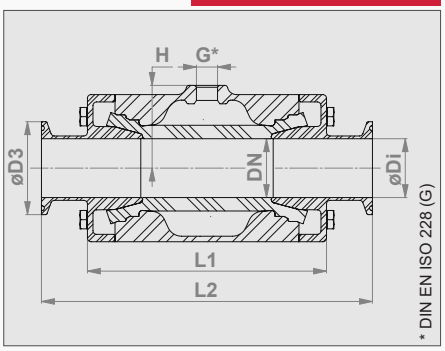

Vista esemplificativa / Exempl. view (DN 10 – DN 50)

## ► Tipo di raccordo
Raccordo con morsetto presa secondo DIN 32676 serie A**

## ► Corpo
Acciaio inox (1.4408)

## ► Raccordo con morsetto presa
Acciaio inox (1.4404)

## ► Manicotti
EPDM

## ► Superficie valvola
Acciaio inox: Elettrolucidata, opaca

Pezzi in contatto con il prodotto:

| | | |
|---|---|---|
| DN 10 – 50 | Ra 0,5 | |
| DN 65 – 150 | Ra 0,8 | *Altri su richiesta* |

** Quando nelle valvole a manicotto della serie VMCE vengono usati i morsetti presa (T), è obbligatorio installare una guarnizione della società Combifit International B.V.

La guarnizione non è inclusa nella dotazione della valvola a manicotto e deve essere acquistata e montata da parte dell'utente.

## ► Connection type
Tri-Clamp according to DIN 32676 row A**

## ► Body
Stainless steel (1.4408)

## ► Tri-Clamp
Stainless steel (1.4404)

## ► Sleeve
EPDM

## ► Valve finish
Stainless steel: Electropolished, matt

Wetted parts:

| | | |
|---|---|---|
| DN 10 – 50 | Ra 0,5 | |
| DN 65 – 150 | Ra 0,8 | *Others on request* |

** When using Tri-Clamps (T) in pinch valves of the VMCE series, it is mandatory to use a seal from the manufacturer Combifit International B.V.

The seal is not part of the pinch valve and must be purchased and installed independently.

| DN (mm) | ø Di (mm) | D1 (mm) | D2 (mm) | ø D3 (mm) | L1 (mm) | L2 (mm) | G (inch) | H (mm) | [1] Vol. (l) / [1] vol. (l) (ca. / approx.) | Peso / Weight (kg) |
|---|---|---|---|---|---|---|---|---|---|---|
| 10 | 10 | 46 | 35 | 34 | 68 | 115 | G 1/8" | 23 | 0,03 | 0,5 |
| 15 | 16 | 56 | 47 | 34 | 85 | 130 | G 1/8" | 28 | 0,05 | 0,9 |
| 20 | 20 | 62 | 49 | 34 | 93 | 150 | G 1/8" | 32 | 0,07 | 1,0 |
| 25 | 26 | 72 | 57 | 50,50 | 110 | 160 | G 1/8" | 37 | 0,09 | 1,5 |
| 32 | 32 | 80 | 66 | 50,50 | 130 | 180 | G 1/4" | 45 | 0,13 | 1,9 |
| 40 | 38 | 90 | 77 | 50,50 | 150 | 200 | G 1/4" | 50 | 0,22 | 2,6 |
| 50 | 50 | 110 | 88 | 64 | 175 | 230 | G 1/4" | 60 | 0,36 | 3,9 |
| 65 | 66 | 139 | 115 | 91 | 173 | 216 | G 1/4" | 74 | 0,44 | 4,3 |
| 80 | 81 | 173 | 133 | 106 | 213 | 254 | G 1/4" | 90 | 0,88 | 6,2 |
| 100 | 100 | 203 | 156 | 119 | 264 | 305 | G 1/4" | 107 | 1,80 | 11,4 |
| 125 | 120 | 252 | 184 | 155 | 330 | 390 | G 1/4" | 130 | 2,7 | 25,7 |
| 150 | 150 | 301 | 257 | 183 | 406 | 466 | G 1/4" | 155 | 6,95 | 36,7 |

[1] Volume = quantita' d'aria in posizione die valvola chiusa

[1] Volume = Control volume with closed sleeve



TEKNO UNO
TECNOLOGIE INDUSTRIALI

# Valvola a manicotto pneumatica – Morsetto presa (TA)**
# Air operated Pinch Valve – Tri-Clamp (TA)**

DIN 32676 serie C

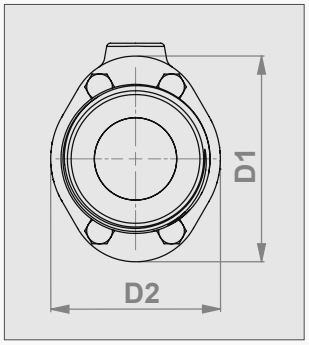


DN 10 – DN 50

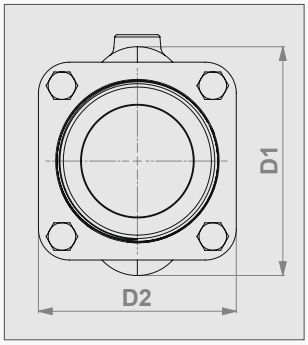


DN 65 – DN 100

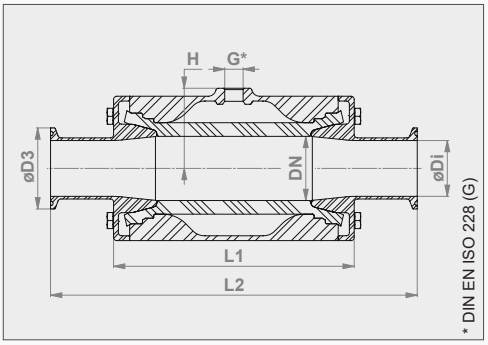

Vista esemplificativa / Exempl. view (DN 65 – DN 100)

### ► Tipo di raccordo
Raccordo con morsetto presa secondo DIN 32676 serie C**

### ► Corpo
Acciaio inox (1.4408)

### ► Raccordo con morsetto presa
Acciaio inox (1.4404)

### ► Manicotti
EPDM

### ► Superficie valvola
Acciaio inox: Elettrolucidata, opaca

Pezzi in contatto con il prodotto:

| | | |
|---|---|---|
| DN 10 – 50 | Ra 0,5 | |
| DN 65 – 100 | Ra 0,8 | *Altri su richiesta* |

** Quando nelle valvole a manicotto della serie VMCE vengono usati i morsetti presa (TA), è obbligatorio installare una guarnizione della società Combifit International B.V.

La guarnizione non è inclusa nella dotazione della valvola a manicotto e deve essere acquistata e montata da parte dell'utente.

### ► Connection type
Tri-Clamp according to DIN 32676 row C**

### ► Body
Stainless steel (1.4408)

### ► Tri-Clamp
Stainless steel (1.4404)

### ► Sleeve
EPDM

### ► Valve finish
Stainless steel: Electropolished, matt

Wetted parts:

| | | |
|---|---|---|
| DN 10 – 50 | Ra 0,5 | |
| DN 65 – 100 | Ra 0,8 | *Others on request* |

** When using Tri-Clamps (TA) in pinch valves of the VMCE series, it is mandatory to use a seal from the manufacturer Combifit International B.V.

The seal is not part of the pinch valve and must be purchased and installed independently.

| DN (mm) | ø Di (mm) | D1 (mm) | D2 (mm) | ø D3 (mm) | L1 (mm) | L2 (mm) | L2 (inch) | G (inch) | H (mm) | [1] Vol. (l) / [1] vol. (l) (ca. / approx.) | Peso / Weight (kg) |
|---|---|---|---|---|---|---|---|---|---|---|---|
| 10 | 7,75 | 46 | 35 | 25 | 68 | 114,3 | 4,5 | G 1/8" | 23 | 0,03 | 0,5 |
| 15 | 9,4 | 56 | 47 | 25 | 85 | 139,7 | 5,5 | G 1/8" | 28 | 0,05 | 0,8 |
| 20 | 15,75 | 62 | 49 | 25 | 93 | 152,4 | 6 | G 1/8" | 32 | 0,07 | 1,0 |
| 25 | 22,10 | 72 | 57 | 50,50 | 110 | 152,4 | 6 | G 1/8" | 37 | 0,09 | 1,5 |
| 40 | 34,8 | 90 | 77 | 50,50 | 150 | 228,6 | 9 | G 1/4" | 50 | 0,22 | 2,7 |
| 50 | 47,50 | 110 | 88 | 64 | 175 | 228,6 | 9 | G 1/4" | 60 | 0,36 | 4,0 |
| 65 | 60,20 | 139 | 115 | 77,50 | 173 | 228,6 | 9 | G 1/4" | 74 | 0,44 | 4,6 |
| 80 | 72,90 | 173 | 133 | 91 | 213 | 304,8 | 12 | G 1/4" | 90 | 0,88 | 6,4 |
| 100 | 97,38 | 203 | 156 | 119 | 264 | 355,6 | 14 | G 1/4" | 107 | 1,80 | 11,7 |

[1] Volume = quantita' d'aria in posizione die valvola chiusa

[1] Volume = Control volume with closed sleeve

# Valvola a manicotto pneumatica – Raccordo a filettato asettico (RM)
# Air operated Pinch Valve – Aseptic Threaded spigot (RM)

DIN 11864-1 (GS)

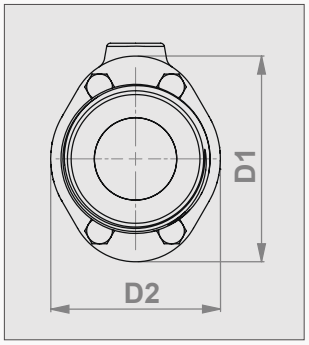


DN 10 – DN 50

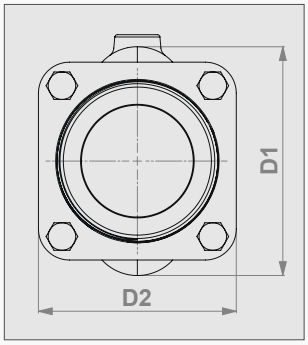


DN 65 – DN 100

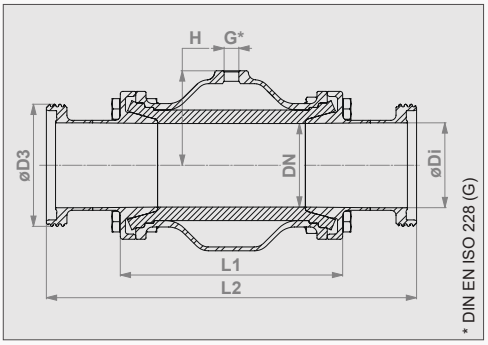

Vista esemplificativa / Exempl. view (DN 65 – DN 100)

### ► Tipo di raccordo
Raccordo a filettato secondo DIN 11864-1 (GS)
*DIN 11853-1 (GS) su richiesta (→ Raccordo filettato igienico)*

### ► Corpo
Acciaio inox (1.4408)

### ► Raccordo a filettato
Acciaio inox (1.4404)

### ► Manicotti
EPDM

### ► Superficie valvola
Acciaio inox: Elettrolucidata, opaca
Pezzi in contatto con il prodotto:
DN 10 – 50 Ra 0,5
DN 65 – 100 Ra 0,8 *Altri su richiesta*

### ► Connection type
Threaded spigot according DIN 11864-1 (GS)
*DIN 11853-1 (GS) on request (→ hygienic threaded spigot)*

### ► Body
Stainless steel (1.4408)

### ► Threaded spigot
Stainless steel 1.(4404)

### ► Sleeve
EPDM

### ► Valve finish
Stainless steel: Electropolished, matt
Wetted parts:
DN 10 – 50 Ra 0,5
DN 65 – 100 Ra 0,8 *Others on request*

| DN (mm) | ø Di (mm) | D1 (mm) | D2 (mm) | D3 | G (inch) | H (mm) | L1 (mm) | L2 (mm) | [1] Vol. (l) / [1] vol. (l) (ca. / approx.) | Peso / Weight (kg) |
|---|---|---|---|---|---|---|---|---|---|---|
| 10 | 10 | 46 | 35 | Rd28x1/8" | G 1/8" | 23 | 68 | 197 | 0,03 | 0,6 |
| 15 | 16 | 56 | 47 | Rd34x1/8" | G 1/8" | 28 | 85 | 222 | 0,05 | 1,0 |
| 20 | 20 | 62 | 49 | Rd44x1/6" | G 1/8" | 32 | 93 | 238 | 0,07 | 1,3 |
| 25 | 26 | 72 | 57 | Rd52x1/6" | G 1/8" | 37 | 110 | 251 | 0,09 | 1,8 |
| 32 | 32 | 80 | 66 | Rd58x1/6" | G 1/4" | 45 | 130 | 274 | 0,13 | 2,3 |
| 40 | 38 | 90 | 77 | Rd65x1/6" | G 1/4" | 50 | 150 | 286 | 0,22 | 3,0 |
| 50 | 50 | 110 | 88 | Rd78x1/6" | G 1/4" | 60 | 175 | 312 | 0,36 | 4,3 |
| 65 | 66 | 133 | 115 | Rd95x1/6" | G 1/4" | 74 | 173 | 336 | 0,44 | 5,1 |
| 80 | 81 | 166 | 133 | Rd110x1/4" | G 1/4" | 90 | 213 | 382 | 0,88 | 7,4 |
| 100 | 100 | 203 | 156 | Rd130x1/4" | G 1/4" | 107 | 264 | 433 | 1,80 | 13,0 |

[1] Volume = quantita' d'aria in posizione die valvola chiusa

[1] Volume = Control volume with closed sleeve

# Valvole pneumatica a manicotto Serie VMP-Compact

# Air operated Pinch Valves of VMP-Compact Series

DN10 - DN15

DN20 - DN25

DN32 - DN40

DN50

## Affidabile e economica!

**La soluzione valvola-compact per i prodotti abrasivi, liquidi, polveri, granulati, ecc.**

**Vantaggi:**

- Estremamente compatta
- Peso ridotto del 25%
- Conformita' alimentare
- Modello con protezione antiesplosione
- Eccellente resistenza ai raggi UV
- Passagigio pieno
- Ottima tenuta
- Nessuna infiltrazione
- Sostituzione semplice del manicotto

## Reliable and cost-effective!

**The compact valve solution for the shut off. For example dust, granule, powder, suspension, sewage, air venting etc.**

**Advantages:**

- Extremely compact
- Weight reduced by 25%
- Suitable for food applications
- Explosion protected design
- Excellent weather resistance
- Complete free passage
- No plugging
- 100% tight shut off
- Easy maintenance and re-sleeving

# Valvole pneumatica a manicotto - Raccordo a filettatura interna

# Air operated Pinch Valves - Internal Thread Connection

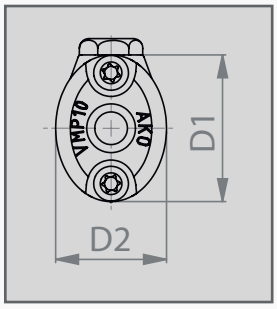


DN10 - DN15

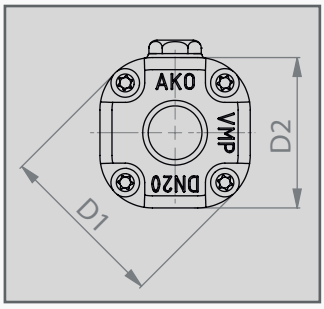


DN20 - DN25

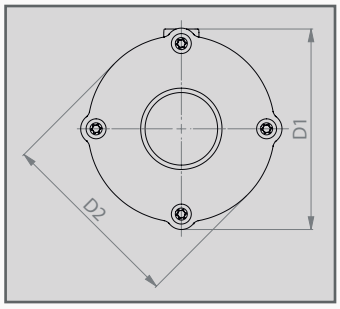


DN32 - DN40

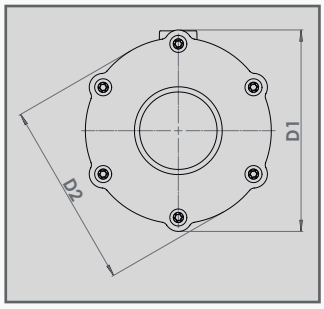


DN50

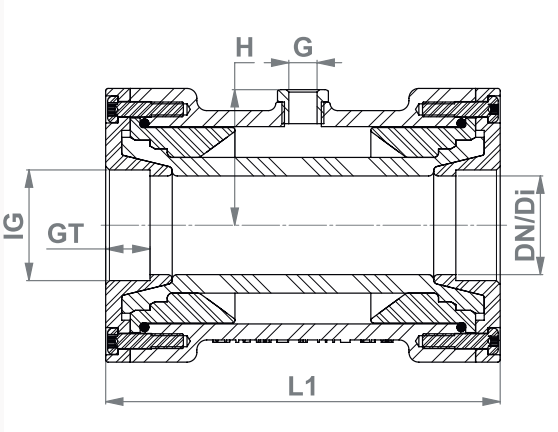


**Applicazioni:**
Trasporto pneumatico / Pigmenti e granulati / Industria di ceramica/ vetro/ plastica / Industria farmaceutica e alimentare / Dosaggio e pesatura / Impianti di aspirazione

**Industrial areas:**
Pneumatic conveying systems / pigments and granules/ ceramics/glass/plastic industry / pharmaceutical/food industry / extraction systems / dosing systems / filling and weighing systems / air venting systems

| DN/Di (mm) | IG (inch) | GT (mm) | L1 (mm) | D1 (mm) | D2 (mm) | G (inch) | H (mm) | PS max. (bar) | Vite screws | volume (ml)* (ca./approx.) | Peso** weight** (kg) |
|---|---|---|---|---|---|---|---|---|---|---|---|
| 10 | G ⅜" | 12 | 80 | 45 | 34 | G ⅛" | 27,5 | 6,0 | 4 | 30 | 0,12 |
| 15 | G ½" | 14 | 95 | 55 | 46 | G ⅛" | 32,5 | 6,0 | 4 | 40 | 0,31 |
| 20 | G ¾" | 17 | 103 | 63 | 56 | G ⅛" | 34,5 | 6,0 | 8 | 40 | 0,31 |
| 25 | G 1" | 17 | 120 | 75 | 70 | G ⅛" | 40,0 | 6,0 | 8 | 80 | 0,50 |
| 32 | G 1¼" | 18 | 135 | 98 | 90 | G ¼" | 48,0 | 4,5 | 8 | 150 | 0,66 |
| 40 | G 1½" | 18 | 160 | 111 | 103 | G ¼" | 55,0 | 4,5 | 8 | 300 | 0,97 |
| 50 | G 2" | 24 | 170 | 130 | 120 | G ¼" | 64,0 | 4,0 | 12 | 450 | 1,50 |

* Volumen = Steuermediumsvolumen bei geschlossener Manschette / Volume = Control volume with closed sleeve
** peso per valvole VMP con coperchio di acciaio inox: DN10=0,3 / DN15=0,4kg / weight for VMP valves w/stainless steel socket: DN10=0,3 / DN15=0,4kg

**Tipo di raccordo:**
Filettatura interna (DIN ISO 228) o NPT, altri tipi su richiesta.

**Materiali Corpo / raccordo filettato:**

| | |
|---|---|
| **POM bianco** | per una applicazione alimentare |
| **POM nero** | eccellente per applicazioni esterne |
| **POM antistatico** | per aree a rischio di esplosione |

****Per il diametro DN 10 + 15 sono disponibili raccordi filettati in acciaio inox (1.4404).*

**Manicotti:**
Gomma naturale (NR) antiabrasiva, NR alimentare, EPDM, NBR, IIR, CR, altri tipi su richiesta.

**Connection type:**
Internal Thread (DIN ISO 228) or NPT, others on request.

**Body / socket ends*****

| | |
|---|---|
| **POM natural white** | FDA approved |
| **POM black** | excellent weather resistance |
| **POM conductive** | for areas at risk of explosions |

****Stainless steel (1.4404) socket end covers available in nominal diameter 10+15.*

**Sleeves:**
Natural rubber (NR) anti-abrasive, NR food quality, EPDM, NBR, CSM, IIR, CR (neoprene), others on request.

# Valvole a manicotto pneumatiche serie VT

Esecuzione in alluminio con attacco per flangia autocisterna, DIN28459

# Air operated Pinch Valves of VT series

Aluminium design with semi-silo trailer connection acc. to DIN28459

- Passaggio di prodotto libero
- Tenuta ottimale
- Resistenza di attrito minima
- Nessuna ostruzione
- Peso ridotto
- Poca manutenzione

- Free passage
- Optimum tightness
- Low resistance
- No plugging
- Low weight
- Easy maintenance

**La soluzione ottimale per prodotti abrasivi, corrosivi e fibrosi come ad es. granulati, polveri, qualsiasi sostanza solida etc.**

**The ideal valve solution for abrasive, corrosive and fibrous products like granules, powders, solids of all kinds and so on.**

**Settori industriali:**

- Veicoli silo
- Semirimorchio silo
- Veicoli utilitari

**Industrial areas:**

- Silo-trailers
- Semi-trailers
- Haul trucks

# Valvole a manicotto pneumatiche serie VT

# Air operated Pinch Valves of VT series

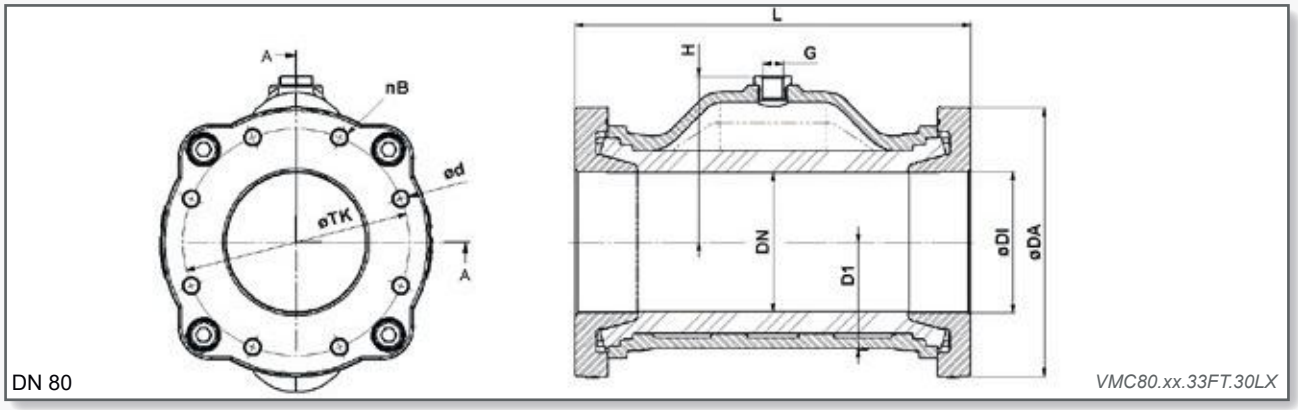


DN 80 — *VMC80.xx.33FT.30LX*

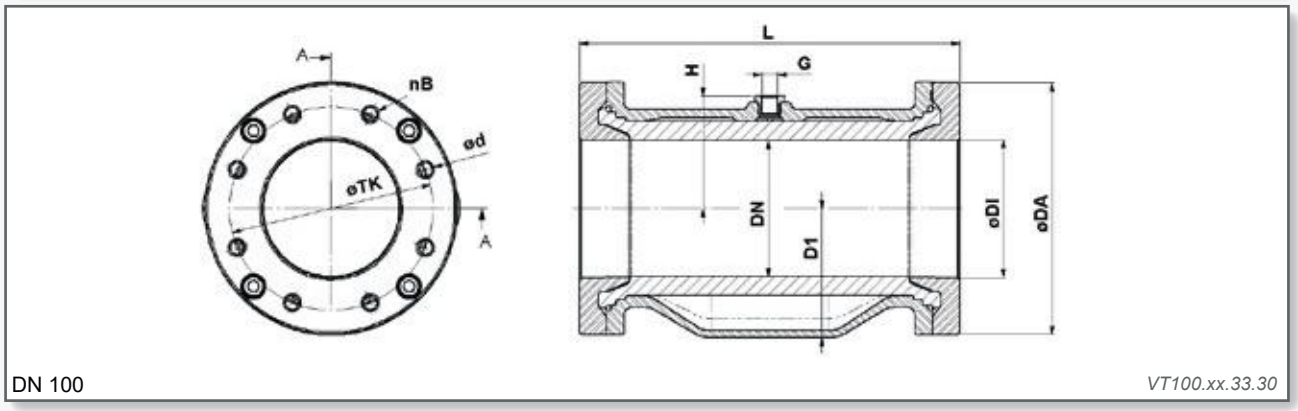


DN 100 — *VT100.xx.33.30*

| DN /DI (mm) | DA (mm) | D1 (mm) | d (mm) | nB | Viti screws | TK (mm) | L (mm) | H (mm) | G (mm) | PS max (bar) | Peso weight (kg) | Volumi (l)* Volume (l)* (ca./ approx) |
|---|---|---|---|---|---|---|---|---|---|---|---|---|
| 80 | 154,5 | 80 | M10x1,5 | 8 | 4 | 130 | 227 | 95 | G 1/4" | 6 | 4,1 | 0,88 |
| 100 | 185 | 100 | M12x1,75 | 8 | 4 | 150 | 280 | 83 | G 1/4" | 6 | 6,1 | 1,5 |

* Volumi = volumi del mezzo di controllo con manicotto chiuso / Volume = Control volume with closed sleeve

| | |
|---|---|
| Avvertenze per il montaggio: | Coppia di serraggio delle viti della controflangia autocisterna: max. 45 Nm.<br>Profondità di avvitamento nella flangia della valvola: max. 16 mm. |
| Installation note: | Tightening torque for the screws on the tank truck counterflange: max. 45 Nm.<br>Screw-in depth on valve flange: max. 16 mm. |

## Materiali:

**Corpo:** alluminio non verniciato, (DN80 verniciato)
**Flange:** alluminio non verniciato

**Manicotti:**
NR resistente all'abrasione, NR per alimenti, NR per alte temp., NBR, NBR per alimenti, EPDM, EPDM per alimenti, CR, IIR, CSM

**Accessori:**
valvole elettromagnetiche, interruttori a pressione, unità di sovracorrente, circuito di sicurezza, unità di vuoto etc.

*Altri accessori e informazioni dettagliate trovate nella ns/ scheda "Accessori per armature".*

## Materials:

**Valve body:** Aluminium unpainted, (DN80 painted)
**Flange:** Aluminium unpainted

**Sleeves:**
Natural rubber (NR) anti-abrasive, NR food quality, NR high temp., NBR, NBR food quality, EPDM, EPDM food quality, CR, IIR, CSM

**Accessories:**
Solenoid valves, pressure switch, safety arrangement, vacuum unit etc.

*Pinch Valve Accessories to be found on our data sheet "Pinch Valve Accessories".*



TEKNO UNO
TECNOLOGIE INDUSTRIALI

# Valvole a pinza meccaniche Serie OV

# Mechanical Pinch Valves of OV Series

*Regolate in sicurezza. . .*
*Safety regulated . . .*

## Valvole a pinza meccaniche: La soluzione di raccordo per il bloccaggio e la regolazione

Inoltre le stesse particelle più grandi di materiale solido vengono rivestite dal pinza estremamente resistente all'usura e alla corrosione delle valvole a pinza meccaniche e quindi bloccate in modo impermeabile.

**Esecuzione delle valvole:**
Come varianti di comando sono a disposizione un azionamento manuale attraverso un volantino o la variante automatica con cilindri pneumatici doppi/semplici.

## Mechanical Pinch Valves: Valve solution for isolation and regulation

Even larger solid particles are shut off by the sleeve, which is particularly resistant to abrasion and corrosion, hence shut off without leaks.

**Actuator variants:**
Actuator variants available include manual actuation by means of a hand wheel or the automatic variant with double or single-acting pneumatic cylinders.

# Valvole a pinza meccaniche

# Mechanical Pinch Valves

**La soluzione ottimale per prodotti abrasivi, corrosivi e fibrosi come ad es. granulati, polveri e liquidi con materiali solidi.**

**Funzione:**
La valvola a manicotto manuale si chiude con il volantino. La valvola a manicotto azionata pneumaticamente è chiusa dalla forza elastica e si apre con l'afflusso di aria. Inoltre è disponibile una valvola a manicotto con cilindro a doppia azione.

**Vantaggi:**
- Passaggio di prodotto libero,
- chiusura ermetica
- Tenuta ottimale
- Nessuna ostruzione
- Poca manutenzione

Funzione di sicurezza: in caso di mancanza di elettricità/aria la valvola di tipo PA/PA2 si chiude

**Modelli:**
Corpo e cilindro in alluminio, manicotti in vari materiali (es. gomma naturale antiabrasiva, neoprene, EPDM)

**Manutenzione:** Sostituzione dei manicotti e dei componenti semplice ed economica

**Corpo:** alluminio

**Manicotti:**
Gomma naturale e gomma sintetica
(es. NBR, CR, EPDM)
Manicotti per alimenti su richiesta.

**Misure della flangia:**
Conformi alla norma DIN EN 1092 PN10

**Settori industriali:**
- Sistemi di trasporto pneumatici
- Settore dei silos, del cemento
- Trattamento di pigmenti e granulati
- Industria della ceramica, del vetro e della plastica
- Trattamento delle acque reflue
- Industria del marmo, del granito etc.
- Conceria

**The valve solution for abrasive, corrosive and fibrous products, granulates, powders and slurries.**

**Valve function:**
The manual valve is closing with handwheel.
The pneumatic valve is normally spring closed, air to open.
Furthermore a pinch valve with double acting cylinders is available.

**Advantages:**
- free passage
- hermetic closing
- optimum tightness
- no plugging
- easy maintenance

safety function in the event of loss of energy/air of type PA/PA2

**Construction:**
Body and actuator aluminium, sleeves in various materials (e.g. natural rubber anti-abrasive, EPDM, neoprene)

**Maintenance:** The sleeves and other parts can be replaced easily

**Body:** Aluminium

**Sleeves:**
Natural rubber or synthetic elastomers
(i.e. NBR, CR, EPDM)
Sleeves in food grade on request.

**Flange dimensions:**
Acc. DIN EN 1092 PN10

**Industrial areas:**
- Pneumatic conveying systems
- Cement and fibrocement
- Pigment and granulates
- Ceramics-, glass-, plastic industry
- Sewage water and mud industry
- Marble- and granite industry etc
- Tannery

# Valvole a pinza meccaniche

# Mechanical Pinch Valves

## Serie OV - tipo M

### Valvola a manicotto con volantino

**Azionamento:**
manuale con volantino

**Meccanismo di apertura/chiusura:**
DN 15-50: ad azione singola
DN 65-250: a doppia azione

## OV series - type M

### Pinch Valve with handwheel

**Operation:**
Manual with handwheel

**Opening / closing mechanism:**
DN 15-50: single acting
DN 65-250: double acting

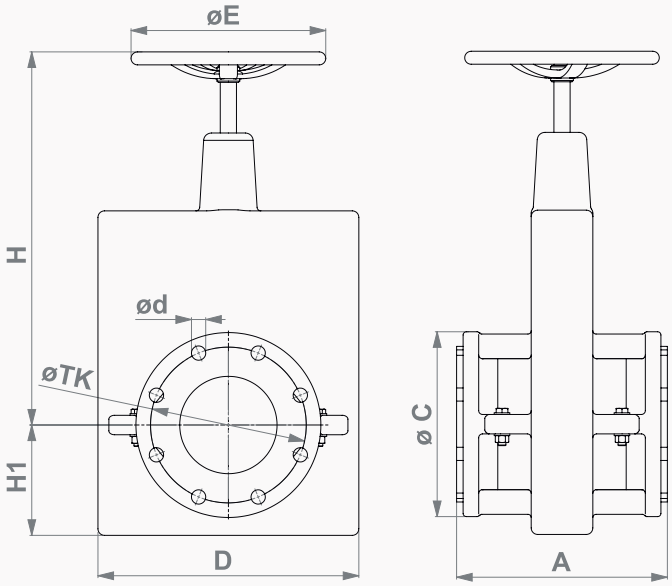


## OV-M DN 15-250

| DN | A | H | H1 | øC | D | øE | Viti (screws) | øTK (mm) | Ød (mm) | PS max (bar) | Peso Weight (kg) |
|---|---|---|---|---|---|---|---|---|---|---|---|
| 15 | 162 | 148 | 46 | 95 | 95 | 120 | 4 | 65 | 14 | 5 | 1,8 |
| 20 | 162 | 153 | 48 | 105 | 105 | 120 | 4 | 75 | 14 | 5 | 1,9 |
| 25 | 196 | 172 | 56 | 115 | 115 | 150 | 4 | 85 | 14 | 5 | 2,7 |
| 32 | 196 | 190 | 59 | 140 | 140 | 150 | 4 | 100 | 18 | 5 | 3,0 |
| 40 | 216 | 200 | 64 | 150 | 150 | 150 | 4 | 110 | 18 | 5 | 4,0 |
| 50 | 246 | 212 | 71 | 165 | 165 | 150 | 4 | 125 | 18 | 5 | 5,0 |
| 65 | 256 | 359 | 96 | 185 | 205 | 250 | 4 | 145 | 18 | 5 | 11,5 |
| 80 | 276 | 377 | 108 | 200 | 230 | 250 | 4 | 160 | 18 | 5 | 13,0 |
| 100 | 316 | 410 | 115 | 220 | 285 | 250 | 8 | 180 | 18 | 5 | 17,0 |
| 125 | 325 | 500 | 145 | 250 | 338 | 300 | 8 | 210 | 18 | 3 | 25,5 |
| 150 | 325 | 575 | 170 | 285 | 402 | 300 | 8 | 240 | 22 | 3 | 30,0 |
| 175 | 355 | 685 | 215 | 315 | 430 | 350 | 8 | 270 | 22 | 3 | 44,0 |
| 200 | 370 | 667 | 193 | 340 | 465 | 350 | 8 | 295 | 22 | 3 | 45,0 |
| 250 | 514 | 887 | 225 | 395 | 560 | 500 | 12 | 350 | 22 | 2 | 80,0 |

# Valvole a pinza meccaniche

# Mechanical Pinch Valves

## Serie OV - tipo PA/PA2

### Valvola a manicotto con azionamento pneumatico

La valvola è chiusa (forza elastica) e si apre con l'afflusso di aria (uno/due cilindri pneumatici, ad azione semplice)

**Corpo+cilindro:** alluminio

**Accessori:** valvole elettromagnetiche, interruttori a pressione, interruttori di fine corsa

## OV series - type PA/PA2

### Pinch Valve with pneumatic actuator

The valve is spring closed, air to open.
(one/two single acting pneumatic cylinder)

**Body+actuator:** Aluminium

**Accessories:**
Solenoid valve, pressure regulators, limit switches

## OV-PA/PA2 DN 15-200

| DN | A | H | øC | Viti (screws) | øTK (mm) | Ød (mm) | PS max (bar) | Peso Weight (kg) | Tipo / type |
|---|---|---|---|---|---|---|---|---|---|
| 15 | 162 | 238 | 95 | 4 | 65 | 14 | 5 | 3,8 | PA |
| 20 | 162 | 248 | 105 | 4 | 75 | 14 | 5 | 4,0 | PA |
| 25 | 196 | 291 | 115 | 4 | 85 | 14 | 5 | 5,0 | PA |
| 32 | 196 | 316 | 140 | 4 | 100 | 18 | 5 | 5,5 | PA |
| 40 | 216 | 345 | 150 | 4 | 110 | 18 | 3 | 11,0 | PA |
| 50 | 246 | 356 | 165 | 4 | 125 | 18 | 3 | 12,0 | PA |
| 65 | 256 | 372 | 185 | 4 | 145 | 18 | 3 | 20,0 | PA2 |
| 80 | 276 | 415 | 200 | 4 | 160 | 18 | 3 | 40,0 | PA2 |
| 100 | 316 | 436 | 220 | 8 | 180 | 18 | 3 | 42,0 | PA2 |
| 125 | 325 | 540 | 250 | 8 | 210 | 18 | 3 | 58,0 | PA2 |
| 150 | 325 | 510 | 285 | 8 | 240 | 22 | 3 | 62,0 | PA2 |
| 200 | 370 | 615 | 340 | 8 | 295 | 22 | 2 | 95,0 | PA2 |

* = vedere tipo M / see type M

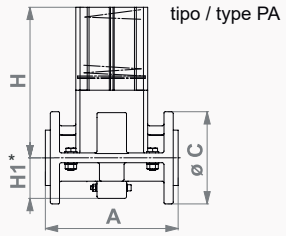


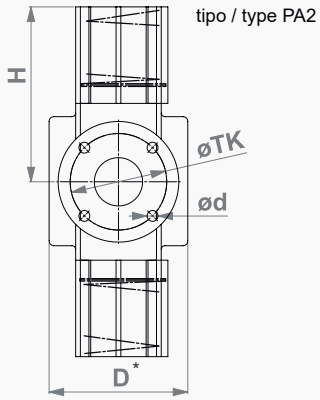




TEKNO UNO
TECNOLOGIE INDUSTRIALI

# Valvole a pinza meccaniche

# Mechanical Pinch Valves

## Serie OV - tipo P/P2

### Valvola a manicotto con azionamento pneumatico

La valvola viene azionata pneumaticamente con uno/due cilindri pneumatici a doppia azione.

**Corpo+cilindro:** alluminio

**Accessori:** valvole elettromagnetiche, interruttori a pressione, interruttori di fine corsa

## OV series - type P/P2

### Pinch Valve with pneumatic actuator

The valve is pneumatically operated with one / two pneumatic cylinder (double acting).

**Body+actuator:** Aluminium

**Accessories:**
Solenoid valve, pressure regulators, limit switches

## OV-P/P2 DN 15-250

| DN | A | B | C | Viti (screws) | TK* (mm) | d* (mm) | PS max (bar) | Peso Weight (kg) | Tipo / type |
|---|---|---|---|---|---|---|---|---|---|
| 15 | 162 | 147 | 95 | 4 | 65 | 14 | 5 | 2,5 | P |
| 20 | 162 | 149 | 105 | 4 | 75 | 14 | 5 | 2,7 | P |
| 25 | 196 | 151 | 115 | 4 | 85 | 14 | 5 | 3,5 | P |
| 32 | 196 | 163 | 140 | 4 | 100 | 18 | 5 | 3,6 | P |
| 40 | 216 | 245 | 150 | 4 | 110 | 18 | 5 | 7,0 | P |
| 50 | 246 | 256 | 165 | 4 | 125 | 18 | 5 | 7,5 | P |
| 65 | 256 | 220 | 185 | 4 | 145 | 18 | 5 | 15,0 | P2 |
| 80 | 276 | 290 | 200 | 4 | 160 | 18 | 5 | 30,0 | P2 |
| 100 | 316 | 300 | 220 | 8 | 180 | 18 | 5 | 33,0 | P2 |
| 125 | 325 | 361 | 250 | 8 | 210 | 18 | 5 | 45,0 | P2 |
| 150 | 325 | 396 | 285 | 8 | 240 | 22 | 5 | 50,0 | P2 |
| 200 | 370 | 452 | 340 | 8 | 295 | 22 | 4 | 84,0 | P2 |
| 250 | 524 | 695 | 395 | 12 | 350 | 22 | 2 | 160,0 | P2 |

* = vedere tipo M / see type M

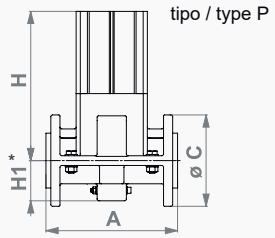


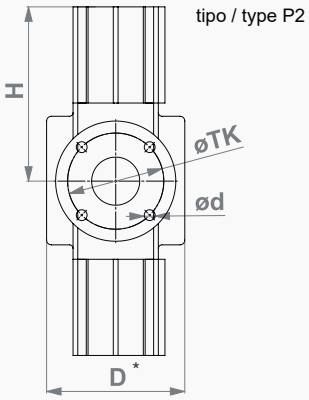

# VALVOLE COASSIALI

| Generalità | CXD Elettrovalvole coassiali 2/2 vie |
|---|---|
| Elettrovalvole 2/2 vie | Comando diretto |
| Pressione differenziale | 0-40 bar |
| Connessioni | Filettate |
| Funzione | NC - normalmente chiusa |
| | NA - normalmente aperta |
| Sistema costruttivo | Bilanciato in pressione con molla di posizionamento |
| Materiali corpo | Ottone, Acciaio inox |
| Tenute sede / dinamiche / statiche | FPM / PTFE / FPM verificare compatibilità con fluido |
| Fluidi | Gassosi - liquidi - contaminati - viscosi |
| Connessione elettrica | Connettore secondo DIN EN 175301-803 forma A, LED |

| Caratteristiche tecniche | CXD 10 | CXD 15 | CXD 20 | CXD 25 |
|---|---|---|---|---|
| Passaggio mm | DN 10 | DN 15 | DN 20 | DN 25 |
| Filettature | G 3/8 - NPT 3/8 | G 1/2 - NPT 1/2 | G 3/4 - NPT 3/4 | G 1 - NPT 1 |
| Fattore Kv A ⇨ B | 2,2 m³/h | 5,2 m³/h | 7,5 m³/h | 12,2 m³/h |
| Temperatura del fluido | -20 °C a +100 °C | -20 °C a +100 °C | -20 °C a +100 °C | -20 °C a +100 °C |
| Temperatura ambiente | -20 °C a+60 °C | -20 °C a +60 °C | -20 °C a +60 °C | -20 °C a +60 °C |
| Tempo di risposta apertura / chiusura | 45 ms / 70 ms | 60 ms / 130 ms | 105 ms / 150 ms | 150 ms / 190 ms |
| Grado vuoto | < $10^{-4}$ mbar•l•s$^{-1}$ | < $10^{-4}$ mbar•l•s$^{-1}$ | < $10^{-4}$ mbar•l•s$^{-1}$ | < $10^{-4}$ mbar•l•s$^{-1}$ |
| Direzione del flusso | A ⇨ B | A ⇨ B | A ⇨ B | A ⇨ B |
| | B ⇨ A (12 bar max.) | B ⇨ A (12 bar max.) | B ⇨ A (12 bar max.) | B ⇨ A (12 bar max.) |
| Tensione nominale | CC 24 V | CC 24 V | CC 24 V | CC 24 V |
| | CA 110 V / 230 V | CA 110 V / 230 V | CA 110 V / 230 V | CA 110 V / 230 V |
| Consumo | CC 1,45 A | CC 2,1 A | CC 2,2 A | CC 2,5 A |
| | CA 0,36 A / CA 0,18 A | CA 0,41 A / CA 0,24 A | CA 0,56 A / CA 0,26 A | CA 0,62 A / CA 0,30 A |
| Classe isolamento | H | H | H | H |
| Protezione | IP 65 | IP 65 | IP 65 | IP 65 |
| Inserzione | ED 100% | ED 100% | ED 100% | ED 100% |
| Dimensioni L1 / L2 | 145 mm / 50 mm | 173 mm / 70 mm | 193 mm / 80 mm | 212 mm / 90 mm |
| Dimensioni L3 / L4 | - / - | - / - | - / - | - / - |
| Peso | 1,7 kg | 3,7 kg | 5,4 kg | 7,1 kg |

| Accessori opzioni | Codice | | | |
|---|---|---|---|---|
| Staffe di fissaggio inox (coppia) | 1 3 4 5 7 5 | 1 3 4 5 7 6 | 1 3 4 5 7 7 | 1 3 4 5 7 8 |
| | | | | |

## Dimensioni

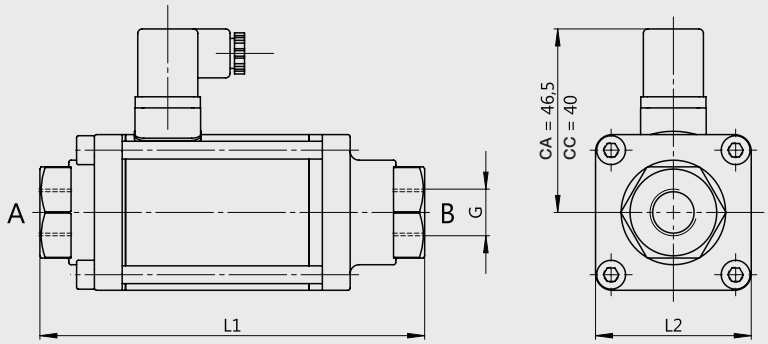


## Simboli

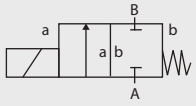


Funzione: NC
Normalmente chiusa

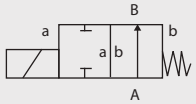


Funzione: NA
Normalmente aperta

## Codifica

9 _ _ _ 1

NC = 1
NA = 2

CA 110 V = 1
CA 230 V = 3
CC 24 V = 4

DN 10 G 3/8 = 1
DN 15 G 1/2 = 2
DN 20 G 3/4 = 3
DN 25 G1 = 4
DN 10 NPT 3/8 = 5
DN 15 NPT 1/2 = 6
DN 20 NPT 3/4 = 7
DN 25 NPT 1 = 8

Ottone = 1
Inox = 2



TEKNO UNO
TECNOLOGIE INDUSTRIALI

# CXD DR valvole coassiali 3/2

| Generalità | CXD DR Elettrovalvole coassiali 3/2 vie |
|---|---|
| Elettrovalvole 3/2 vie | Comando diretto |
| Pressione differenziale | 0-40 bar |
| Connessioni | Filettate |
| Funzione | NC - normalmente chiusa, flusso A ⇨ C |
| | NA - normalmente aperta, flusso A ⇨ B |
| Sistema costruttivo | Bilanciato in pressione con molla di posizionamento |
| Materiali corpo | Ottone |
| Tenute sede / dinamiche / statiche | FPM / PTFE / FPM verificare compatibilità con fluido |
| Fluidi | Gassosi - liquidi - contaminati - viscosi |
| Connessione elettrica | Connettore secondo DIN EN 175301-803 forma A, LED |

| Caratteristiche tecniche | CXD 10 DR | CXD 15 DR | CXD 20 DR | CXD 25 DR |
|---|---|---|---|---|
| Passaggio mm | DN 10 | DN 15 | DN 20 | DN 25 |
| Filettature | G 3/8 - NPT 3/8 | G 1/2 - NPT 1/2 | G 3/4 - NPT 3/4 | G 1 - NPT 1 |
| Fattore Kv A ⇨ B / A ⇨ C | 2,2 m³/h / 1,6 m³/h | 5,2 m³/h / 3,6 m³/h | 7,5 m³/h / 5,6 m³/h | 12,2 m³/h / 10,2 m³/h |
| Temperatura del fluido | -20 °C a +100 °C | -20 °C a +100 °C | -20 °C a +100 °C | -20 °C a +100 °C |
| Temperatura ambiente | -20 °C a +60 °C | -20 °C a +60 °C | -20 °C a +60 °C | -20 °C a +60 °C |
| Tempo di risposta apertura / chiusura | 45 ms / 70 ms | 60 ms / 130 ms | 105 ms / 150 ms | 150 ms / 190 ms |
| Grado vuoto | < $10^{-4}$ mbar•l•s$^{-1}$ | < $10^{-4}$ mbar•l•s$^{-1}$ | < $10^{-4}$ mbar•l•s$^{-1}$ | < $10^{-4}$ mbar•l•s$^{-1}$ |
| Direzione del flusso | A ⇨ B / A ⇨ C | A ⇨ B / A ⇨ C | A ⇨ B / A ⇨ C | A ⇨ B / A ⇨ C |
| | B ⇨ A (12 bar max.) | B ⇨ A (12 bar max.) | B ⇨ A (12 bar max.) | B ⇨ A (12 bar max.) |
| Tensione nominale | CC 24 V | CC 24 V | CC 24 V | CC 24 V |
| | CA 110 V / CA 230 V | CA 110 V / CA 230 V | CA 110 V / CA 230 V | CA 110 V / CA 230 V |
| Consumo | CC 1,45 A | CC 2,1 A | CC 2,2 A | CC 2,5 A |
| | CA 0,36 A / CA 0,18 A | CA 0,41 A / CA 0,24 A | CA 0,56 A / CA 0,26 A | CA 0,62 A / CA 0,30 A |
| Classe isolamento | H | H | H | H |
| Protezione | IP 65 | IP 65 | IP 65 | IP 65 |
| Inserzione | ED 100% | ED 100% | ED 100% | ED 100% |
| Dimensioni L1 / L2 | 166 mm / 50 mm | 200 mm / 70 mm | 229 mm / 80 mm | 249 mm / 90 mm |
| Dimensioni L3 / L4 | 37 mm / 32 mm | 60 mm / 38,5 mm | 72 mm / 45,5 mm | 80 mm / 48 mm |
| Peso | 2,0 kg | 4,1 kg | 6,0 kg | 8,1 kg |

| Accessori opzioni | Codice | | | |
|---|---|---|---|---|
| Staffe di fissaggio inox (coppia) | 1 3 4 5 7 5 | 1 3 4 5 7 6 | 1 3 4 5 7 7 | 1 3 4 5 7 8 |
| | | | | |

## Dimensioni

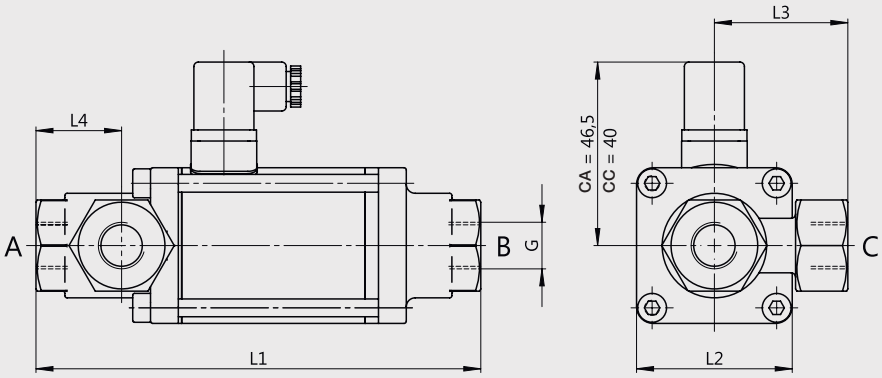


## Simboli

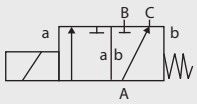


Funzione: NC
Normalmente chiusa

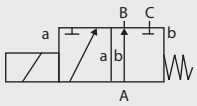


Funzione: NA
Normalmente aperta

## Codifica

9 _ _ _ 1 1

NC = 3
NA = 4

CA 110 V = 1
CA 230 V = 3
CC 24 V = 4

DN 10 G 3/8 = 1
DN 15 G 1/2 = 2
DN 20 G 3/4 = 3
DN 25 G1 = 4
DN 10 NPT 3/8 = 5
DN 15 NPT 1/2 = 6
DN 20 NPT 3/4 = 7
DN 25 NPT 1 = 8

**alta portata**
**design compatto**
**leggera**
**pressione bilanciata**
**flusso bidirezionale**
**esente da manutenzione**
**maggiore durata**

Le valvole FMX® sono caratterizzate da una portata elevata con un design compatto e un peso ridotto. La valvola a 2/2 vie controllata esternamente può essere azionata tramite una valvola pilota a 3/2 vie, nonché un gruppo di valvole. Con le sue tre scanalature a T, il cilindro pneumatico offre la possibilità di espandere in modo flessibile accessori come staffe di montaggio e finecorsa. La filettatura della vite a bussola è disponibile come variante di collegamento. La porta di ingresso è progettata per essere montata rapidamente e facilmente in un collettore a valvola attraverso una connessione intelligente.

## caratteristiche tecniche

| | | | | |
|---|---|---|---|---|
| **valvola 2/2 vie** | **comando esterno** | | | |
| **tipo** | **FMX-2** | **FMX-3** | **FMX-4** | **FMX-5** |
| **passaggio mm** | 10 | 15 | 20 | 25 |
| **connessioni** | G 3/8 \| G 1/2 | G 1/2 \| G 3/4 | G 3/4 \| G 1 | G 1 \| G 1 1/4 |
| **valore Kv in m3/h** | **3,7 \| 4,3** | **9,5 \| 9,5** | **15,4 \| 15,4** | **23,7 \| 23,7** |
| **peso kg** | 0,6 | 1,2 | 1,7 | 2,4 |
| **direzione del flusso** | A ⇨ B \| B ⇨ A | | | |
| **gamma pressione** | 0-16 bar \| 0-16 bar | | | |
| **funzione** | NC - normalmente chiusa 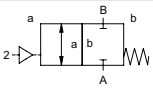 | | NO - normalmente aperta 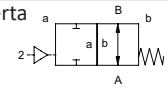 | |
| **sistema costruttivo** | bilanciato in pressione con molla di posizionamento | | | |
| **materiale del corpo** | 1.4301 acciaio inox (manifold alluminio) | | | |
| **tenute** | FKM / PTFE | | | |
| **vuoto** | < $10^{-4}$ mbar•l•$s^{-1}$ | | | |
| **fluido** | gassosi - liquidi | | | |
| **temperatura del fluido** | -20 to +120 °C (valvola in manifold -10 bis +120 °C, considerare tenute) | | | |
| **temperatura ambiente** | -20 to +80 °C (valvola in manifold -10 bis +80 °C) | | | |
| **numero di cicli 1/min** | 660 | 550 | 410 | 380 |
| **tempi di risposta in apertura ms** | 30 | 30 | 35 | 35 |
| **tempi di risposta in chiusura ms** | 35 | 40 | 60 | 70 |
| **controllo** | attuazione pneumatica, 3/2 valvola pilota opzionale | | | |
| **Connessione di pilotaggio** | G 1/8 | | | |
| **Pressione di azionamento** | NC 3-8 bar \| NO 4-8 bar | | | |
| **consumo d'aria cm3/azionamento** | 2 | 4 | 8 | 11 |

## accessori

| | | |
|---|---|---|
| **valvole pilota** | elettrovalvola pilota 3/2<br>portata 280 l/min<br>pressione 2-10 bar G 1/8<br>temperatura -10 a +50 °C | 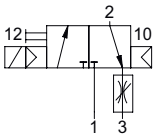 |
| **bobina / connettore elettrico** | Form B 24V DC - 4,8W \| 110V AC - 8,4W \| 230V AC - 7,9W<br>M12x1 Desina 24V DC - 4,8W<br>M12x1 VDMA 24V DC - 4,8W<br>protezione IP65<br>inserzione continua 100% | |
| **montaggio** | staffe di fissaggio | |
| **fine corsa magnetici** | magnetici, cavo 5 / 10 metri optional | |



TEKNO UNO TECNOLOGIE INDUSTRIALI

## dimensioni

| tipo | FMX-2 | FMX-3 | FMX-4 | FMX-5 |
|---|---|---|---|---|
| connessione G | 3/8 \| 1/2 | 1/2 \| 3/4 | 3/4 \| 1 | 1 \| 1 1/4 |
| SW mm | 27 | 36 | 41 | 50 |
| L1 mm | 110 | 130 | 150 | 160 |
| L2 mm | 42,5 | 52 | 60 | 66 |
| L3 mm | 48 | 57 | 64 | 71 |
| L4 mm | 20 | 25 | 28 | 33 |
| L5 mm | 25 | 30 | 30 | 30 |
| L6 mm | 6,5 | 8,5 | 8,5 | 8,5 |
| L7 mm | 33 | 45 | 47 | 51 |
| L8 mm | 24 | 31,5 | 33,5 | 37 |

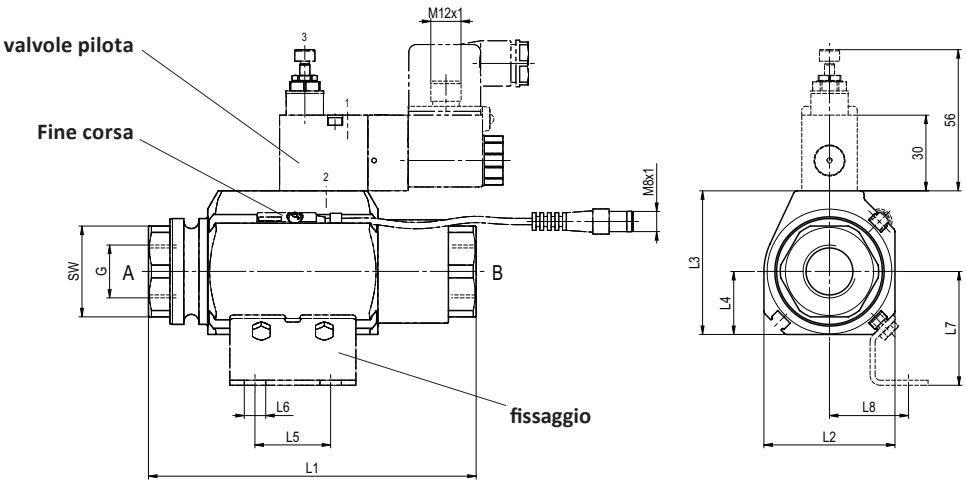


## manifold

| tipo | FMX-2 | FMX-3 | FMX-4 | FMX-5 |
|---|---|---|---|---|
| stazioni | 2 \| 3 \| 4 \| 5 | 2 \| 3 \| 4 \| 5 | 2 \| 3 \| 4 \| 5 | 2 \| 3 \| 4 \| 5 |
| connessione G | 1 | 1 1/4 | 1 1/2 | 2 |
| L9 mm | 123 \| 170 \| 217 \| 264 | 139 \| 195 \| 251 \| 307 | 150 \| 215 \| 280 \| 345 | 170 \| 245 \| 320 \| 395 |
| L10 mm | 38 | 41,5 | 42,5 | 47,5 |
| L11 mm | 47 | 56 | 65 | 75 |
| L12 mm | 152 | 187 | 213 | 236 |
| L13 mm | 53 | 59,5 | 71 | 75,5 |
| L14 mm | 50 | 55 | 70 | 75 |
| L15 mm | 30 | 30 | 33 | 38 |
| L16 mm | 21 | 28 | 33 | 38 |
| L17 mm | 8 | 8 | 10 | 11 |
| Ød | 6,6 (M6) | 6,6 (M6) | 9 (M8) | 11 (M10) |

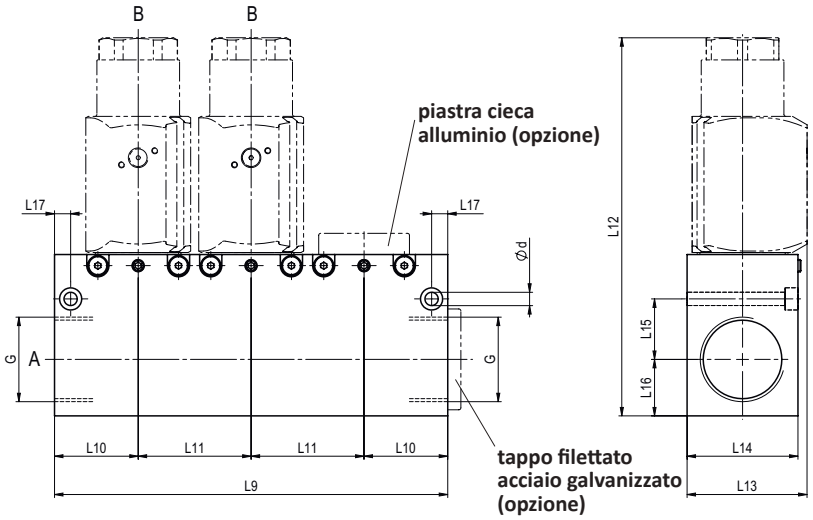

# valvole coassiali

## 2/2 vie a comando diretto

**serie MK / FK**

| | |
|---|---|
| valvola a 2/2 vie | |
| comando diretto | |
| passaggio | DN 10 - 80 |
| gamma pressione | PN 0 - 100 bar |
| connessione | filettata / flangiata |

funzione: **NC**
valvola normalmente chiusa

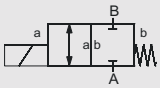


funzione: **NA**
valvola normalmente aperta

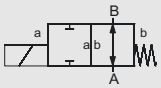


Il design tecnico delle valvole è basato sulle caratteristiche del fluido e dell'applicazione. Questo può portare a deviazioni dalle specifiche generali mostrate nella documentazione con riferimento al design, i materiali delle tenute e le caratteristiche.

## caratteristiche

| | |
|---|---|
| sistema costruttivo | bilanciato in pressione, con molla di posizionamento |
| funzione | NC - normalmente chiusa |
| | NA - normalmente aperta |
| materiale del corpo | ottone, acciaio zincato, ottone nichelato, acciaio nichelato, senza metalli non ferrosi, acciaio inox |
| tenute | NBR, PTFE, FPM, CR, EPDM, materiali selezionati in modo specifico |
| fluido | gassosi, liquidi, gelatinosi, alta viscosità, fangosi, poltacei, aggressivi |
| azionamento | CC bobina corrente continua |
| | CA bobina corrente continua, con raddrizzatore integrato / separato |
| tensione nominale | CC 24 V / CA 230 V |
| connessione elettrica | connettore secondo DIN EN 175301-803, forma A, LED |
| classe di isolamento | H 180°C |
| protezione | IP 65 |
| inserzione continua | ED 100 % |
| direzione del flusso | A ⇨ B |
| | B ⇨ A ($\Delta_p$ 16 bar max.) |
| vuoto | grado di perdita < $10^{-6}$ mbar·ls$^{-1}$ |
| | |
| | |
| esecuzioni speciali / accessori | filettature speciali, flange speciali, funzione NA, possibilità chiusura lenta, finecorsa, comando manuale, approvazioni, fissaggio, |
| | tensioni speciali, connettore M 12 x 1, custodia metallica |

## dati tecnici

| tipo co-ax | passaggio mm | connessione filettata | connessione flangiata | gamma pressione bar | valore Kv A ⇨ B | temperatura del fluido | temperatura ambiente | tempo di risposta ms apertura / chiusura |
|---|---|---|---|---|---|---|---|---|
| MK 10 | DN 10 | G 1/4 - G 3/4 | - | 0 - 16 / 40 | 2,5 m³/h | -30°C ... 120°C | -10°C ... 80°C | 25 / 25 |
| MK / FK 15 | DN 15 | G 3/8 - G 3/4 | PN 16 / 40 / 100 | 0 - 16 / 40 / 64 / 100 | 4,8 m³/h | -40°C ... 160°C | -40°C ... 80°C | 80 / 80 |
| MK / FK 20 | DN 20 | G 3/4 - G 1 1/4 | PN 16 / 40 / 100 | 0 - 16 / 40 / 64 / 100 | 7,4 m³/h | -40°C ... 160°C | -40°C ... 80°C | 110 / 110 |
| MK / FK 25 | DN 25 | G 1 - G 1 1/2 | PN 16 / 40 / 100 | 0 - 16 / 40 / 64 / 100 | 11,2 m³/h | -40°C ... 160°C | -40°C ... 80°C | 130 / 130 |
| MK / FK 32 | DN 32 | G 1 1/4 - G 1 1/2 | PN 16 / 40 / 100 | 0 - 16 / 40 / 64 / 100 | 14,1 m³/h | -40°C ... 160°C | -40°C ... 80°C | 440 / 250 |
| MK / FK 40 | DN 40 | G 1 1/2 - G 2 | PN 16 / 40 / 100 | 0 - 16 / 40 / 64 | 18,4 m³/h | -40°C ... 160°C | -40°C ... 80°C | 520 / 150 |
| MK / FK 50 | DN 50 | G 2 | PN 16 | 0 - 16 | 28,2 m³/h | -20°C ... 120°C | -20°C ... 80°C | 400 / 400 |
| FK 65 | DN 65 | - | PN 16 | 0 - 16 | 45,0 m³/h | -20°C ... 80°C | -20°C ... 80°C | 600 / 800 |
| FK 80 | DN 80 | - | PN 16 | 0 - 16 | 70,0 m³/h | -20°C ... 80°C | -20°C ... 80°C | 600 / 800 |

## scartamento

| tipo co-ax | connessione | standard | 1 finecorsa induttivo | 2 finecorsa induttivi | 1 finecorsa meccanico | comando manuale |
|---|---|---|---|---|---|---|
| MK 10 | filettata | 160,0 mm | 160,0 mm | - | - | - |
| MK / FK 15 | filettata / flangiata | 184,0 mm / 241,0 mm | 224,0 mm / 281,0 mm | 224,0 mm / 281,0 mm | 204,0 mm / 261,0 mm | 224,0 mm / 281,0 mm |
| MK / FK 20 | filettata / flangiata | 215,0 mm / 269,0 mm | 259,0 mm / 313,0 mm | 259,0 mm / 313,0 mm | 235,0 mm / 289,0 mm | 259,0 mm / 313,0 mm |
| MK / FK 25 | filettata / flangiata | 246,0 mm / 302,0 mm | 287,0 mm / 343,0 mm | 287,0 mm / 343,0 mm | 271,0 mm / 327,0 mm | 300,0 mm / 355,0 mm |
| MK / FK 32 | filettata / flangiata | 258,0 mm / 324,0 mm | 299,0 mm / 365,0 mm | 299,0 mm / 365,0 mm | 299,0 mm / 365,0 mm | 299,0 mm / 365,0 mm |
| MK / FK 40 | filettata / flangiata | 258,0 mm / 324,0 mm | 299,0 mm / 365,0 mm | 299,0 mm / 365,0 mm | 299,0 mm / 365,0 mm | 299,0 mm / 365,0 mm |
| MK / FK 50 | filettata / flangiata | 365,0 mm / 438,0 mm | 365,0 mm / 438,0 mm | 365,0 mm / 438,0 mm | 365,0 mm / 438,0 mm | 365,0 mm / 438,0 mm |
| FK 65 | flangiata | 551,0 mm | 551,0 mm | 551,0 mm | - | - |
| FK 80 | flangiata | 573,0 mm | 573,0 mm | 573,0 mm | - | - |



TEKNO UNO
TECNOLOGIE INDUSTRIALI

# valvole coassiali

## 3/2 vie a comando diretto

serie **MK / FK DR**

| | |
|---|---|
| valvola a 3/2 vie | |
| comando diretto | |
| passaggio | DN 10 - 80 |
| gamma pressione | PN 0 - 40 bar |
| connessione | filettata / flangiata |

funzione: NC
valvola normalmente chiusa

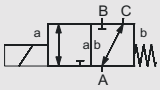


funzione: NA
valvola normalmente aperta

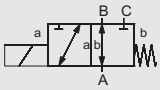


Il design tecnico delle valvole è basato sulle caratteristiche del fluido e dell'applicazione. Questo può portare a deviazioni dalle specifiche generali mostrate nella documentazione con riferimento al design, i materiali delle tenute e le caratteristiche.

## caratteristiche

| | |
|---|---|
| sistema costruttivo | bilanciato in pressione, con molla di posizionamento, senza interferenza delle vie |
| funzione | DR NC - normalmente chiusa (A ⇨ B) |
| | DR NA - normalmente aperta (A ⇨ B) |
| materiale del corpo | alluminio, ottone, acciaio zincato, ottone nichelato, acciaio nichelato, senza metalli non ferrosi, acciaio inox |
| tenute | NBR, PTFE, FPM, CR, EPDM, materiali selezionati in modo specifico |
| fluido | gassosi, liquidi, gelatinosi, alta viscosità, fangosi, poltacei, aggressivi |
| azionamento | CC bobina corrente continua |
| | CA bobina corrente continua, con raddrizzatore integrato / separato |
| tensione nominale | CC 24 V / CA 230 V |
| connessione elettrica | connettore secondo DIN EN 175301-803, forma A, LED |
| classe di isolamento | H 180°C |
| protezione | IP 65 |
| inserzione continua | ED 100 % |
| direzione del flusso | A ⇨ B / A ⇨ C |
| | B ⇨ A ($\Delta_p$ 16 bar max.) |
| vuoto | grado di perdita < $10^{-6}$ mbar·ls$^{-1}$ |
| | |
| | |
| esecuzioni speciali / accessori | filettature speciali, flange speciali, funzione NA, possibilità chiusura lenta, finecorsa, comando manuale, approvazioni, fissaggio, |
| | tensioni speciali, connettore M 12 x 1, custodia metallica |

## dati tecnici

| tipo co-ax | passaggio mm | connessione filettata | connessione flangiata | gamma pressione bar | valore Kv A ⇨ B | temperatura del fluido | temperatura ambiente | tempo di risposta ms apertura / chiusura |
|---|---|---|---|---|---|---|---|---|
| MK 10 DR | DN 10 | G 1/4 - G 3/4 | - | 0 - 16 / 25 | 2,6 m³/h | -30°C ... 120°C | -10°C ... 80°C | 40 / 25 |
| MK / FK 15 DR | DN 15 | G 3/8 - G 3/4 | PN 16 / 40 | 0 - 16 / 40 | 4,3 m³/h | -40°C ... 160°C | -40°C ... 80°C | 80 / 80 |
| MK / FK 20 DR | DN 20 | G 3/4 - G 1 1/4 | PN 16 / 40 | 0 - 16 / 40 | 6,7 m³/h | -40°C ... 160°C | -40°C ... 80°C | 110 / 110 |
| MK / FK 25 DR | DN 25 | G 1 - G 1 1/2 | PN 16 / 40 | 0 - 16 / 40 | 11,2 m³/h | -40°C ... 160°C | -40°C ... 80°C | 130 / 130 |
| MK / FK 32 DR | DN 32 | G 1 1/4 - G 1 1/2 | PN 16 / 40 | 0 - 16 / 40 | 14,1 m³/h | -40°C ... 160°C | -40°C ... 80°C | 440 / 250 |
| MK / FK 40 DR | DN 40 | G 1 1/2 - G 2 | PN 16 | 0 - 16 | 18,4 m³/h | -40°C ... 160°C | -40°C ... 80°C | 520 / 150 |
| MK / FK 50 DR | DN 50 | G 2 | PN 16 | 0 - 16 | 28,2 m³/h | -20°C ... 120°C | -20°C ... 80°C | 400 / 400 |
| FK 65 DR | DN 65 | - | PN 16 | 0 - 16 | 40,0 m³/h | -20°C ... 80°C | -20°C ... 80°C | 600 / 800 |
| FK 80 DR | DN 80 | - | PN 16 | 0 - 16 | 55,0 m³/h | -20°C ... 80°C | -20°C ... 80°C | 600 / 800 |

## scartamento

| tipo co-ax | connessione | standard | 1 finecorsa induttivo | 2 finecorsa induttivi | 1 finecorsa meccanico | comando manuale |
|---|---|---|---|---|---|---|
| MK 10 DR | filettata | 167,0 mm | - | - | - | - |
| MK / FK 15 DR | filettata / flangiata | 209,0 mm / 265,0 mm | 249,0 mm / 305,0 mm | 249,0 mm / 305,0 mm | 229,0 mm / 285,0 mm | 249,0 mm / 305,0 mm |
| MK / FK 20 DR | filettata / flangiata | 247,0 mm / 301,0 mm | 291,0 mm / 345,0 mm | 291,0 mm / 345,0 mm | 267,0 mm / 321,0 mm | 291,0 mm / 345,0 mm |
| MK / FK 25 DR | filettata / flangiata | 281,0 mm / 337,0 mm | 322,0 mm / 378,0 mm | 322,0 mm / 378,0 mm | 306,0 mm / 362,0 mm | 334,0 mm / 390,0 mm |
| MK / FK 32 DR | filettata / flangiata | 332,0 mm / 394,0 mm | 373,0 mm / 435,0 mm | 373,0 mm / 435,0 mm | 373,0 mm / 435,0 mm | 373,0 mm / 435,0 mm |
| MK / FK 40 DR | filettata / flangiata | 332,0 mm / 394,0 mm | 373,0 mm / 435,0 mm | 373,0 mm / 435,0 mm | 373,0 mm / 435,0 mm | 373,0 mm / 435,0 mm |
| MK / FK 50 DR | filettata / flangiata | 453,0 mm / 553,0 mm | 453,0 mm / 553,0 mm | 453,0 mm / 553,0 mm | 453,0 mm / 553,0 mm | 453,0 mm / 553,0 mm |
| FK 65 DR | flangiata | 585,0 mm | 585,0 mm | 585,0 mm | - | - |
| FK 80 DR | flangiata | 633,0 mm | 633,0 mm | 633,0 mm | - | - |

# valvole coassiali

## 2/2 vie a comando esterno

**tipo CFM**

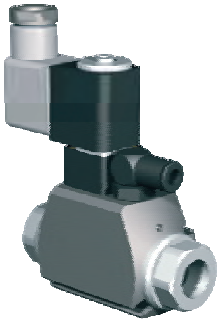

| | |
|---|---|
| valvola a 2/2 vie | |
| comando esterno | |
| passaggio | DN 8 |
| gamma pressione | PN 0 - 40 bar |
| connessione | filettata |

funzione: NC
valvola normalmente chiusa

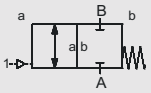


funzione: NA
valvola normalmente aperta

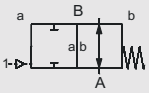


Il design tecnico delle valvole è basato sulle caratteristiche del fluido e dell'applicazione. Questo può portare a deviazioni dalle specifiche generali mostrate nella documentazione con riferimento al design, i materiali delle tenute e le caratteristiche.

## caratteristiche

| | |
|---|---|
| sistema costruttivo | bilanciato in pressione, con molla di posizionamento |
| funzione | NC - normalmente chiusa |
| | NA - normalmente aperta |
| materiale del corpo | alluminio |
| tenute | NBR, FPM, PE, PU, PTFE |
| fluido | emulsioni, oli, gas neutri |
| azionamento | pneumatico mediante EV pilota 3/2 |
| interfaccia valvola pilota | co-ax |
| tensione nominale | CC 24 V / CA 230 V |
| connessione elettrica valvola pilota | connettore secondo DIN EN 175301-803, forma B, LED |
| protezione | IP 65 |
| inserzione continua | ED 100 % |
| direzione del flusso | A ⇨ B |
| | B ⇨ A ( $\Delta_p$ 16 bar max.) |
| vuoto | grado di perdita < $10^{-6}$ mbar·l·s$^{-1}$ |
| | |
| | |
| | |
| esecuzioni speciali / accessori | funzione NA, finecorsa, comando manuale, fissaggio, tensioni speciali, bobina M 12 x 1, valvola pilota |
| | |

## dati tecnici

| tipo co-ax | passaggio mm | connessione filettata | connessione flangiata | gamma pressione bar | valore Kv A ⇨ B | temperatura del fluido | temperatura ambiente | tempo di risposta ms apertura / chiusura |
|---|---|---|---|---|---|---|---|---|
| CFM 08 | DN 8 | G 3/8 | - | 0 - 40 | 1,6 m³/h | -20°C ... 160°C | -20°C ... 160°C | 70 / 80 |

## scartamento

| tipo co-ax | connessione | standard | 1 finecorsa Reed | 2 finecorsa Reed | 1 finecorsa meccanico | comando manuale |
|---|---|---|---|---|---|---|
| CFM 08 | filettata | 80,0 mm | 80,0 mm | 80,0 mm | - | con valvola pilota |



TEKNO UNO
TECNOLOGIE INDUSTRIALI

# valvole coassiali

## 2/2 vie a comando esterno

**tipo MCF**

| | |
|---|---|
| valvola a 2/2 vie | |
| comando esterno | |
| passaggio | DN 8 |
| gamma pressione | PN 0 - 100 bar |
| connessione | filettata |

funzione: NC
valvola normalmente chiusa

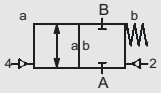


funzione: NA
valvola normalmente aperta

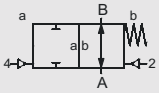


Il design tecnico delle valvole è basato sulle caratteristiche del fluido e dell'applicazione. Questo può portare a deviazioni dalle specifiche generali mostrate nella documentazione con riferimento al design, i materiali delle tenute e le caratteristiche.

## caratteristiche

| | |
|---|---|
| sistema costruttivo | bilanciato in pressione, con molla di posizionamento |
| funzione | NC - normalmente chiusa |
| | NA - normalmente aperta |
| materiale del corpo | alluminio |
| tenute | NBR, FPM, PTFE |
| fluido | emulsioni, oli, gas neutri |
| azionamento | pneumatico mediante EV pilota 5/2 |
| interfaccia valvola pilota | co-ax |
| tensione nominale | CC 24 V / CA 230 V |
| connessione elettrica valvola pilota | connettore secondo DIN EN 175301-803, forma B, LED |
| protezione | IP 65 |
| inserzione continua | ED 100 % |
| direzione del flusso | A ⇨ B |
| | B ⇨ A ( $\Delta_p$ 16 bar max.) |
| vuoto | grado di perdita < $10^{-6}$ mbar·l·s$^{-1}$ |
| | |
| | |
| | |
| esecuzioni speciali / accessori | funzione NA, finecorsa, comando manuale, fissaggio, tensioni speciali, bobina M 12 x 1, valvola pilota |
| | |

## dati tecnici

| tipo co-ax | passaggio mm | connessione filettata | connessione flangiata | gamma pressione bar | valore Kv A ⇨ B | temperatura del fluido | temperatura ambiente | tempo di risposta ms apertura / chiusura |
|---|---|---|---|---|---|---|---|---|
| MCF 08 | DN 8 | G 3/8 | - | 0 - 100 | 1,6 m³/h | -20°C ... 160°C | -20°C ... 160°C | 30-3000 / 30-3000 |

## scartamento

| tipo co-ax | connessione | standard | 1 finecorsa Reed | 2 finecorsa Reed | 1 finecorsa meccanico | comando manuale |
|---|---|---|---|---|---|---|
| MCF 08 | filettata | 120,0 mm | 120,0 mm | 120,0 mm | - | con valvola pilota |

# valvole coassiali

## 2/2 vie a comando esterno

**serie FCF-K**

| | |
|---|---|
| valvola a 2/2 vie | |
| comando esterno | |
| passaggio | DN 65 - 125 |
| gamma pressione | PN 0 - 40 bar |
| connessione | flangiata |

funzione: NC
valvola normalmente chiusa

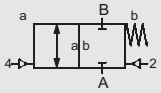


funzione: NA
valvola normalmente aperta

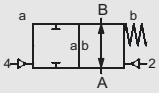


Il design tecnico delle valvole è basato sulle caratteristiche del fluido e dell'applicazione. Questo può portare a deviazioni dalle specifiche generali mostrate nella documentazione con riferimento al design, i materiali delle tenute e le caratteristiche.

## caratteristiche

| | |
|---|---|
| sistema costruttivo | bilanciato in pressione, con molla di posizionamento |
| funzione | NC - normalmente chiusa |
| | |
| materiale del corpo | alluminio |
| tenute | NBR, PU, PTFE, FPM, PE, materiali selezionati in modo specifico |
| fluido | emulsioni, oli, gas neutri |
| azionamento | pneumatico mediante EV pilota 5/2, idraulico mediante EV pilota 4/2 |
| interfaccia valvola pilota | NAMUR / ISO 1 |
| tensione nominale | CC 24 V / CA 230 V |
| connessione elettrica valvola pilota | connettore secondo DIN EN 175301-803, forma B, LED |
| protezione | IP 65 |
| inserzione continua | ED 100 % |
| direzione del flusso | A ⇨ B |
| | B ⇨ A ( $\Delta_p$ 16 bar max.) |
| vuoto | grado di perdita < $10^{-4}$ mbar·l·s$^{-1}$ |
| | |
| | |
| | |
| esecuzioni speciali / accessori | funzione NA, possibilità chiusura lenta, comando manuale, approvazioni, attacco sensore / manometro, |
| | tensioni speciali, bobina M 12 x 1, ATEX antideflagrante, valvola pilota |

## dati tecnici

| tipo co-ax | passaggio mm | connessione filettata | connessione flangiata | gamma pressione bar | valore Kv A ⇨ B | temperatura del fluido | temperatura ambiente | tempo di risposta ms apertura / chiusura |
|---|---|---|---|---|---|---|---|---|
| FCF-K 65 | DN 65 | - | PN 16 / 40 | 0 - 16 / 40 | 98,0 m³/h | -20°C ... 160°C | -20°C ... 160°C | 250-3000 / 400-3000 |
| FCF-K 80 | DN 80 | - | PN 16 / 40 | 0 - 16 / 40 | 122,0 m³/h | -20°C ... 160°C | -20°C ... 160°C | 300-3000 / 350-3000 |
| FCF-K 100 | DN 100 | - | PN 16 / 40 | 0 - 16 / 40 | 193,0 m³/h | -20°C ... 160°C | -20°C ... 160°C | 450-3000 / 300-3000 |
| FCF-K 125 | DN 125 | - | PN 16 / 40 | 0 - 16 / 40 | 221,0 m³/h | -20°C ... 160°C | -20°C ... 160°C | 700-3000 / 450-3000 |

## scartamento

| tipo co-ax | connessione | standard | 1 finecorsa induttivo | 2 finecorsa induttivi | 1 finecorsa meccanico | comando manuale |
|---|---|---|---|---|---|---|
| FCF-K 65 | flangiata | 170,0 mm | - | - | - | con valvola pilota |
| FCF-K 80 | flangiata | 180,0 mm | - | - | - | con valvola pilota |
| FCF-K 100 | flangiata | 240,0 mm | - | - | - | con valvola pilota |
| FCF-K 125 | flangiata | 300,0 mm | - | - | - | con valvola pilota |



TEKNO UNO
TECNOLOGIE INDUSTRIALI

# valvole coassiali

## 2/2 vie a comando esterno

serie **FCF**

| | |
|---|---|
| valvola a 2/2 vie | |
| comando esterno | |
| passaggio | DN 65 - 125 |
| gamma pressione | PN 0 - 40 bar |
| connessione | flangiata |

funzione: NC
valvola normalmente chiusa

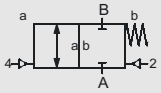


funzione: NA
valvola normalmente aperta

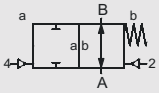


Il design tecnico delle valvole è basato sulle caratteristiche del fluido e dell'applicazione. Questo può portare a deviazioni dalle specifiche generali mostrate nella documentazione con riferimento al design, i materiali delle tenute e le caratteristiche.

## caratteristiche

| | |
|---|---|
| sistema costruttivo | bilanciato in pressione, con molla di posizionamento |
| funzione | NC - normalmente chiusa |
| | NA - normalmente aperta |
| materiale del corpo | alluminio |
| tenute | NBR, PU, PTFE, FPM, PE, materiali selezionati in modo specifico |
| fluido | emulsioni, oli, gas neutri |
| azionamento | pneumatico mediante EV pilota 5/2, idraulico mediante EV pilota 4/2 |
| interfaccia valvola pilota | NAMUR / ISO 1 |
| tensione nominale | CC 24 V / CA 230 V |
| connessione elettrica valvola pilota | connettore secondo DIN EN 175301-803, forma B, LED |
| protezione | IP 65 |
| inserzione continua | ED 100 % |
| direzione del flusso | A ⇨ B |
| | B ⇨ A ( $\Delta_p$ 16 bar max.) |
| vuoto | grado di perdita < $10^{-4}$ mbar·l·s$^{-1}$ |
| | |
| | |
| | |
| esecuzioni speciali / accessori | funzione NA, possibilità chiusura lenta, finecorsa, comando manuale, approvazioni, attacco sensore / manometro, |
| | tensioni speciali, bobina M 12 x 1, ATEX antideflagrante, valvola pilota |

## dati tecnici

| tipo co-ax | passaggio mm | connessione filettata | connessione flangiata | gamma pressione bar | valore Kv A ⇨ B | temperatura del fluido | temperatura ambiente | tempo di risposta ms apertura / chiusura |
|---|---|---|---|---|---|---|---|---|
| FCF 65 | DN 65 | - | PN 16 / 40 | 0 - 16 / 40 | 107,0 m³/h | -20°C ... 160°C | -20°C ... 160°C | 250-3000 / 400-3000 |
| FCF 80 | DN 80 | - | PN 16 / 40 | 0 - 16 / 40 | 133,0 m³/h | -20°C ... 160°C | -20°C ... 160°C | 300-3000 / 300-3000 |
| FCF 100 | DN 100 | - | PN 16 / 40 | 0 - 16 / 40 | 215,0 m³/h | -20°C ... 160°C | -20°C ... 160°C | 450-3000 / 300-3000 |
| FCF 125 | DN 125 | - | PN 16 / 40 | 0 - 16 / 40 | 227,0 m³/h | -20°C ... 160°C | -20°C ... 160°C | 700-3000 / 450-3000 |

## scartamento

| tipo co-ax | connessione | standard | 1 finecorsa induttivo | 2 finecorsa induttivi | 1 finecorsa meccanico | comando manuale |
|---|---|---|---|---|---|---|
| FCF 65 | flangiata | 240,0 mm | 240,0 mm | 240,0 mm | - | con valvola pilota |
| FCF 80 | flangiata | 260,0 mm | 260,0 mm | 260,0 mm | - | con valvola pilota |
| FCF 100 | flangiata | 350,0 mm | 350,0 mm | 350,0 mm | - | con valvola pilota |
| FCF 125 | flangiata | 400,0 mm | 400,0 mm | 400,0 mm | - | con valvola pilota |

# valvole coassiali

## 2/2 vie a comando esterno

serie **VMK / VFK**

| | |
|---|---|
| valvola a 2/2 vie | |
| comando esterno | |
| passaggio | DN 10 - 50 |
| gamma pressione | PN 0 - 100 bar |
| connessione | filettata / flangiata |

funzione: NC
valvola normalmente chiusa

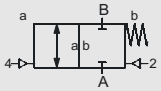


funzione: NA
valvola normalmente aperta

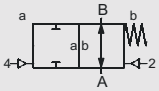


Il design tecnico delle valvole è basato sulle caratteristiche del fluido e dell'applicazione. Questo può portare a deviazioni dalle specifiche generali mostrate nella documentazione con riferimento al design, i materiali delle tenute e le caratteristiche.

## caratteristiche

| | |
|---|---|
| sistema costruttivo | bilanciato in pressione, con molla di posizionamento |
| funzione | NC - normalmente chiusa |
| | NA - normalmente aperta |
| materiale del corpo | ottone, acciaio zincato, ottone nichelato, acciaio nichelato, senza metalli non ferrosi, acciaio inox |
| tenute | NBR, PTFE, FPM, CR, EPDM, materiali selezionati in modo specifico |
| fluido | gassosi, liquidi, gelatinosi, alta viscosità, fangosi, poltacei, aggressivi |
| azionamento | pneumatico mediante EV pilota 5/2, idraulico mediante EV pilota 4/2 |
| interfaccia valvola pilota | NAMUR / ISO 1 |
| tensione nominale | CC 24 V / CA 230 V |
| connessione elettrica valvola pilota | connettore secondo DIN EN 175301-803, forma B, LED |
| protezione | IP 65 |
| inserzione continua | ED 100 % |
| direzione del flusso | A ⇨ B |
| | B ⇨ A ( $\Delta_p$ 16 bar max.) |
| vuoto | grado di perdita < $10^{-6}$ mbar·ls$^{-1}$ |
| | |
| | |
| | |
| esecuzioni speciali / accessori | filettature speciali, flange speciali, funzione NA, possibilità chiusura lenta, connessione per lavaggio, finecorsa, comando manuale, |
| | foro rilevamento perdite, approvazioni, fissaggio, tensioni speciali, bobina M 12 x 1, ATEX antideflagrante, valvola pilota |

## dati tecnici

| tipo co-ax | passaggio mm | connessione filettata | connessione flangiata | gamma pressione bar | valore Kv A ⇨ B | temperatura del fluido | temperatura ambiente | tempo di risposta ms apertura / chiusura |
|---|---|---|---|---|---|---|---|---|
| VMK 10 | DN 10 | G 1/4 - G 3/4 | - | 0 - 16 / 40 / 64 | 2,5 m³/h | -20°C ... 160°C | -20°C ... 160°C | 30-3000 / 50-3000 |
| VMK / VFK 15 | DN 15 | G 3/8 - G 3/4 | PN 16 / 40 / 100 | 0 - 16 / 40 / 64 / 100 | 5,7 m³/h | -20°C ... 160°C | -20°C ... 160°C | 50-3000 / 50-3000 |
| VMK / VFK 20 | DN 20 | G 3/4 - G 1 1/4 | PN 16 / 40 / 100 | 0 - 16 / 40 / 64 / 100 | 8,8 m³/h | -20°C ... 160°C | -20°C ... 160°C | 50-3000 / 50-3000 |
| VMK / VFK 25 | DN 25 | G 1 - G 1 1/2 | PN 16 / 40 / 100 | 0 - 16 / 40 / 64 / 100 | 13,3 m³/h | -20°C ... 160°C | -20°C ... 160°C | 50-3000 / 50-3000 |
| VMK / VFK 32 | DN 32 | G 1 1/4 - G 1 1/2 | PN 16 / 40 / 100 | 0 - 16 / 40 / 64 / 100 | 20,0 m³/h | -20°C ... 160°C | -20°C ... 160°C | 100-3000 / 100-3000 |
| VMK / VFK 40 | DN 40 | G 1 1/2 - G 2 | PN 100 | 0 - 64 / 100 | 31,0 m³/h | -20°C ... 160°C | -20°C ... 160°C | 100-3000 / 100-3000 |
| VMK / VFK 50 | DN 50 | G 2 | PN 64 / 100 | 0 - 64 / 100 | 43,0 m³/h | -20°C ... 160°C | -20°C ... 160°C | 150-3000 / 150-3000 |

## scartamento

| tipo co-ax | connessione | standard | 1 finecorsa induttivo | 2 finecorsa induttivi | 1 finecorsa meccanico | comando manuale |
|---|---|---|---|---|---|---|
| VMK 10 | filettata | 160,0 mm | 180,0 mm | 180,0 mm | - | con valvola pilota |
| VMK / VFK 15 | filettata / flangiata | 186,0 mm / 243,0 mm | 212,0 mm / 269,0 mm | 212,0 mm / 269,0 mm | 206,0 mm / 263,0 mm | con valvola pilota |
| VMK / VFK 20 | filettata / flangiata | 216,0 mm / 270,0 mm | 235,0 mm / 289,0 mm | 235,0 mm / 289,0 mm | 237,0 mm / 291,0 mm | con valvola pilota |
| VMK / VFK 25 | filettata / flangiata | 246,0 mm / 302,0 mm | 260,0 mm / 316,0 mm | 260,0 mm / 316,0 mm | 270,0 mm / 326,0 mm | con valvola pilota |
| VMK / VFK 32 | filettata / flangiata | 269,0 mm / 325,0 mm | 276,0 mm / 332,0 mm | 276,0 mm / 332,0 mm | 304,0 mm / 360,0 mm | con valvola pilota |
| VMK / VFK 40 | filettata / flangiata | 312,0 mm / 385,0 mm | 312,0 mm / 385,0 mm | 312,0 mm / 385,0 mm | - | con valvola pilota |
| VMK / VFK 50 | filettata / flangiata | 312,0 mm / 385,0 mm | 312,0 mm / 385,0 mm | 312,0 mm / 385,0 mm | - | con valvola pilota |



TEKNO UNO
TECNOLOGIE INDUSTRIALI

# valvole coassiali

## 3/2 vie a comando esterno

serie **VMK / VFK DR**

| | |
|---|---|
| valvola a 3/2 vie | |
| comando esterno | |
| passaggio | DN 10 - 50 |
| gamma pressione | PN 0 - 100 bar |
| connessione | filettata / flangiata |

funzione: NC
valvola normalmente chiusa

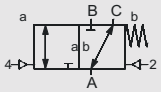


funzione: NA
valvola normalmente aperta

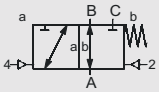


Il design tecnico delle valvole è basato sulle caratteristiche del fluido e dell'applicazione. Questo può portare a deviazioni dalle specifiche generali mostrate nella documentazione con riferimento al design, i materiali delle tenute e le caratteristiche.

## caratteristiche

| | |
|---|---|
| sistema costruttivo | bilanciato in pressione, con molla di posizionamento, senza interferenza delle vie |
| funzione | DR NC - normalmente chiusa (A ⇨ B) |
| | DR NA - normalmente aperta (A ⇨ B) |
| materiale del corpo | ottone, acciaio zincato, ottone nichelato, acciaio nichelato, senza metalli non ferrosi, acciaio inox |
| tenute | NBR, PTFE, FPM, CR, EPDM, materiali selezionati in modo specifico |
| fluido | gassosi, liquidi, gelatinosi, alta viscosità, fangosi, poltacei, aggressivi |
| azionamento | pneumatico mediante EV pilota 5/2, idraulico mediante EV pilota 4/2 |
| interfaccia valvola pilota | NAMUR / ISO 1 |
| tensione nominale | CC 24 V / CA 230 V |
| connessione elettrica valvola pilota | connettore secondo DIN EN 175301-803, forma B, LED |
| protezione | IP 65 |
| inserzione continua | ED 100 % |
| direzione del flusso | A ⇨ B / A ⇨ C |
| | B ⇨ A ( $\Delta_p$ 16 bar max.) |
| vuoto | grado di perdita < $10^{-6}$ mbar·ls$^{-1}$ |
| | |
| | |
| | |
| esecuzioni speciali / accessori | filettature speciali, flange speciali, funzione NA, possibilità chiusura lenta, connessione per lavaggio, finecorsa, comando manuale, |
| | foro rilevamento perdite, approvazioni, fissaggio, tensioni speciali, bobina M 12 x 1, ATEX antideflagrante, valvola pilota |

## dati tecnici

| tipo co-ax | passaggio mm | connessione filettata | connessione flangiata | gamma pressione bar | valore Kv A ⇨ B | temperatura del fluido | temperatura ambiente | tempo di risposta ms apertura / chiusura |
|---|---|---|---|---|---|---|---|---|
| VMK 10 DR | DN 10 | G 1/4 - G 3/4 | - | 0 - 16 / 40 / 64 | 2,5 m³/h | -20°C ... 160°C | -20°C ... 160°C | 30-3000 / 50-3000 |
| VMK / VFK 15 DR | DN 15 | G 3/8 - G 3/4 | PN 16 / 40 / 100 | 0 - 16 / 40 / 64 / 100 | 5,6 m³/h | -20°C ... 160°C | -20°C ... 160°C | 50-3000 / 50-3000 |
| VMK / VFK 20 DR | DN 20 | G 3/4 - G 1 1/4 | PN 16 / 40 / 100 | 0 - 16 / 40 / 64 / 100 | 8,3 m³/h | -20°C ... 160°C | -20°C ... 160°C | 50-3000 / 50-3000 |
| VMK / VFK 25 DR | DN 25 | G 1 - G 1 1/2 | PN 16 / 40 / 100 | 0 - 16 / 40 / 64 / 100 | 13,3 m³/h | -20°C ... 160°C | -20°C ... 160°C | 50-3000 / 50-3000 |
| VMK / VFK 32 DR | DN 32 | G 1 1/4 - G 1 1/2 | PN 16 / 40 / 100 | 0 - 16 / 40 / 64 / 100 | 18,9 m³/h | -20°C ... 160°C | -20°C ... 160°C | 100-3000 / 100-3000 |
| VMK / VFK 40 DR | DN 40 | G 1 1/2 - G 2 | PN 100 | 0 - 64 / 100 | 31,0 m³/h | -20°C ... 160°C | -20°C ... 160°C | 100-3000 / 100-3000 |
| VMK / VFK 50 DR | DN 50 | G 2 | PN 64 / 100 | 0 - 64 / 100 | 43,0 m³/h | -20°C ... 160°C | -20°C ... 160°C | 150-3000 / 150-3000 |

## scartamento

| tipo co-ax | connessione | standard | 1 finecorsa induttivo | 2 finecorsa induttivi | 1 finecorsa meccanico | comando manuale |
|---|---|---|---|---|---|---|
| VMK 10 DR | filettata | 167,0 mm | 187,0 mm | 187,0 mm | - | con valvola pilota |
| VMK / VFK 15 DR | filettata / flangiata | 211,0 mm / 267,0 mm | 237,0 mm / 293,0 mm | 237,0 mm / 293,0 mm | 231,0 mm / 284,0 mm | con valvola pilota |
| VMK / VFK 20 DR | filettata / flangiata | 248,0 mm / 302,0 mm | 267,0 mm / 321,0 mm | 267,0 mm / 321,0 mm | 269,0 mm / 323,0 mm | con valvola pilota |
| VMK / VFK 25 DR | filettata / flangiata | 281,0 mm / 337,0 mm | 295,0 mm / 351,0 mm | 295,0 mm / 351,0 mm | 305,0 mm / 361,0 mm | con valvola pilota |
| VMK / VFK 32 DR | filettata / flangiata | 304,0 mm / 365,0 mm | 311,0 mm / 372,0 mm | 311,0 mm / 372,0 mm | 339,0 mm / 400,0 mm | con valvola pilota |
| VMK / VFK 40 DR | filettata / flangiata | 400,0 mm / 500,0 mm | 400,0 mm / 500,0 mm | 400,0 mm / 500,0 mm | - | con valvola pilota |
| VMK / VFK 50 DR | filettata / flangiata | 400,0 mm / 500,0 mm | 400,0 mm / 500,0 mm | 400,0 mm / 500,0 mm | - | con valvola pilota |

# valvole coassiali

## 2/2 vie a comando esterno

**serie VSV-M / VSV-F**

| | |
|---|---|
| valvola a 2/2 vie | |
| comando esterno | |
| passaggio | DN 40 - 250 |
| gamma pressione | PN 0 - 40 bar |
| connessione | filettata / flangiata |

funzione: **NC**
valvola normalmente chiusa

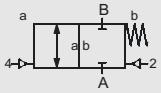


funzione: **NA**
valvola normalmente aperta

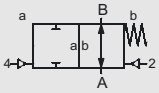


Il design tecnico delle valvole è basato sulle caratteristiche del fluido e dell'applicazione. Questo può portare a deviazioni dalle specifiche generali mostrate nella documentazione con riferimento al design, i materiali delle tenute e le caratteristiche.

## caratteristiche

| | |
|---|---|
| sistema costruttivo | bilanciato in pressione, con molla di posizionamento |
| funzione | NC - normalmente chiusa |
| | NA - normalmente aperta |
| materiale del corpo | alluminio, acciaio zincato, acciaio nichelato, senza metalli non ferrosi, acciaio inox |
| tenute | NBR, PTFE, FPM, CR, EPDM, materiali selezionati in modo specifico |
| fluido | gassosi, liquidi, gelatinosi, alta viscosità, fangosi, poltacei, aggressivi |
| azionamento | pneumatico mediante EV pilota 5/2, idraulico mediante EV pilota 4/2 |
| interfaccia valvola pilota | NAMUR / ISO 1 |
| tensione nominale | CC 24 V / CA 230 V |
| connessione elettrica valvola pilota | connettore secondo DIN EN 175301-803, forma B, LED |
| protezione | IP 65 |
| inserzione continua | ED 100 % |
| direzione del flusso | A ⇨ B |
| | B ⇨ A ( $\Delta_p$ 16 bar max.) |
| vuoto | grado di perdita < $10^{-6}$ mbar·l·s$^{-1}$ |
| | |
| | |
| | |
| esecuzioni speciali / accessori | filettature speciali, flange speciali, funzione NA, possibilità chiusura lenta, connessione per lavaggio, finecorsa, comando manuale, |
| | foro rilevamento perdite, approvazioni, fissaggio, tensioni speciali, bobina M 12 x 1, ATEX antideflagrante, valvola pilota |

## dati tecnici

| tipo co-ax | passaggio mm | connessione filettata | connessione flangiata | gamma pressione bar | valore Kv A ⇨ B | temperatura del fluido | temperatura ambiente | tempo di risposta ms apertura / chiusura |
|---|---|---|---|---|---|---|---|---|
| VSV-M / VSV-F 40 | DN 40 | G 1 1/2 - G 2 | PN 16 / 40 | 0 - 16 / 40 | 31,0 m³/h | -20°C ... 160°C | -20°C ... 160°C | 100-3000 / 100-3000 |
| VSV-M / VSV-F 50 | DN 50 | G 2 | PN 16 / 40 | 0 - 16 / 40 | 43,0 m³/h | -20°C ... 160°C | -20°C ... 160°C | 150-3000 / 150-3000 |
| VSV-F 65 | DN 65 | - | PN 16 / 40 | 0 - 16 / 40 | 68,0 m³/h | -20°C ... 160°C | -20°C ... 160°C | 200-3000 / 200-3000 |
| VSV-F 80 | DN 80 | - | PN 16 / 40 | 0 - 16 / 40 | 90,0 m³/h | -20°C ... 160°C | -20°C ... 160°C | 200-3000 / 200-3000 |
| VSV-F 100 | DN 100 | - | PN 16 / 40 | 0 - 16 / 40 | 140,0 m³/h | -20°C ... 160°C | -20°C ... 160°C | 300-3000 / 300-3000 |
| VSV-F 125 | DN 125 | - | PN 16 / 40 | 0 - 16 / 40 | 198,0 m³/h | -20°C ... 160°C | -20°C ... 160°C | 400-3000 / 400-3000 |
| VSV-F 150 | DN 150 | - | PN 16 / 40 | 0 - 16 / 40 | 274,0 m³/h | -20°C ... 160°C | -20°C ... 160°C | 600-3000 / 600-3000 |
| VSV-F 200 | DN 200 | - | PN 16 | 0 - 16 | 450,0 m³/h | -20°C ... 160°C | -20°C ... 160°C | 800-3000 / 800-3000 |
| VSV-F 250 | DN 250 | - | PN 16 | 0 - 16 | 650,0 m³/h | -20°C ... 160°C | -20°C ... 160°C | 1500-3000 / 1500-3000 |

## scartamento

| tipo co-ax | connessione | standard | 1 finecorsa induttivo | 2 finecorsa induttivi | 1 finecorsa meccanico | comando manuale |
|---|---|---|---|---|---|---|
| VSV-M / VSV-F 40 | filettata / flangiata | 277,0 mm / 363,0 mm | 312,0 mm / 417,0 mm | 312,0 mm / 417,0 mm | - / 390,0 mm | con valvola pilota |
| VSV-M / VSV-F 50 | filettata / flangiata | 304,0 mm / 404,0 mm | 330,0 mm / 430,0 mm | 330,0 mm / 430,0 mm | 444,0 mm / - | con valvola pilota |
| VSV-F 65 | flangiata | 538,0 mm | 538,0 mm | 538,0 mm | - | con valvola pilota |
| VSV-F 80 | flangiata | 580,0 mm | 580,0 mm | 580,0 mm | - | con valvola pilota |
| VSV-F 100 | flangiata | 600,0 mm | 600,0 mm | 600,0 mm | - | con valvola pilota |
| VSV-F 125 | flangiata | 697,0 mm | 697,0 mm | 697,0 mm | - | con valvola pilota |
| VSV-F 150 | flangiata | 771,0 mm | 771,0 mm | 771,0 mm | - | con valvola pilota |
| VSV-F 200 | flangiata | 925,0 mm | 925,0 mm | 925,0 mm | - | con valvola pilota |
| VSV-F 250 | flangiata | 1035,0 mm | 1035,0 mm | 1035,0 mm | - | con valvola pilota |



TEKNO UNO
TECNOLOGIE INDUSTRIALI

# valvole coassiali

## 3/2 vie a comando esterno

serie **VSV-M / VSV-F DR**

| | |
|---|---|
| valvola a 3/2 vie | |
| comando esterno | |
| passaggio | DN 40 - 150 |
| gamma pressione | PN 0 - 40 bar |
| connessione | filettata / flangiata |

funzione: NC
valvola normalmente chiusa

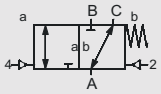


funzione: NA
valvola normalmente aperta

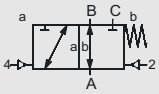


Il design tecnico delle valvole è basato sulle caratteristiche del fluido e dell'applicazione. Questo può portare a deviazioni dalle specifiche generali mostrate nella documentazione con riferimento al design, i materiali delle tenute e le caratteristiche.

## caratteristiche

| | |
|---|---|
| sistema costruttivo | bilanciato in pressione, con molla di posizionamento, senza interferenza delle vie |
| funzione | NC - normalmente chiusa (A ⇨ B) |
| | NA - normalmente aperta (A ⇨ B) |
| materiale del corpo | alluminio, acciaio zincato, acciaio nichelato, senza metalli non ferrosi, acciaio inox |
| tenute | NBR, PTFE, FPM, CR, EPDM, materiali selezionati in modo specifico |
| fluido | gassosi, liquidi, gelatinosi, alta viscosità, fangosi, poltacei, aggressivi |
| azionamento | pneumatico mediante EV pilota 5/2, idraulico mediante EV pilota 4/2 |
| interfaccia valvola pilota | NAMUR / ISO 1 |
| tensione nominale | CC 24 V / CA 230 V |
| connessione elettrica valvola pilota | connettore secondo DIN EN 175301-803, forma B, LED |
| protezione | IP 65 |
| inserzione continua | ED 100 % |
| direzione del flusso | A ⇨ B / A ⇨ C |
| | B ⇨ A ( $\Delta_p$ 16 bar max.) |
| vuoto | grado di perdita < $10^{-6}$ mbar·l·s$^{-1}$ |
| | |
| | |
| | |
| esecuzioni speciali / accessori | filettature speciali, flange speciali, funzione NA, possibilità chiusura lenta, connessione per lavaggio, finecorsa, comando manuale, |
| | foro rilevamento perdite, approvazioni, fissaggio, tensioni speciali, bobina M 12 x 1, ATEX antideflagrante, valvola pilota |

## dati tecnici

| tipo co-ax | passaggio mm | connessione filettata | connessione flangiata | gamma pressione bar | valore Kv A ⇨ B | temperatura del fluido | temperatura ambiente | tempo di risposta ms apertura / chiusura |
|---|---|---|---|---|---|---|---|---|
| VSV-M / VSV-F 40 DR | DN 40 | G 1 1/2 - G 2 | PN 16 / 40 | 0 - 16 / 40 | 29,1 m³/h | -20°C ... 160°C | -20°C ... 160°C | 100-3000 / 100-3000 |
| VSV-M / VSV-F 50 DR | DN 50 | G 2 | PN 16 / 40 | 0 - 16 / 40 | 43,0 m³/h | -20°C ... 160°C | -20°C ... 160°C | 150-3000 / 150-3000 |
| VSV-F 65 DR | DN 65 | - | PN 16 / 40 | 0 - 16 / 40 | 68,0 m³/h | -20°C ... 160°C | -20°C ... 160°C | 200-3000 / 200-3000 |
| VSV-F 80 DR | DN 80 | - | PN 16 / 40 | 0 - 16 / 40 | 90,0 m³/h | -20°C ... 160°C | -20°C ... 160°C | 250-3000 / 250-3000 |
| VSV-F 100 DR | DN 100 | - | PN 16 / 40 | 0 - 16 / 40 | 140,0 m³/h | -20°C ... 160°C | -20°C ... 160°C | 300-3000 / 300-3000 |
| VSV-F 125 DR | DN 125 | - | PN 16 | 0 - 16 | 198,0 m³/h | -20°C ... 160°C | -20°C ... 160°C | 400-3000 / 400-3000 |
| VSV-F 150 DR | DN 150 | - | PN 16 | 0 - 16 | 274,0 m³/h | -20°C ... 160°C | -20°C ... 160°C | 600-3000 / 600-3000 |

## scartamento

| tipo co-ax | connessione | standard | 1 finecorsa induttivo | 2 finecorsa induttivi | 1 finecorsa meccanico | comando manuale |
|---|---|---|---|---|---|---|
| VSV-M / VSV-F 40 DR | filettata / flangiata | 291,0 mm / 377,0 mm | 338,0 mm / 424,0 mm | 338,0 mm / 424,0 mm | - | con valvola pilota |
| VSV-M / VSV-F 50 DR | filettata / flangiata | 328,0 mm / 428,0 mm | 354,0 mm / 454,0 mm | 354,0 mm / 454,0 mm | - | con valvola pilota |
| VSV-F 65 DR | flangiata | 572,0 mm | 572,0 mm | 572,0 mm | - | con valvola pilota |
| VSV-F 80 DR | flangiata | 640,0 mm | 640,0 mm | 640,0 mm | - | con valvola pilota |
| VSV-F 100 DR | flangiata | 673,0 mm | 673,0 mm | 673,0 mm | - | con valvola pilota |
| VSV-F 125 DR | flangiata | 790,0 mm | 790,0 mm | 790,0 mm | - | con valvola pilota |
| VSV-F 150 DR | flangiata | 889,0 mm | 889,0 mm | 889,0 mm | - | con valvola pilota |

# valvole certificate

## 2/2 vie a comando diretto

serie **MK / FK DVGW**

| | |
|---|---|
| valvola a 2/2 vie | |
| comando diretto | |
| passaggio | DN 15 - 25 |
| gamma pressione | PN 0 - 40 bar |
| connessione | filettata / flangiata |

funzione: NC
valvola normalmente chiusa

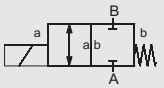


Il design tecnico delle valvole è basato sulle caratteristiche del fluido e dell'applicazione. Questo può portare a deviazioni dalle specifiche generali mostrate nella documentazione con riferimento al design, i materiali delle tenute e le caratteristiche.

## caratteristiche

| | |
|---|---|
| marchio di controllo | DIN DVGW secondo DIN 3394 parte 1 |
| | DVGW-Ex Arbeitsblatt G 260/I |
| sistema costruttivo | bilanciato in pressione, con molla di posizionamento |
| funzione | NC - normalmente chiusa |
| materiale del corpo | acciaio nichelato |
| tenute | PTFE, FPM, materiali selezionati in modo specifico |
| fluido | gas combustibile secondo G260 |
| azionamento | CC bobina corrente continua |
| | CA bobina corrente continua, con raddrizzatore integrato / separato |
| tensione nominale | CC 24 V / CA 230 V |
| connessione elettrica | connettore secondo DIN EN 175301-803, forma A, LED / M 16 x 1,5 custodia metallica |
| classe di isolamento | H 180°C |
| protezione | IP 65 |
| inserzione continua | ED 100 % |
| direzione del flusso | A ⇨ B |
| | B ⇨ A ($\Delta_p$ 16 bar max.) |
| | |
| | |
| esecuzioni speciali / accessori | finecorsa, comando manuale, approvazioni, fissaggio, tensioni speciali, custodia metallica, ATEX antideflagrante, amplificatore di circuito |
| | |

## dati tecnici

| tipo co-ax | passaggio mm | connessione filettata | connessione flangiata | gamma pressione bar | valore Kv A ⇨ B | temperatura del fluido | temperatura ambiente | tempo di risposta ms apertura / chiusura |
|---|---|---|---|---|---|---|---|---|
| MK / FK 15 DVGW | DN 15 | G 3/8 - G 3/4 | PN 40 | 0 - 40 | 4,8 m³/h | -15°C ... 80°C | -15°C ... 80°C | 80 / 80 |
| MK / FK 15 DVGW Ex | DN 15 | G 3/8 - G 3/4 | PN 40 | 0 - 16 | 4,8 m³/h | -15°C ... 40°C | -15°C ... 40°C | 80 / 80 |
| MK / FK 20 DVGW | DN 20 | G 3/4 - G 1 1/4 | PN 40 | 0 - 40 | 7,4 m³/h | -15°C ... 80°C | -15°C ... 80°C | 110 / 110 |
| MK / FK 20 DVGW Ex | DN 20 | G 3/4 - G 1 1/4 | PN 40 | 0 - 16 | 7,4 m³/h | -15°C ... 40°C | -15°C ... 40°C | 110 / 110 |
| MK / FK 25 DVGW | DN 25 | G 1 - G 1 1/2 | PN 40 | 0 - 40 | 11,2 m³/h | -15°C ... 80°C | -15°C ... 80°C | 130 / 130 |
| MK / FK 25 DVGW Ex | DN 25 | G 1 - G 1 1/2 | PN 40 | 0 - 16 | 11,2 m³/h | -15°C ... 40°C | -15°C ... 40°C | 130 / 130 |

## scartamento

| tipo co-ax | connessione | standard | 1 finecorsa induttivo | 2 finecorsa induttivi | 1 finecorsa meccanico | comando manuale |
|---|---|---|---|---|---|---|
| MK / FK 15 DVGW | filettata / flangiata | 184,0 mm / 241,0 mm | 224,0 mm / 281,0 mm | 224,0 mm / 281,0 mm | - | 224,0 mm / 281,0 mm |
| MK / FK 15 DVGW Ex | filettata / flangiata | 184,0 mm / 241,0 mm | 224,0 mm / 281,0 mm | 224,0 mm / 281,0 mm | - | 224,0 mm / 281,0 mm |
| MK / FK 20 DVGW | filettata / flangiata | 215,0 mm / 269,0 mm | 259,0 mm / 313,0 mm | 259,0 mm / 313,0 mm | - | 259,0 mm / 313,0 mm |
| MK / FK 20 DVGW Ex | filettata / flangiata | 215,0 mm / 269,0 mm | 259,0 mm / 313,0 mm | 259,0 mm / 313,0 mm | - | 259,0 mm / 313,0 mm |
| MK / FK 25 DVGW | filettata / flangiata | 246,0 mm / 302,0 mm | 287,0 mm / 343,0 mm | 287,0 mm / 343,0 mm | - | 300,0 mm / 355,0 mm |
| MK / FK 25 DVGW Ex | filettata / flangiata | 246,0 mm / 302,0 mm | 287,0 mm / 343,0 mm | 287,0 mm / 343,0 mm | - | 300,0 mm / 355,0 mm |



TEKNO UNO
TECNOLOGIE INDUSTRIALI

# valvole certificate

## 2/2 vie a comando diretto

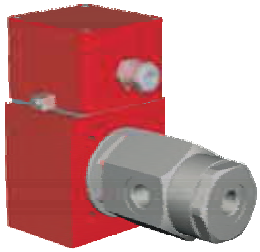

### tipo KBS Ex

| | |
|---|---|
| valvola a 2/2 vie | |
| comando diretto | |
| passaggio | DN 1,5 - 3 |
| gamma pressione | PN 0 - 500 bar |
| connessione | filettata |

funzione: NC
valvola normalmente chiusa

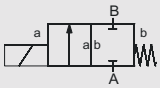


funzione: NA
valvola normalmente aperta

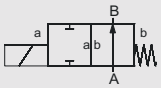


Il design tecnico delle valvole è basato sulle caratteristiche del fluido e dell'applicazione. Questo può portare a deviazioni dalle specifiche generali mostrate nella documentazione con riferimento al design, i materiali delle tenute e le caratteristiche.

## caratteristiche

| | |
|---|---|
| modo di protezione | II 2 G Eex me II T4 e II 2 D IP 65 T 130°C |
| | PTB 03 ATEX 2120 x |
| sistema costruttivo | comando diretto, con molla di posizionamento |
| funzione | NC - normalmente chiusa |
| | NA - normalmente aperta |
| materiale del corpo | ottone, ottone nichelato, acciaio inox |
| tenute | NBR, FPM, materiali selezionati in modo specifico |
| fluido | gassosi, liquidi |
| azionamento | CC bobina corrente continua |
| | CA bobina corrente continua, con raddrizzatore separato |
| tensione nominale | CC 24 V / CA 230 V |
| connessione elettrica | M 16 x 1,5 custodia metallica |
| classe di isolamento | H 180°C |
| protezione | IP 65 |
| inserzione continua | ED 100 % |
| direzione del flusso | A ⇨ B |
| vuoto | grado di perdita < $10^{-6}$ mbar·ls$^{-1}$ |
| | |
| esecuzioni speciali / accessori | filettature speciali, funzione NA, approvazioni, fissaggio, tensioni speciali |
| | |

## dati tecnici

| tipo co-ax | passaggio mm | connessione filettata | connessione flangiata | gamma pressione bar | valore Kv A ⇨ B | temperatura del fluido | temperatura ambiente | tempo di risposta ms apertura / chiusura |
|---|---|---|---|---|---|---|---|---|
| KBS 15 Ex | DN 1,5 | G 3/8 | - | 0 - 150 / 500 (NA) | 1,1 l/min | -30°C ... 40°C | -30°C ... 40°C | 250 / 160 |
| KBS 15 Ex | DN 2 | G 3/8 | - | 0 - 100 / 300 (NA) | 1,3 l/min | -30°C ... 40°C | -30°C ... 40°C | 250 / 160 |
| KBS 15 Ex | DN 3 | G 3/8 | - | 0 - 40 / 100 (NA) | 5,2 l/min | -30°C ... 40°C | -30°C ... 40°C | 250 / 160 |

## scartamento

| tipo co-ax | connessione | standard | 1 finecorsa induttivo | 2 finecorsa induttivi | 1 finecorsa meccanico | comando manuale |
|---|---|---|---|---|---|---|
| KBS 15 Ex (NC) | filettata | 182,0 mm | - | - | - | - |
| KBS 15 Ex (NA) | filettata | 195,5 mm | - | - | - | - |

# valvole certificate

## 2/2 vie a comando diretto

serie **KB / MK / FK Ex**

| | |
|---|---|
| valvola a 2/2 vie | |
| comando diretto | |
| passaggio | DN 2 - 50 |
| gamma pressione | PN 0 - 100 bar |
| connessione | filettata / flangiata |

funzione: NC
valvola normalmente chiusa

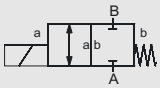


funzione: NA
valvola normalmente aperta

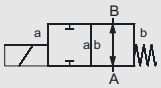


Il design tecnico delle valvole è basato sulle caratteristiche del fluido e dell'applicazione. Questo può portare a deviazioni dalle specifiche generali mostrate nella documentazione con riferimento al design, i materiali delle tenute e le caratteristiche.

## caratteristiche

| | |
|---|---|
| modo di protezione | II 2 G Eex me II T4 e II 2 D IP 65 T 130°C |
| | PTB 03 ATEX 2120 x |
| sistema costruttivo | bilanciato in pressione, con molla di posizionamento |
| funzione | NC - normalmente chiusa |
| | NA - normalmente aperta (solamente MK/FK) |
| materiale del corpo | ottone, acciaio zincato, ottone nichelato, acciaio nichelato, senza metalli non ferrosi, acciaio inox, 1.4101/acciaio nichelato |
| tenute | NBR, PTFE, FPM, CR, EPDM, materiali selezionati in modo specifico |
| fluido | gassosi, liquidi, gelatinosi, alta viscosità, fangosi, poltacei, aggressivi |
| azionamento | CC bobina corrente continua |
| | CA bobina corrente continua, con raddrizzatore integrato / separato |
| tensione nominale | CC 24 V / CA 230 V |
| connessione elettrica | M 16 x 1,5 custodia metallica |
| classe di isolamento | H 180°C |
| protezione | IP 65 |
| inserzione continua | ED 100 % |
| direzione del flusso | A ⇨ B |
| | B ⇨ A ($\Delta_p$ 16 bar max.) |
| vuoto | grado di perdita < $10^{-6}$ mbar·l·s$^{-1}$ |
| esecuzioni speciali / accessori | filettature speciali, flange speciali, funzione NA, possibilità chiusura lenta, finecorsa (NAMUR), comando manuale, approvazioni, |
| | tensioni, speciali, amplificatore di circuito |

## dati tecnici

| tipo co-ax | passaggio mm | connessione filettata | connessione flangiata | gamma pressione bar | valore Kv A ⇨ B | temperatura del fluido | temperatura ambiente | tempo di risposta ms apertura / chiusura |
|---|---|---|---|---|---|---|---|---|
| KB 15 Ex | DN 2 | G 3/8 | - | 0 - 100 | 1,7 l/min | -30°C ... 40°C | -30°C ... 40°C | 100 / 175 |
| KB 15 Ex | DN 3 | G 3/8 | - | 0 - 50 | 4,1 l/min | -30°C ... 40°C | -30°C ... 40°C | 100 / 175 |
| KB 15 Ex | DN 4 | G 3/8 | - | 0 - 30 | 11,0 l/min | -30°C ... 40°C | -30°C ... 40°C | 100 / 175 |
| KB 15 Ex | DN 5 | G 3/8 | - | 0 - 16 | 13,5 l/min | -30°C ... 40°C | -30°C ... 40°C | 100 / 175 |
| KB 15 Ex | DN 6 | G 3/8 | - | 0 - 10 | 17,4 l/min | -30°C ... 40°C | -30°C ... 40°C | 100 / 175 |
| KB 15 Ex | DN 8 | G 3/8 | - | 0 - 10 | 24,0 l/min | -30°C ... 40°C | -30°C ... 40°C | 100 / 175 |
| MK 10 Ex | DN 10 | G 1/4 - G 3/4 | - | 0 - 16 | 2,5 m³/h | -30°C ... 40°C | -30°C ... 40°C | 80 / 140 |
| MK / FK 15 Ex | DN 15 | G 3/8 - G 3/4 | PN 16 / 40 / 100 | 0 - 16 / 40 / 64 / 100 | 4,8 m³/h | -20°C ... 40°C | -20°C ... 40°C | 80 / 80 |
| MK / FK 20 Ex | DN 20 | G 3/4 - G 1 1/4 | PN 16 / 40 / 100 | 0 - 16 / 40 / 64 / 100 | 7,4 m³/h | -20°C ... 40°C | -20°C ... 40°C | 110 / 110 |
| MK / FK 25 Ex | DN 25 | G 1 - G 1 1/2 | PN 16 / 40 / 100 | 0 - 16 / 40 / 64 / 100 | 11,2 m³/h | -20°C ... 70°C | -20°C ... 70°C | 130 / 130 |
| MK / FK 32 Ex | DN 32 | G 1 1/4 - G 1 1/2 | PN 16 / 40 / 100 | 0 - 16 / 40 / 64 | 14,1 m³/h | -20°C ... 40°C | -20°C ... 40°C | 440 / 250 |
| MK / FK 40 Ex | DN 40 | G 1 1/2 - G 2 | PN 16 / 40 / 100 | 0 - 16 / 40 / 64 | 18,4 m³/h | -20°C ... 40°C | -20°C ... 40°C | 520 / 150 |
| MK / FK 50 Ex | DN 50 | G 2 | PN 16 | 0 - 16 | 28,0 m³/h | -20°C ... 40°C | -20°C ... 40°C | 400 / 400 |

## scartamento

| tipo co-ax | connessione | standard | 1 finecorsa induttivo | 2 finecorsa induttivi | 1 finecorsa meccanico | comando manuale |
|---|---|---|---|---|---|---|
| KB 15 Ex | filettata | 135,0 mm | - | - | - | - |
| MK 10 Ex | filettata | 159,5 mm | 159,5 mm | - | - | - |
| MK / FK 15 Ex | filettata / flangiata | 185,0 mm / 242,0 mm | 234,0 mm / 291,0 mm | 234,0 mm / 291,0 mm | - | 224,0 mm / 281,0 mm |
| MK / FK 20 Ex | filettata / flangiata | 215,0 mm / 269,0 mm | 259,0 mm / 313,0 mm | 259,0 mm / 313,0 mm | - | 259,0 mm / 313,0 mm |
| MK / FK 25 Ex | filettata / flangiata | 246,0 mm / 302,0 mm | 299,0 mm / 355,0 mm | 299,0 mm / 355,0 mm | - | 299,0 mm / 355,0 mm |
| MK / FK 32 Ex | filettata / flangiata | 258,0 mm / 324,0 mm | 299,0 mm / 365,0 mm | 299,0 mm / 365,0 mm | - | 299,0 mm / 365,0 mm |
| MK / FK 40 Ex | filettata / flangiata | 258,0 mm / 324,0 mm | 299,0 mm / 365,0 mm | 299,0 mm / 365,0 mm | - | 299,0 mm / 365,0 mm |
| MK / FK 50 Ex | filettata / flangiata | 365,0 mm / 438,0 mm | 365,0 mm / 438,0 mm | 365,0 mm / 438,0 mm | - | 365,0 mm / 438,0 mm |



TEKNO UNO
TECNOLOGIE INDUSTRIALI

# valvole certificate

## 3/2 vie a comando diretto

serie **MK / FK DR Ex**

| | |
|---|---|
| valvola a 3/2 vie | |
| comando diretto | |
| passaggio | DN 10 - 50 |
| gamma pressione | PN 0 - 40 bar |
| connessione | filettata / flangiata |

funzione: NC
valvola normalmente chiusa

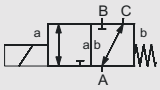


funzione: NA
valvola normalmente aperta

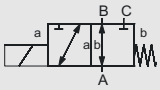


Il design tecnico delle valvole è basato sulle caratteristiche del fluido e dell'applicazione. Questo può portare a deviazioni dalle specifiche generali mostrate nella documentazione con riferimento al design, i materiali delle tenute e le caratteristiche.

## caratteristiche

| | |
|---|---|
| modo di protezione | II 2 G Eex me II T4 e II 2 D IP 65 T 130°C |
| | PTB 03 ATEX 2120 x |
| sistema costruttivo | bilanciato in pressione, con molla di posizionamento, senza interferenza delle vie |
| funzione | DR NC - normalmente chiusa (A ⇨ B) |
| | DR NA - normalmente aperta (A ⇨ B) |
| materiale del corpo | ottone, acciaio zincato, ottone nichelato, acciaio nichelato, senza metalli non ferrosi, acciaio inox |
| tenute | NBR, PTFE, FPM, CR, EPDM, materiali selezionati in modo specifico |
| fluido | gassosi, liquidi, gelatinosi, alta viscosità, fangosi, poltacei, aggressivi |
| azionamento | CC bobina corrente continua |
| | CA bobina corrente continua, con raddrizzatore integrato / separato |
| tensione nominale | CC 24 V / CA 230 V |
| connessione elettrica | M 16 x 1,5 custodia metallica |
| classe di isolamento | H 180°C |
| protezione | IP 65 |
| inserzione continua | ED 100 % |
| direzione del flusso | A ⇨ B / A ⇨ C |
| | B ⇨ A ($\Delta_p$ 16 bar max.) |
| vuoto | grado di perdita < $10^{-6}$ mbar·ls$^{-1}$ |
| esecuzioni speciali / accessori | filettature speciali, flange speciali, funzione NA, possibilità chiusura lenta, finecorsa (NAMUR), comando manuale, approvazioni, |
| | tensioni speciali, amplificatore di circuito |

## dati tecnici

| tipo co-ax | passaggio mm | connessione filettata | connessione flangiata | gamma pressione bar | valore Kv A ⇨ B | temperatura del fluido | temperatura ambiente | tempo di risposta ms apertura / chiusura |
|---|---|---|---|---|---|---|---|---|
| MK 10 DR Ex | DN 10 | G 1/4 - G 3/4 | - | 0 - 16 | 2,6 m³/h | -30°C ... 40°C | -30°C ... 40°C | 80 / 140 |
| MK / FK 15 DR Ex | DN 15 | G 3/8 - G 3/4 | PN 16 / 40 | 0 - 16 / 40 | 4,3 m³/h | -20°C ... 40°C | -20°C ... 40°C | 80 / 80 |
| MK / FK 20 DR Ex | DN 20 | G 3/4 - G 1 1/4 | PN 16 / 40 | 0 - 16 / 40 | 6,7 m³/h | -20°C ... 40°C | -20°C ... 40°C | 110 / 110 |
| MK / FK 25 DR Ex | DN 25 | G 1 - G 1 1/2 | PN 16 / 40 | 0 - 16 / 40 | 11,2 m³/h | -20°C ... 70°C | -20°C ... 70°C | 130 / 130 |
| MK / FK 32 DR Ex | DN 32 | G 1 1/4 - G 1 1/2 | PN 16 / 40 | 0 - 16 / 40 | 14,1 m³/h | -20°C ... 40°C | -20°C ... 40°C | 440 / 250 |
| MK / FK 40 DR Ex | DN 40 | G 1 1/2 - G 2 | PN 16 | 0 - 16 | 18,4 m³/h | -20°C ... 40°C | -20°C ... 40°C | 520 / 150 |
| MK / FK 50 DR Ex | DN 50 | G 2 | PN 16 | 0 - 16 | 28,2 m³/h | -20°C ... 40°C | -20°C ... 40°C | 400 / 400 |

## scartamento

| tipo co-ax | connessione | standard | 1 finecorsa induttivo | 2 finecorsa induttivi | 1 finecorsa meccanico | comando manuale |
|---|---|---|---|---|---|---|
| MK 10 DR Ex | filettata | 167,0 mm | - | - | - | - |
| MK / FK 15 DR Ex | filettata / flangiata | 209,0 mm / 265,0 mm | 259,0 mm / 305,0 mm | 259,0 mm / 305,0 mm | - | - |
| MK / FK 20 DR Ex | filettata / flangiata | 247,0 mm / 301,0 mm | 291,0 mm / 345,0 mm | 291,0 mm / 345,0 mm | - | - |
| MK / FK 25 DR Ex | filettata / flangiata | 281,0 mm / 337,0 mm | 322,0 mm / 378,0 mm | 322,0 mm / 378,0 mm | - | - |
| MK / FK 32 DR Ex | filettata / flangiata | 332,0 mm / 394,0 mm | 373,0 mm / 453,0 mm | 373,0 mm / 435,0 mm | - | 373,0 mm / 435,0 mm |
| MK / FK 40 DR Ex | filettata / flangiata | 332,0 mm / 394,0 mm | 373,0 mm / 435,0 mm | 373,0 mm / 435,0 mm | - | 373,0 mm / 435,0 mm |
| MK / FK 50 DR Ex | filettata / flangiata | 453,0 mm / 553,0 mm | 453,0 mm / 553,0 mm | 453,0 mm / 553,0 mm | - | 453,0 mm / 553,0 mm |

# valvole certificate

## 2/2 vie a comando diretto

**serie MK / FK TÜV**

| | |
|---|---|
| valvola a 2/2 vie | |
| comando diretto | |
| passaggio | DN 10 - 25 |
| gamma pressione | PN 0 - 40 bar |
| connessione | filettata / flangiata |

funzione: NC
valvola normalmente chiusa

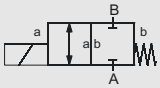


funzione: NA
valvola normalmente aperta

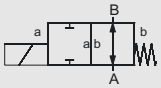


Il design tecnico delle valvole è basato sulle caratteristiche del fluido e dell'applicazione. Questo può portare a deviazioni dalle specifiche generali mostrate nella documentazione con riferimento al design, i materiali delle tenute e le caratteristiche.

## caratteristiche

| | |
|---|---|
| certificati | DIN EN 264 |
| | E DIN 32725 |
| sistema costruttivo | bilanciato in pressione, con molla di posizionamento |
| funzione | NC - normalmente chiusa |
| | NA - normalmente aperta |
| materiale del corpo | ottone, acciaio zincato |
| tenute | FPM, PTFE |
| fluido | combustibili liquidi |
| azionamento | CC bobina corrente continua |
| | CA bobina corrente continua, con raddrizzatore integrato / separato |
| tensione nominale | CC 24 V / CA 230 V |
| connessione elettrica | connettore secondo DIN EN 175301-803, forma A, LED / M 16 x 1,5 custodia metallica |
| classe di isolamento | H 180°C |
| protezione | IP 65 |
| inserzione continua | ED 100 % |
| direzione del flusso | A ⇨ B |
| | B ⇨ A ($\Delta_p$ 16 bar max.) |
| | |
| esecuzioni speciali / accessori | funzione NA, finecorsa, fissaggio |
| | |

## dati tecnici

| tipo co-ax | passaggio mm | connessione filettata | connessione flangiata | gamma pressione bar | valore Kv A ⇨ B | temperatura del fluido | temperatura ambiente | tempo di risposta ms apertura / chiusura |
|---|---|---|---|---|---|---|---|---|
| MK 10 TÜV | DN 10 | G 1/4 - G 3/4 | - | 0 - 40 | 2,5 m³/h | -10°C ... 140°C | -10°C ... 60°C | 25 / 25 |
| MK / FK 15 TÜV | DN 15 | G 3/8 - G 3/4 | PN 40 | 0 - 40 | 4,8 m³/h | -10°C ... 140°C | -10°C ... 60°C | 80 / 80 |
| MK / FK 20 TÜV | DN 20 | G 3/4 - G 1 1/4 | PN 40 | 0 - 40 | 7,4 m³/h | -10°C ... 140°C | -10°C ... 60°C | 110 / 110 |
| FK 25 TÜV | DN 25 | - | PN 40 | 0 - 40 | 11,2 m³/h | -10°C ... 140°C | -10°C ... 60°C | 130 / 130 |

## scartamento

| tipo co-ax | connessione | standard | 1 finecorsa induttivo | 2 finecorsa induttivi | 1 finecorsa meccanico | comando manuale |
|---|---|---|---|---|---|---|
| MK 10 TÜV | filettata | 160,0 mm | - | - | - | - |
| MK / FK 15 TÜV | filettata / flangiata | 184,0 mm / 241,0 mm | - | - | 204,0 mm / 261,0 mm | - |
| MK / FK 20 TÜV | filettata / flangiata | 215,0 mm / 269,0 mm | - | - | 235,0 mm / 289,0 mm | - |
| FK 25 TÜV | flangiata | 302,0 mm | - | - | 327,0 mm | - |



TEKNO UNO
TECNOLOGIE INDUSTRIALI

# valvole certificate

## 3/2 vie a comando diretto

serie **MK / FK DR TÜV**

| | |
|---|---|
| valvola a 3/2 vie | |
| comando diretto | |
| passaggio | DN 15 - 25 |
| gamma pressione | PN 0 - 40 bar |
| connessione | filettata / flangiata |

funzione: NC
valvola normalmente chiusa

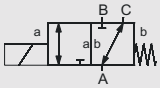


Il design tecnico delle valvole è basato sulle caratteristiche del fluido e dell'applicazione. Questo può portare a deviazioni dalle specifiche generali mostrate nella documentazione con riferimento al design, i materiali delle tenute e le caratteristiche.

## caratteristiche

| | |
|---|---|
| certificati | DIN EN 264 |
| | E DIN 32725 |
| sistema costruttivo | bilanciato in pressione, con molla di posizionamento, senza interferenza delle vie |
| funzione | DR NC - normalmente chiusa (A ⇨ B) |
| | |
| materiale del corpo | acciaio zincato |
| tenute | FPM, PTFE |
| fluido | combustibili liquidi |
| azionamento | CC bobina corrente continua |
| | CA bobina corrente continua, con raddrizzatore separato |
| tensione nominale | CC 24 V / CA 230 V |
| connessione elettrica | M 16 x 1,5 custodia metallica |
| classe di isolamento | H 180°C |
| protezione | IP 65 |
| inserzione continua | ED 100 % |
| direzione del flusso | A ⇨ B / A ⇨ C |
| | B ⇨ A ($\Delta_p$ 16 bar max.) |
| | |
| esecuzioni speciali / accessori | finecorsa, fissaggio |
| | |

## dati tecnici

| tipo co-ax | passaggio mm | connessione filettata | connessione flangiata | gamma pressione bar | valore Kv A ⇨ B | temperatura del fluido | temperatura ambiente | tempo di risposta ms apertura / chiusura |
|---|---|---|---|---|---|---|---|---|
| MK / FK 15 DR TÜV | DN 15 | G 3/8 - G 3/4 | PN 40 | 0 - 40 | 4,3 m³/h | -10°C ... 140°C | -10°C ... 60°C | 80 / 80 |
| MK / FK 20 DR TÜV | DN 20 | G 3/4 - G 1 1/4 | PN 40 | 0 - 40 | 6,7 m³/h | -10°C ... 140°C | -10°C ... 60°C | 110 / 110 |
| FK 25 DR TÜV | DN 25 | - | PN 40 | 0 - 40 | 11,2 m³/h | -10°C ... 140°C | -10°C ... 60°C | 130 / 130 |

## scartamento

| tipo co-ax | connessione | standard | 1 finecorsa induttivo | 2 finecorsa induttivi | 1 finecorsa meccanico | comando manuale |
|---|---|---|---|---|---|---|
| MK / FK 15 DR TÜV | filettata / flangiata | 209,0 mm / 265,0 mm | - | - | 229,0 mm / 285,0 mm | - |
| MK / FK 20 DR TÜV | filettata / flangiata | 247,0 mm / 301,0 mm | - | - | 267,0 mm / 321,0 mm | - |
| FK 25 DR TÜV | flangiata | 337,0 mm | - | - | 362,0 mm | - |

# valvole a cartuccia

## 2/2 vie a comando esterno

serie **PCD**

| | |
|---|---|
| valvola a 2/2 vie | |
| comando esterno | |
| passaggio | DN 10 - 15 |
| gamma pressione | PN 0 - 200 bar |
| connessione | filettata |

funzione: NC
valvola normalmente chiusa

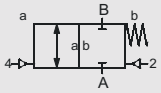


funzione: NA
valvola normalmente aperta

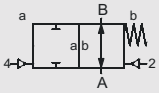


Il design tecnico delle valvole è basato sulle caratteristiche del fluido e dell'applicazione. Questo può portare a deviazioni dalle specifiche generali mostrate nella documentazione con riferimento al design, i materiali delle tenute e le caratteristiche.

## caratteristiche

| | |
|---|---|
| sistema costruttivo | comando esterno, con molla di posizionamento |
| funzione | NC - normalmente chiusa |
| | NA - normalmente aperta |
| materiale del corpo | alluminio, ottone, acciaio inox |
| tenute | PU, NBR, PTFE, PE, FPM, EPDM, materiali selezionati in modo specifico |
| fluido | gassosi, liquidi, gelatinosi, alta viscosità, fangosi |
| azionamento | pneumatico mediante EV pilota 5/2, idraulico mediante EV pilota 4/2 |
| connessioni di pilotaggio | G 1/8 (azionamento pneumatico), G 1/4 (azionamento idraulico, attraverso adattatore) |
| tensione nominale | CC 24 V / CA 230 V |
| connessione elettrica valvola pilota | connettore secondo DIN EN 175301-803, forma B, LED |
| protezione | IP 65 |
| inserzione continua | ED 100 % |
| direzione del flusso | A ⇨ B |
| | B ⇨ A |
| vuoto | grado di perdita < $10^{-6}$ mbar·l·s$^{-1}$ |
| | |
| | |
| | |
| esecuzioni speciali / accessori | corpo valvola, funzione NA, possibilità chiusura lenta, foro rilevamento perdite, finecorsa, comando manuale, |
| | approvazioni, fissaggio, tensioni speciali, bobina M 12 x 1, ATEX antideflagrante, valvola pilota |

## dati tecnici

| tipo co-ax | passaggio mm | connessione filettata | connessione flangiata | gamma pressione bar | valore Kv A ⇨ B | temperatura del fluido | temperatura ambiente | tempo di risposta ms apertura / chiusura |
|---|---|---|---|---|---|---|---|---|
| PCD-1 10 | DN 10 | G 3/8 | - | 0 - 200 | 3,0 m³/h | -20°C ... 150°C | -20°C ... 150°C | 30-3000 / 30-3000 |
| PCD-2 10 | DN 10 | G 3/8 | - | 0 - 200 | 3,0 m³/h | -20°C ... 150°C | -20°C ... 150°C | 30-3000 / 30-3000 |
| PCD-1 15 | DN 15 | G 1/2 - G 3/4 | - | 0 - 200 | 6,0 m³/h | -20°C ... 150°C | -20°C ... 150°C | 100-3000 / 100-3000 |
| PCD-2 15 | DN 15 | G 1/2 - G 3/4 | - | 0 - 200 | 6,0 m³/h | -20°C ... 150°C | -20°C ... 150°C | 100-3000 / 100-3000 |

## scartamento

| tipo co-ax | connessione | standard | 1 finecorsa induttivo | 2 finecorsa induttivi | 1 finecorsa meccanico | comando manuale |
|---|---|---|---|---|---|---|
| PCD-1 10 | filettata | 60,0 mm | 60,0 mm | 60,0 mm | - | con valvola pilota |
| PCD-2 10 | filettata | 60,0 mm | 60,0 mm | 60,0 mm | - | con valvola pilota |
| PCD-1 15 | filettata | 80,0 mm | 80,0 mm | 80,0 mm | - | con valvola pilota |
| PCD-2 15 | filettata | 80,0 mm | 80,0 mm | 80,0 mm | - | con valvola pilota |



TEKNO UNO
TECNOLOGIE INDUSTRIALI

# valvole a cartuccia

## 2/2 vie a comando esterno

serie **PCS**

| | |
|---|---|
| valvola a 2/2 vie | |
| comando esterno | |
| passaggio | DN 10 - 15 |
| gamma pressione | PN 0 - 200 bar |
| connessione | filettata |

funzione: NC
valvola normalmente chiusa

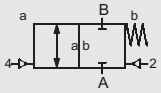


funzione: NA
valvola normalmente aperta

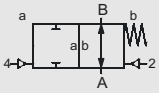


Il design tecnico delle valvole è basato sulle caratteristiche del fluido e dell'applicazione. Questo può portare a deviazioni dalle specifiche generali mostrate nella documentazione con riferimento al design, i materiali delle tenute e le caratteristiche.

## caratteristiche

| | |
|---|---|
| sistema costruttivo | comando esterno, con molla di posizionamento |
| funzione | NC - normalmente chiusa |
| | NA - normalmente aperta |
| materiale del corpo | alluminio, ottone, acciaio inox |
| tenute | HNBR, FPM, EPDM, materiali selezionati in modo specifico |
| fluido | gassosi, liquidi, gelatinosi, alta viscosità, fangosi, poltacei, abrasivi |
| azionamento | pneumatico mediante EV pilota 5/2, idraulico mediante EV pilota 4/2 |
| connessioni di pilotaggio | G 1/8 (azionamento pneumatico), G 1/4 (azionamento idraulico, attraverso adattatore) |
| tensione nominale | CC 24 V / CA 230 V |
| connessione elettrica valvola pilota | connettore secondo DIN EN 175301-803, forma B, LED |
| protezione | IP 65 |
| inserzione continua | ED 100 % |
| direzione del flusso | A ⇨ B |
| | B ⇨ A |
| vuoto | grado di perdita < $10^{-6}$ mbar·l·s$^{-1}$ |
| | |
| | |
| | |
| esecuzioni speciali / accessori | corpo valvola, funzione NA, possibilità chiusura lenta, foro rilevamento perdite, finecorsa, comando manuale, |
| | approvazioni, fissaggio, tensioni speciali, bobina M 12 x 1, ATEX antideflagrante, valvola pilota |

## dati tecnici

| tipo co-ax | passaggio mm | connessione filettata | connessione flangiata | gamma pressione bar | valore Kv A ⇨ B | temperatura del fluido | temperatura ambiente | tempo di risposta ms apertura / chiusura |
|---|---|---|---|---|---|---|---|---|
| PCS-1 10 | DN 10 | G 3/8 | - | 0 - 200 | 3,0 m³/h | -20°C ... 150°C | -20°C ... 150°C | 30-3000 / 30-3000 |
| PCS-2 10 | DN 10 | G 3/8 | - | 0 - 200 | 3,0 m³/h | -20°C ... 150°C | -20°C ... 150°C | 30-3000 / 30-3000 |
| PCS-1 15 | DN 15 | G 1/2 - G 3/4 | - | 0 - 200 | 6,0 m³/h | -20°C ... 150°C | -20°C ... 150°C | 100-3000 / 100-3000 |
| PCS-2 15 | DN 15 | G 1/2 - G 3/4 | - | 0 - 200 | 6,0 m³/h | -20°C ... 150°C | -20°C ... 150°C | 100-3000 / 100-3000 |
| PCS-3 15 | DN 15 | G 1/2 - G 3/4 | - | 0 - 200 | 6,0 m³/h | -20°C ... 150°C | -20°C ... 150°C | 100-3000 / 100-3000 |

## scartamento

| tipo co-ax | connessione | standard | 1 finecorsa induttivo | 2 finecorsa induttivi | 1 finecorsa meccanico | comando manuale |
|---|---|---|---|---|---|---|
| PCS-1 10 | filettata | 60,0 mm | 60,0 mm | 60,0 mm | - | con valvola pilota |
| PCS-2 10 | filettata | 60,0 mm | 60,0 mm | 60,0 mm | - | con valvola pilota |
| PCS-1 15 | filettata | 80,0 mm | 80,0 mm | 80,0 mm | - | con valvola pilota |
| PCS-2 15 | filettata | 80,0 mm | 80,0 mm | 80,0 mm | - | con valvola pilota |
| PCS-3 15 | filettata | 80,0 mm | 80,0 mm | 80,0 mm | - | con valvola pilota |

# valvole laterali

## 2/2 vie a comando diretto

serie **RSV**

| | |
|---|---|
| valvola a 2/2 vie | |
| comando diretto | |
| passaggio | DN 15 - 50 |
| gamma pressione | PN 0 - 10 bar |
| connessione | filettata |

funzione: **NC**
valvola normalmente chiusa

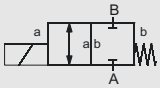


funzione: **NA**
valvola normalmente aperta

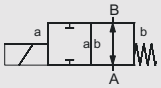


Il design tecnico delle valvole è basato sulle caratteristiche del fluido e dell'applicazione. Questo può portare a deviazioni dalle specifiche generali mostrate nella documentazione con riferimento al design, i materiali delle tenute e le caratteristiche.

## caratteristiche

| | |
|---|---|
| sistema costruttivo | bilanciato in pressione, con molla di posizionamento |
| funzione | NC - normalmente chiusa |
| | NA - normalmente aperta |
| materiale del corpo | ottone, ottone nichelato |
| tenute | NBR, FPM |
| fluido | gassosi, liquidi |
| azionamento | CC bobina corrente continua |
| | CA bobina corrente continua, con raddrizzatore integrato |
| tensione nominale | CC 24 V / CA 230 V |
| connessione elettrica | connettore secondo DIN EN 175301-803, forma A, LED |
| classe di isolamento | H 180°C |
| protezione | IP 65 |
| inserzione continua | ED 100 % |
| direzione del flusso | A ⇨ B |
| vuoto | vuoto basso |
| | |
| | |
| | |
| esecuzioni speciali / accessori | funzione NA, comando manuale, fissaggio, tensioni speciali, custodia metallica |
| | |

## dati tecnici

| tipo co-ax | passaggio mm | connessione filettata | connessione flangiata | gamma pressione bar | valore Kv A ⇨ B | temperatura del fluido | temperatura ambiente | tempo di risposta ms apertura / chiusura |
|---|---|---|---|---|---|---|---|---|
| RSV 12 | DN 15 | G 1/2 - G 3/4 | - | 0 - 10 | 3,2 m³/h | -10°C ... 80°C | -10°C ... 80°C | 28 / 30 |
| RSV 20 | DN 20 | G 3/4 - G 1 | - | 0 - 10 | 6,8 m³/h | -10°C ... 80°C | -10°C ... 80°C | 120 / 160 |
| RSV 25 | DN 25 | G 1 1/4 | - | 0 - 10 | 7,5 m³/h | -10°C ... 80°C | -10°C ... 80°C | 130 / 200 |
| RSV 32 | DN 32 | G 1 1/4 - G 1 1/2 | - | 0 - 10 | 8,2 m³/h | -10°C ... 80°C | -10°C ... 80°C | 140 / 250 |
| RSV 40 | DN 40 | G 1 1/2 | - | 0 - 10 | 14,0 m³/h | -10°C ... 80°C | -10°C ... 80°C | 150 / 250 |
| RSV 50 | DN 50 | G 2 | - | 0 - 10 | 19,0 m³/h | -10°C ... 80°C | -10°C ... 80°C | 150 / 250 |

## scartamento

| tipo co-ax | connessione | standard | 1 finecorsa induttivo | 2 finecorsa induttivi | 1 finecorsa meccanico | comando manuale |
|---|---|---|---|---|---|---|
| RSV 12 | filettata | 80,0 mm | - | - | - | 80,0 mm |
| RSV 20 | filettata | 97,0 mm | - | - | - | 97,0 mm |
| RSV 25 | filettata | 120,0 mm | - | - | - | - |
| RSV 32 | filettata | 120,0 mm | - | - | - | - |
| RSV 40 | filettata | 160,0 mm | - | - | - | - |
| RSV 50 | filettata | 160,0 mm | - | - | - | - |



TEKNO UNO
TECNOLOGIE INDUSTRIALI

# valvole laterali

## 3/2 vie a comando diretto

serie **DRV**

| | |
|---|---|
| valvola a 3/2 vie | |
| comando diretto | |
| passaggio | DN 12 - 25 |
| gamma pressione | PN 0 - 2 bar |
| connessione | filettata |

funzione: **NC**
valvola normalmente chiusa

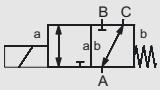


funzione: **NA**
valvola normalmente aperta

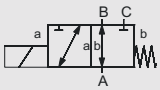


Il design tecnico delle valvole è basato sulle caratteristiche del fluido e dell'applicazione. Questo può portare a deviazioni dalle specifiche generali mostrate nella documentazione con riferimento al design, i materiali delle tenute e le caratteristiche.

## caratteristiche

| | |
|---|---|
| sistema costruttivo | bilanciato in pressione, con molla di posizionamento, senza interferenza delle vie |
| funzione | DR NC - normalmente chiusa (A ⇨ B) |
| | DR NA - normalmente aperta (A ⇨ B) |
| materiale del corpo | alluminio |
| tenute | NBR, CR |
| fluido | gassosi |
| azionamento | CC bobina corrente continua |
| | CA bobina corrente continua, con raddrizzatore integrato |
| tensione nominale | CC 24 V / CA 230 V |
| connessione elettrica | connettore secondo DIN EN 175301-803, forma A, LED |
| classe di isolamento | H 180°C |
| protezione | IP 65 |
| inserzione continua | ED 100 % |
| direzione del flusso | A ⇨ B / A ⇨ C |
| | B ⇨ A / C ⇨ A |
| vuoto | grado di perdita < $10^{-6}$ mbar·l·s$^{-1}$ |
| | |
| | |
| esecuzioni speciali / accessori | tensioni speciali |
| | |

## dati tecnici

| tipo co-ax | passaggio mm | connessione filettata | connessione flangiata | gamma pressione bar | valore Kv A ⇨ B | temperatura del fluido | temperatura ambiente | tempo di risposta ms apertura / chiusura |
|---|---|---|---|---|---|---|---|---|
| DRV 12 | DN 12 | G 1/2 | - | 0 - 1 | 2,7 m³/h | -10°C ... 80°C | -10°C ... 80°C | 40 / 25 |
| DRV 20 | DN 20 | G 3/4 | - | 0 - 2 | 9,1 m³/h | -10°C ... 80°C | -10°C ... 80°C | 160 / 100 |
| DRV 25 | DN 25 | G 1 | - | 0 - 2 | 12,8 m³/h | -10°C ... 80°C | -10°C ... 80°C | 160 / 100 |

## scartamento

| tipo co-ax | connessione | standard | 1 finecorsa induttivo | 2 finecorsa induttivi | 1 finecorsa meccanico | comando manuale |
|---|---|---|---|---|---|---|
| DRV 12 | filettata | 60,0 mm | - | - | - | - |
| DRV 20 | filettata | 100,0 mm | - | - | - | - |
| DRV 25 | filettata | 100,0 mm | - | - | - | - |

# valvole ad alta pressione

## 2/2 vie a comando diretto

**tipo A 45**

| | |
|---|---|
| valvola a 2/2 vie | |
| comando diretto | |
| passaggio | DN 2 - 6 |
| gamma pressione | PN 0 - 130 bar |
| connessione | filettata |

funzione: **NC**
valvola normalmente chiusa

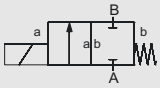


funzione: **NA**
valvola normalmente aperta

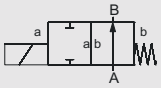


Il design tecnico delle valvole è basato sulle caratteristiche del fluido e dell'applicazione. Questo può portare a deviazioni dalle specifiche generali mostrate nella documentazione con riferimento al design, i materiali delle tenute e le caratteristiche.

## caratteristiche

| | |
|---|---|
| sistema costruttivo | comando diretto, con molla di posizionamento |
| funzione | NC - normalmente chiusa |
| | NA - normalmente aperta |
| materiale del corpo | acciaio inox |
| tenute | NBR, PTFE, FPM, EPDM |
| fluido | gassosi, liquidi |
| azionamento | CC bobina corrente continua |
| | CA bobina corrente continua, con raddrizzatore integrato / separato |
| tensione nominale | CC 24 V / CA 230 V |
| connessione elettrica | connettore secondo DIN EN 175301-803, forma A, LED |
| classe di isolamento | H 180°C |
| protezione | IP 65 |
| inserzione continua | ED 100 % |
| direzione del flusso | A ⇨ B |
| vuoto | grado di perdita < $10^{-6}$ mbar·l·s$^{-1}$ |
| | |
| | |
| | |
| esecuzioni speciali / accessori | funzione NA, approvazioni, fissaggio, tensioni speciali, connettore M 12 x 1 |
| | |

## dati tecnici

| tipo co-ax | passaggio mm | connessione filettata | connessione flangiata | gamma pressione bar | valore Kv A ⇨ B | temperatura del fluido | temperatura ambiente | tempo di risposta ms apertura / chiusura |
|---|---|---|---|---|---|---|---|---|
| A 45 | DN 2 | G 3/8 | - | 0 - 130 | 1,3 l/min | -10°C ... 80°C | -10°C ... 80°C | 20 / 45 |
| A 45 | DN 4 | G 3/8 | - | 0 - 40 / 60 | 5,3 l/min | -10°C ... 80°C | -10°C ... 80°C | 20 / 45 |
| A 45 | DN 6 | G 3/8 | - | 0 - 10 | 9,8 l/min | -10°C ... 80°C | -10°C ... 80°C | 20 / 45 |

## scartamento

| tipo co-ax | connessione | standard | 1 finecorsa induttivo | 2 finecorsa induttivi | 1 finecorsa meccanico | comando manuale |
|---|---|---|---|---|---|---|
| A 45 | filettata | 113,0 mm | - | - | - | - |



TEKNO UNO
TECNOLOGIE INDUSTRIALI

# valvole ad alta pressione

## 2/2 vie a comando diretto

serie **KB**

| | |
|---|---|
| valvola a 2/2 vie | |
| comando diretto | |
| passaggio | DN 2 - 14 |
| gamma pressione | PN 0 - 400 bar |
| connessione | filettata |

funzione: NC
valvola normalmente chiusa

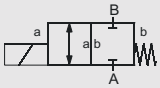


Il design tecnico delle valvole è basato sulle caratteristiche del fluido e dell'applicazione. Questo può portare a deviazioni dalle specifiche generali mostrate nella documentazione con riferimento al design, i materiali delle tenute e le caratteristiche.

## caratteristiche

| | |
|---|---|
| sistema costruttivo | comando diretto, con molla di posizionamento |
| funzione | NC - normalmente chiusa |
| materiale del corpo | acciaio nichelato, acciaio inox |
| tenute | NBR, PTFE, FPM, materiali selezionati in modo specifico |
| fluido | gassosi, liquidi |
| azionamento | CC bobina corrente continua |
| | CA bobina corrente continua, con raddrizzatore integrato |
| tensione nominale | CC 24 V / CA 230 V |
| connessione elettrica | connettore secondo DIN EN 175301-803, forma A, LED |
| classe di isolamento | H 180°C |
| protezione | IP 65 |
| inserzione continua | ED 100 % |
| direzione del flusso | A ⇨ B |
| | B ⇨ A su richiesta |
| vuoto | grado di perdita < $10^{-6}$ mbar·l·s$^{-1}$ |
| | |
| | |
| | |
| esecuzioni speciali / accessori | filettature speciali, servizion con due bobine, approvazioni, tensioni speciali, connettore M 12 x 1, custodia metallica |
| | |

## dati tecnici

| tipo co-ax | passaggio mm | connessione filettata | connessione flangiata | gamma pressione bar | valore Kv A ⇨ B | temperatura del fluido | temperatura ambiente | tempo di risposta ms apertura / chiusura |
|---|---|---|---|---|---|---|---|---|
| KB 15 | DN 2 | G 3/8 | - | 0 - 400 | 1,7 l/min | -40°C ... 100°C | -40°C ... 80°C | 60 / 170 |
| KB 15 | DN 3 | G 3/8 | - | 0 - 300 | 4,1 l/min | -40°C ... 100°C | -40°C ... 80°C | 60 / 170 |
| KB 15 | DN 4 | G 3/8 | - | 0 - 150 | 11,0 l/min | -40°C ... 100°C | -40°C ... 80°C | 60 / 170 |
| KB 15 | DN 5 | G 3/8 | - | 0 - 100 | 13,5 l/min | -40°C ... 100°C | -40°C ... 80°C | 60 / 170 |
| KB 15 | DN 6 | G 3/8 | - | 0 - 70 | 17,4 l/min | -40°C ... 100°C | -40°C ... 80°C | 60 / 170 |
| KB 15 | DN 8 | G 3/8 | - | 0 - 40 | 24,0 l/min | -40°C ... 100°C | -40°C ... 80°C | 60 / 170 |
| KB 20 | DN 8 | G 1/2 | - | 0 - 50 | 1,8 m³/h | -40°C ... 100°C | -40°C ... 80°C | 120 / 270 |
| KB 20 | DN 10 | G 1/2 | - | 0 - 35 | 2,5 m³/h | -40°C ... 100°C | -40°C ... 80°C | 120 / 270 |
| KB 20 | DN 12 | G 1/2 | - | 0 - 25 | 2,9 m³/h | -40°C ... 100°C | -40°C ... 80°C | 120 / 270 |
| KB 20 | DN 14 | G 1/2 | - | 0 - 15 | 3,2 m³/h | -40°C ... 100°C | -40°C ... 80°C | 120 / 270 |

## scartamento

| tipo co-ax | connessione | standard | 1 finecorsa induttivo | 2 finecorsa induttivi | 1 finecorsa meccanico | comando manuale |
|---|---|---|---|---|---|---|
| KB 15 | filettata | 135,0 mm | - | - | - | - |
| KB 20 | filettata | 160,0 mm | - | - | - | - |

# valvole ad alta pressione

## 2/2 vie a comando diretto

**tipo ECD-H**

| | |
|---|---|
| valvola a 2/2 vie | |
| comando diretto | |
| passaggio | DN 10 |
| gamma pressione | PN 0 - 200 bar |
| connessione | filettata |

funzione: **NC**
valvola normalmente chiusa

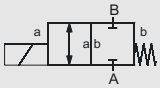


funzione: **NA**
valvola normalmente aperta

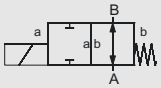


Il design tecnico delle valvole è basato sulle caratteristiche del fluido e dell'applicazione. Questo può portare a deviazioni dalle specifiche generali mostrate nella documentazione con riferimento al design, i materiali delle tenute e le caratteristiche.

## caratteristiche

| | |
|---|---|
| sistema costruttivo | bilanciato in pressione, con molla di posizionamento |
| funzione | NC - normalmente chiusa |
| | NA - normalmente aperta |
| materiale del corpo | ottone, acciaio inox |
| tenute | NBR, PTFE, FPM, CR, EPDM |
| fluido | gassosi, liquidi |
| azionamento | CC bobina corrente continua |
| | CA bobina corrente continua, con raddrizzatore integrato |
| tensione nominale | CC 24 V / CA 230 V |
| connessione elettrica | connettore secondo DIN EN 175301-803, forma A, LED |
| classe di isolamento | H 180°C |
| protezione | IP 65 |
| inserzione continua | ED 100 % |
| direzione del flusso | A ⇨ B |
| | B ⇨ A su richiesta |
| vuoto | grado di perdita < $10^{-6}$ mbar·l·s$^{-1}$ |
| | |
| | |
| esecuzioni speciali / accessori | funzione NA, finecorsa, tensioni speciali, connettore M 12 x 1, custodia metallica |
| | |

## dati tecnici

| tipo co-ax | passaggio mm | connessione filettata | connessione flangiata | gamma pressione bar | valore Kv A ⇨ B | temperatura del fluido | temperatura ambiente | tempo di risposta ms apertura / chiusura |
|---|---|---|---|---|---|---|---|---|
| ECD-H 10 | DN 10 | G 3/8 | - | 0 - 150 / 200 (NC) | 1,5 m³/h | -20°C ... 160°C | -20°C ... 60°C | 250 / 110 |

## scartamento

| tipo co-ax | connessione | standard | 1 finecorsa induttivo | 2 finecorsa induttivi | 1 finecorsa meccanico | comando manuale |
|---|---|---|---|---|---|---|
| ECD-H 10 | filettata | 70,0 mm | - | - | - | - |



TEKNO UNO
TECNOLOGIE INDUSTRIALI

# valvole ad alta pressione

## 3/2 vie a comando diretto

## tipo ECD-H DR

| | |
|---|---|
| valvola a 3/2 vie | |
| comando diretto | |
| passaggio | DN 10 |
| gamma pressione | PN 0 - 150 bar |
| connessione | filettata |

funzione: **NC**
valvola normalmente chiusa

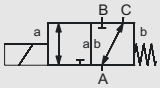


funzione: **NA**
valvola normalmente aperta

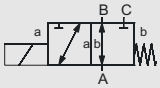


Il design tecnico delle valvole è basato sulle caratteristiche del fluido e dell'applicazione. Questo può portare a deviazioni dalle specifiche generali mostrate nella documentazione con riferimento al design, i materiali delle tenute e le caratteristiche.

## caratteristiche

| | |
|---|---|
| sistema costruttivo | bilanciato in pressione, con molla di posizionamento, senza interferenza delle vie |
| funzione | DR NC - normalmente chiusa (A ⇨ B) |
| | DR NA - normalmente aperta (A ⇨ B) |
| materiale del corpo | ottone, acciaio inox |
| tenute | NBR, PTFE, FPM, CR, EPDM |
| fluido | gassosi, liquidi |
| azionamento | CC bobina corrente continua |
| | CA bobina corrente continua, con raddrizzatore integrato |
| tensione nominale | CC 24 V / CA 230 V |
| connessione elettrica | connettore secondo DIN EN 175301-803, forma A, LED |
| classe di isolamento | H 180°C |
| protezione | IP 65 |
| inserzione continua | ED 100 % |
| direzione del flusso | A ⇨ B / A ⇨ C |
| | B ⇨ A / C ⇨ A su richiesta |
| vuoto | grado di perdita < $10^{-6}$ mbar·l·s$^{-1}$ |
| | |
| | |
| esecuzioni speciali / accessori | funzione NA, finecorsa, tensioni speciali, connettore M 12 x 1, custodia metallica |
| | |

## dati tecnici

| tipo co-ax | passaggio mm | connessione filettata | connessione flangiata | gamma pressione bar | valore Kv A ⇨ B | temperatura del fluido | temperatura ambiente | tempo di risposta ms apertura / chiusura |
|---|---|---|---|---|---|---|---|---|
| ECD-H 10 DR | DN 10 | G 3/8 | - | 0 - 150 | 1,5 m³/h | -20°C ... 160°C | -20°C ... 60°C | 250 / 110 |

## scartamento

| tipo co-ax | connessione | standard | 1 finecorsa induttivo | 2 finecorsa induttivi | 1 finecorsa meccanico | comando manuale |
|---|---|---|---|---|---|---|
| ECD-H 10 DR | filettata | 70,0 mm | - | - | - | - |

# valvole ad alta pressione

## 2/2 vie a comando diretto

### tipo KBS

| | |
|---|---|
| valvola a 2/2 vie | |
| comando diretto | |
| passaggio | DN 1,5 - 3 |
| gamma pressione | PN 0 - 500 bar |
| connessione | filettata |

funzione: NC
valvola normalmente chiusa

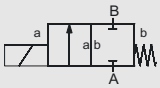


funzione: NA
valvola normalmente aperta

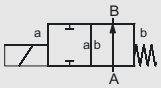


Il design tecnico delle valvole è basato sulle caratteristiche del fluido e dell'applicazione. Questo può portare a deviazioni dalle specifiche generali mostrate nella documentazione con riferimento al design, i materiali delle tenute e le caratteristiche.

## caratteristiche

| | |
|---|---|
| sistema costruttivo | comando diretto, con molla di posiziona |
| funzione | NC - normalmente chiusa |
| | NA - normalmente aperta |
| materiale del corpo | ottone, ottone nichelato, acciaio inox |
| tenute | NBR, FPM |
| fluido | gassosi, liquidi |
| azionamento | CC bobina corrente continua |
| | CA bobina corrente continua, con raddrizzatore integrato |
| tensione nominale | CC 24 V / CA 230 V |
| connessione elettrica | connettore secondo DIN EN 175301-803, forma A, LED |
| classe di isolamento | H 180°C |
| protezione | IP 65 |
| inserzione continua | ED 100 % |
| direzione del flusso | A ⇨ B |
| vuoto | grado di perdita < $10^{-6}$ mbar·ls$^{-1}$ |
| | |
| | |
| | |
| esecuzioni speciali / accessori | filettature speciali, funzione NA, approvazioni, fissaggio, tensioni speciali, connettore M 12 x 1, custodia metallica |
| | |

## dati tecnici

| tipo co-ax | passaggio mm | connessione filettata | connessione flangiata | gamma pressione bar | valore Kv A ⇨ B | temperatura del fluido | temperatura ambiente | tempo di risposta ms apertura / chiusura |
|---|---|---|---|---|---|---|---|---|
| KBS 15 | DN 1,5 | G 3/8 | - | 0 - 500 / 500 (NA) | 1,1 l/min | -40°C ... 100°C | -40°C ... 80°C | 60 / 160 |
| KBS 15 | DN 2 | G 3/8 | - | 0 - 400 / 300 (NA) | 1,3 l/min | -40°C ... 100°C | -40°C ... 80°C | 60 / 160 |
| KBS 15 | DN 3 | G 3/8 | - | 0 - 250 / 100 (NA) | 5,2 l/min | -40°C ... 100°C | -40°C ... 80°C | 60 / 160 |

## scartamento

| tipo co-ax | connessione | standard | 1 finecorsa induttivo | 2 finecorsa induttivi | 1 finecorsa meccanico | comando manuale |
|---|---|---|---|---|---|---|
| KBS 15 | filettata | 60,0 mm | - | - | - | - |



TEKNO UNO
TECNOLOGIE INDUSTRIALI

# valvole ad alta pressione

## 2/2 vie a comando esterno

**tipo MCF-H**

| | |
|---|---|
| valvola a 2/2 vie | |
| comando esterno | |
| passaggio | DN 8 |
| gamma pressione | PN 0 - 160 bar |
| connessione | filettata |

funzione: NC
valvola normalmente chiusa

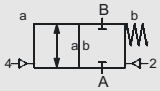


funzione: NA
valvola normalmente aperta

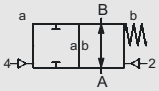


Il design tecnico delle valvole è basato sulle caratteristiche del fluido e dell'applicazione. Questo può portare a deviazioni dalle specifiche generali mostrate nella documentazione con riferimento al design, i materiali delle tenute e le caratteristiche.

## caratteristiche

| | |
|---|---|
| sistema costruttivo | bilanciato in pressione, con molla di posizionamento |
| funzione | NC - normalmente chiusa |
| | NA - normalmente aperta |
| materiale del corpo | ottone |
| tenute | NBR, PTFE, FPM |
| fluido | emulsioni, oli, gas neutri |
| azionamento | pneumatico mediante EV pilota 5/2 |
| interfaccia valvola pilota | NAMUR / ISO 1 |
| tensione nominale | CC 24 V / CA 230 V |
| connessione elettrica valvola pilota | connettore secondo DIN EN 175301-803, forma B, LED |
| protezione | IP 65 |
| inserzione continua | ED 100 % |
| direzione del flusso | A ⇨ B |
| | B ⇨ A ( $\Delta_p$ 16 bar max.) |
| vuoto | grado di perdita < $10^{-6}$ mbar·ls$^{-1}$ |
| | |
| | |
| | |
| esecuzioni speciali / accessori | funzione NA, possibilità chiusura lenta, finecorsa, comando manuale, tensioni speciali, bobina M 12 x 1, ATEX antideflagrante, valvola pilota |
| | |

## dati tecnici

| tipo co-ax | passaggio mm | connessione filettata | connessione flangiata | gamma pressione bar | valore Kv A ⇨ B | temperatura del fluido | temperatura ambiente | tempo di risposta ms apertura / chiusura |
|---|---|---|---|---|---|---|---|---|
| MCF-H 08 | DN 8 | G 3/8 | - | 0 - 160 | 1,2 m³/h | -20°C ... 160°C | -20°C ... 160°C | 30-3000 / 30-3000 |

## scartamento

| tipo co-ax | connessione | standard | 1 finecorsa Reed | 2 finecorsa Reed | 1 finecorsa meccanico | comando manuale |
|---|---|---|---|---|---|---|
| MCF-H 08 | filettata | 120,0 mm | 120,0 mm | 120,0 mm | - | con valvola pilota |

# valvole ad alta pressione

## 2/2 vie a comando esterno

**serie VMK-H / VFK-H**

| | |
|---|---|
| valvola a 2/2 vie | |
| comando esterno | |
| passaggio | DN 15 - 50 |
| gamma pressione | PN 0 - 200 bar |
| connessione | filettata / flangiata |

funzione: NC
valvola normalmente chiusa

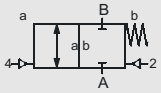


funzione: NA
valvola normalmente aperta

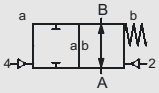


Il design tecnico delle valvole è basato sulle caratteristiche del fluido e dell'applicazione. Questo può portare a deviazioni dalle specifiche generali mostrate nella documentazione con riferimento al design, i materiali delle tenute e le caratteristiche.

## caratteristiche

| | |
|---|---|
| sistema costruttivo | bilanciato in pressione, con molla di posizionamento |
| funzione | NC - normalmente chiusa |
| | NA - normalmente aperta |
| materiale del corpo | acciaio zincato, acciaio nichelato, senza metalli non ferrosi, acciaio inox |
| tenute | NBR, PTFE, FPM, CR, EPDM, materiali selezionati in modo specifico |
| fluido | gassosi, liquidi, gelatinosi, alta viscosità, fangosi, poltacei, aggressivi |
| azionamento | pneumatico mediante EV pilota 5/2, idraulico mediante EV pilota 4/2 |
| interfaccia valvola pilota | NAMUR / ISO 1 |
| tensione nominale | CC 24 V / CA 230 V |
| connessione elettrica valvola pilota | connettore secondo DIN EN 175301-803, forma B, LED |
| protezione | IP 65 |
| inserzione continua | ED 100 % |
| direzione del flusso | A ⇨ B |
| | B ⇨ A ( $\Delta_p$ 16 bar max.) |
| vuoto | grado di perdita < $10^{-6}$ mbar·l·s$^{-1}$ |
| | |
| | |
| | |
| esecuzioni speciali / accessori | filettature speciali, flange speciali, funzione NA, possibilità chiusura lenta, connessione per lavaggio, foro rilevamento perdite, finecorsa, |
| | approvazioni, fissaggio, tensioni speciali, bobina M 12 x 1, ATEX antideflagrante, valvola pilota |

## dati tecnici

| tipo co-ax | passaggio mm | connessione filettata | connessione flangiata | gamma pressione bar | valore Kv A ⇨ B | temperatura del fluido | temperatura ambiente | tempo di risposta ms apertura / chiusura |
|---|---|---|---|---|---|---|---|---|
| VMK-H / VFK-H 15 | DN 15 | G 1/2 | PN 160 / 250 | 0 - 200 | 5,6 m³/h | -20°C ... 160°C | -20°C ... 160°C | 50-3000 / 50-3000 |
| VMK-H / VFK-H 20 | DN 20 | G 3/4 | PN 160 / 250 | 0 - 200 | 7,7 m³/h | -20°C ... 160°C | -20°C ... 160°C | 50-3000 / 50-3000 |
| VMK-H / VFK-H 25 | DN 25 | G 1 | PN 160 / 250 | 0 - 200 | 12,6 m³/h | -20°C ... 160°C | -20°C ... 160°C | 50-3000 / 50-3000 |
| VMK-H / VFK-H 40 | DN 40 | G 1 1/2 | PN 160 / 250 | 0 - 200 | 31,0 m³/h | -20°C ... 160°C | -20°C ... 160°C | 100-3000 / 100-3000 |
| VMK-H / VFK-H 50 | DN 50 | G 2 | PN 160 / 250 | 0 - 200 | 43,0 m³/h | -20°C ... 160°C | -20°C ... 160°C | 100-3000 / 100-3000 |

## scartamento

| tipo co-ax | connessione | standard | 1 finecorsa induttivo | 2 finecorsa induttivi | 1 finecorsa meccanico | comando manuale |
|---|---|---|---|---|---|---|
| VMK-H / VFK-H 15 | filettata / flangiata | 195,0 mm / 265,0 mm | 225,0 mm / 295,0 mm | 225,0 mm / 295,0 mm | 215,0 mm / 285,0 mm | con valvola pilota |
| VMK-H / VFK-H 20 | filettata / flangiata | 215,0 mm / 288,0 mm | 245,0 mm / 318,0 mm | 245,0 mm / 318,0 mm | - | con valvola pilota |
| VMK-H / VFK-H 25 | filettata / flangiata | 230,0 mm / 305,0 mm | 260,0 mm / 335,0 mm | 260,0 mm / 335,0 mm | - | con valvola pilota |
| VMK-H / VFK-H 40 | filettata / flangiata | 312,0 mm / 385,0 mm | 312,0 mm / 385,0 mm | 312,0 mm / 385,0 mm | - | con valvola pilota |
| VMK-H / VFK-H 50 | filettata / flangiata | 312,0 mm / 385,0 mm | 312,0 mm / 385,0 mm | 312,0 mm / 385,0 mm | - | con valvola pilota |



TEKNO UNO
TECNOLOGIE INDUSTRIALI

# valvole ad alta pressione

## 3/2 vie a comando esterno

serie **VMK-H / VFK-H DR**

| | |
|---|---|
| valvola a 3/2 vie | |
| comando esterno | |
| passaggio | DN 15 - 50 |
| gamma pressione | PN 0 - 200 bar |
| connessione | filettata / flangiata |

funzione: NC
valvola normalmente chiusa

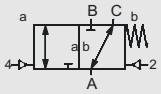


funzione: NA
valvola normalmente aperta

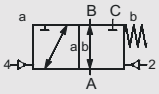


Il design tecnico delle valvole è basato sulle caratteristiche del fluido e dell'applicazione. Questo può portare a deviazioni dalle specifiche generali mostrate nella documentazione con riferimento al design, i materiali delle tenute e le caratteristiche.

## caratteristiche

| | |
|---|---|
| sistema costruttivo | bilanciato in pressione, con molla di posizionamento, senza interferenza delle vie |
| funzione | DR NC - normalmente chiusa (A ⇨ B) |
| | DR NA - normalmente aperta (A ⇨ B) |
| materiale del corpo | acciaio zincato, acciaio nichelato, senza metalli non ferrosi, acciaio inox |
| tenute | NBR, PTFE, FPM, CR, EPDM, materiali selezionati in modo specifico |
| fluido | gassosi, liquidi, gelatinosi, alta viscosità, fangosi, poltacei, aggressivi |
| azionamento | pneumatico mediante EV pilota 5/2, idraulico mediante EV pilota 4/2 |
| interfaccia valvola pilota | NAMUR / ISO 1 |
| tensione nominale | CC 24 V / CA 230 V |
| connessione elettrica valvola pilota | connettore secondo DIN EN 175301-803, forma B, LED |
| protezione | IP 65 |
| inserzione continua | ED 100 % |
| direzione del flusso | A ⇨ B / A ⇨ C |
| | B ⇨ A ( $\Delta_p$ 16 bar max.) |
| vuoto | grado di perdita < $10^{-6}$ mbar·l·s$^{-1}$ |
| | |
| | |
| | |
| esecuzioni speciali / accessori | filettature speciali, flange speciali, funzione NA, possibilità chiusura lenta, connessione per lavaggio, foro rilevamento perdite, finecorsa, |
| | approvazioni, fissaggio, tensioni speciali, bobina M 12 x 1, ATEX antideflagrante, valvola pilota |

## dati tecnici

| tipo co-ax | passaggio mm | connessione filettata | connessione flangiata | gamma pressione bar | valore Kv A ⇨ B | temperatura del fluido | temperatura ambiente | tempo di risposta ms apertura / chiusura |
|---|---|---|---|---|---|---|---|---|
| VMK-H / VFK-H 15 DR | DN 15 | G 1/2 | PN 160 / 250 | 0 - 200 | 4,4 m³/h | -20°C ... 160°C | -20°C ... 160°C | 50-3000 / 50-3000 |
| VMK-H / VFK-H 20 DR | DN 20 | G 3/4 | PN 160 / 250 | 0 - 200 | 7,6 m³/h | -20°C ... 160°C | -20°C ... 160°C | 50-3000 / 50-3000 |
| VMK-H / VFK-H 25 DR | DN 25 | G 1 | PN 160 / 250 | 0 - 200 | 10,8 m³/h | -20°C ... 160°C | -20°C ... 160°C | 50-3000 / 50-3000 |
| VMK-H / VFK-H 40 DR | DN 40 | G 1 1/2 | PN 160 / 250 | 0 - 200 | 31,0 m³/h | -20°C ... 160°C | -20°C ... 160°C | 100-3000 / 100-3000 |
| VMK-H / VFK-H 50 DR | DN 50 | G 2 | PN 160 / 250 | 0 - 200 | 43,0 m³/h | -20°C ... 160°C | -20°C ... 160°C | 100-3000 / 100-3000 |

## scartamento

| tipo co-ax | connessione | standard | 1 finecorsa induttivo | 2 finecorsa induttivi | 1 finecorsa meccanico | comando manuale |
|---|---|---|---|---|---|---|
| VMK-H / VFK-H 15 DR | filettata / flangiata | 255,0 mm / 313,0 mm | 255,0 mm / 343,0 mm | 255,0 mm / 343,0 mm | - | con valvola pilota |
| VMK-H / VFK-H 20 DR | filettata / flangiata | 257,0 mm / 365,0 mm | 287,0 mm / 395,0 mm | 287,0 mm / 395,0 mm | - | con valvola pilota |
| VMK-H / VFK-H 25 DR | filettata / flangiata | 265,0 mm / 370,0 mm | - | - | - | con valvola pilota |
| VMK-H / VFK-H 40 DR | filettata / flangiata | 400,0 mm / 500,0 mm | 400,0 mm / 500,0 mm | 400,0 mm / 500,0 mm | - | con valvola pilota |
| VMK-H / VFK-H 50 DR | filettata / flangiata | 400,0 mm / 500,0 mm | 400,0 mm / 500,0 mm | 400,0 mm / 500,0 mm | - | con valvola pilota |

# valvole ad alta pressione

## 2/2 vie a comando esterno

serie **PCD / PCD-H**

| | |
|---|---|
| valvola a 2/2 vie | |
| comando esterno | |
| passaggio | DN 10 - 15 |
| gamma pressione | PN 0 - 500 bar |
| connessione | filettata |

funzione: NC
valvola normalmente chiusa

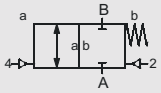


funzione: NA
valvola normalmente aperta

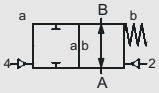


Il design tecnico delle valvole è basato sulle caratteristiche del fluido e dell'applicazione. Questo può portare a deviazioni dalle specifiche generali mostrate nella documentazione con riferimento al design, i materiali delle tenute e le caratteristiche.

## caratteristiche

| | |
|---|---|
| sistema costruttivo | bilanciato in pressione, con molla di posizionamento |
| funzione | NC - normalmente chiusa |
| | NA - normalmente aperta |
| materiale del corpo | ottone, acciaio inox |
| tenute | NBR, PTFE, FPM, CR, EPDM |
| fluido | gassosi, liquidi |
| azionamento | pneumatico mediante EV pilota 5/2 |
| connessioni di pilotaggio | G 1/8 |
| tensione nominale | CC 24 V / CA 230 V |
| connessione elettrica valvola pilota | connettore secondo DIN EN 175301-803, forma B, LED |
| protezione | IP 65 |
| inserzione continua | ED 100 % |
| direzione del flusso | A ⇨ B |
| | B ⇨ A su richiesta |
| vuoto | grado di perdita < $10^{-4}$ mbar·l·s$^{-1}$ |
| | |
| | |
| | |
| esecuzioni speciali / accessori | funzione NA, possibilità chiusura lenta, finecorsa, tensioni speciali, bobina M 12 x 1, ATEX antideflagrante, valvola pilota |
| | |

## dati tecnici

| tipo co-ax | passaggio mm | connessione filettata | connessione flangiata | gamma pressione bar | valore Kv A ⇨ B | temperatura del fluido | temperatura ambiente | tempo di risposta ms apertura / chiusura |
|---|---|---|---|---|---|---|---|---|
| PCD 10 | DN 10 | G 3/8 | - | 0 - 250 | 1,5 m³/h | -10°C ... 150°C | -10°C ... 150°C | 30-3000 / 30-3000 |
| PCD-H 10 | DN 10 | G 3/8 | - | 0 - 500 | 1,5 m³/h | -10°C ... 150°C | -10°C ... 150°C | 30-3000 / 30-3000 |
| PCD-H 15 | DN 15 | G 1/2 - G 3/4 | - | 0 - 500 | 3,5 m³/h | -10°C ... 150°C | -10°C ... 150°C | 30-3000 / 30-3000 |

## scartamento

| tipo co-ax | connessione | standard | 1 finecorsa induttivo | 2 finecorsa induttivi | 1 finecorsa meccanico | comando manuale |
|---|---|---|---|---|---|---|
| PCD 10 | filettata | 70,0 mm | - | - | - | con valvola pilota |
| PCD-H 10 | filettata | 80,0 mm | - | - | - | con valvola pilota |
| PCD-H 15 | filettata | 100,0 mm | - | - | - | con valvola pilota |



TEKNO UNO
TECNOLOGIE INDUSTRIALI

# valvole ad alta pressione

## 3/2 vie a comando esterno

serie **PCD / PCD-H DR**

| | |
|---|---|
| valvola a 3/2 vie | |
| comando esterno | |
| passaggio | DN 10 - 15 |
| gamma pressione | PN 0 - 500 bar |
| connessione | filettata |

funzione: NC
valvola normalmente chiusa

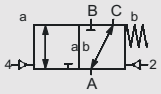


funzione: NA
valvola normalmente aperta

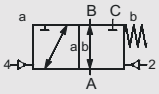


Il design tecnico delle valvole è basato sulle caratteristiche del fluido e dell'applicazione. Questo può portare a deviazioni dalle specifiche generali mostrate nella documentazione con riferimento al design, i materiali delle tenute e le caratteristiche.

## caratteristiche

| | |
|---|---|
| sistema costruttivo | bilanciato in pressione, con molla di posizionamento, senza interferenza delle vie |
| funzione | DR NC - normalmente chiusa (A ⇨ B) |
| | DR NA - normalmente aperta (A ⇨ B) |
| materiale del corpo | ottone, acciaio inox |
| tenute | NBR, PTFE, FPM, CR, EPDM |
| fluido | gassosi, liquidi |
| azionamento | pneumatico mediante EV pilota 5/2 |
| connessioni di pilotaggio | G 1/8 |
| tensione nominale | CC 24 V / CA 230 V |
| connessione elettrica valvola pilota | connettore secondo DIN EN 175301-803, forma B, LED |
| protezione | IP 65 |
| inserzione continua | ED 100 % |
| direzione del flusso | A ⇨ B / A ⇨ C |
| | B ⇨ A / C ⇨ A su richiesta |
| vuoto | grado di perdita < $10^{-4}$ mbar·l·s$^{-1}$ |
| | |
| | |
| | |
| esecuzioni speciali / accessori | funzione NA, possibilità chiusura lenta, finecorsa, tensioni speciali, bobina M 12 x 1, ATEX antideflagrante, valvola pilota |
| | |

## dati tecnici

| tipo co-ax | passaggio mm | connessione filettata | connessione flangiata | gamma pressione bar | valore Kv A ⇨ B | temperatura del fluido | temperatura ambiente | tempo di risposta ms apertura / chiusura |
|---|---|---|---|---|---|---|---|---|
| PCD 10 DR | DN 10 | G 3/8 | - | 0 - 250 | 1,5 m³/h | -10°C ... 150°C | -10°C ... 150°C | 30-3000 / 30-3000 |
| PCD-H 10 DR | DN 10 | G 3/8 | - | 0 - 500 | 1,5 m³/h | -10°C ... 150°C | -10°C ... 150°C | 30-3000 / 30-3000 |
| PCD-H 15 DR | DN 15 | G 1/2 - G 3/4 | - | 0 - 500 | 3,5 m³/h | -10°C ... 150°C | -10°C ... 150°C | 30-3000 / 30-3000 |

## scartamento

| tipo co-ax | connessione | standard | 1 finecorsa induttivo | 2 finecorsa induttivi | 1 finecorsa meccanico | comando manuale |
|---|---|---|---|---|---|---|
| PCD 10 DR | filettata | 70,0 mm | - | - | - | con valvola pilota |
| PCD-H 10 DR | filettata | 80,0 mm | - | - | - | con valvola pilota |
| PCD-H 15 DR | filettata | 100,0 mm | - | - | - | con valvola pilota |

# collettori

## coassiali comando esterno

**tipo CFM**

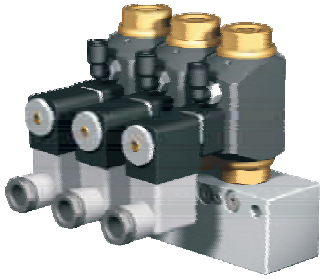

| | |
|---|---|
| valvole coassiali a 2/2 vie | |
| comando esterno | |
| passaggio | DN 8 |
| gamma pressione | PN 0 - 40 bar |
| connessione | filettata |

funzione: NC
valvola normalmente chiusa

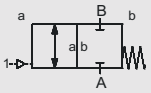


funzione: NA
valvola normalmente aperta

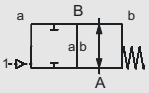


Il design tecnico delle valvole è basato sulle caratteristiche del fluido e dell'applicazione. Questo può portare a deviazioni dalle specifiche generali mostrate nella documentazione con riferimento al design, i materiali delle tenute e le caratteristiche.

## caratteristiche

| | |
|---|---|
| sistema costruttivo | bilanciato in pressione, con molla di posizionamento |
| funzione | NC - normalmente chiusa |
| | NA - normalmente aperta |
| materiale del corpo valvola | ottone |
| materiale del corpo modulo | alluminio |
| tenute | NBR, FPM, PE, PU, PTFE |
| fluido | emulsioni, oli, gas neutri |
| azionamento | pneumatico mediante EV pilota 3/2 |
| interfaccia valvola pilota | co-ax |
| tensione nominale | CC 24 V / CA 230 V |
| connessione elettrica valvola pilota | connettore secondo DIN EN 175301-803, forma B, LED |
| protezione | IP 65 |
| inserzione continua | ED 100 % |
| direzione del flusso | A ⇨ B |
| | B ⇨ A ( $\Delta_p$ 16 bar max.) |
| vuoto | grado di perdita < $10^{-6}$ mbar·l·s$^{-1}$ |
| | |
| | |
| esecuzioni speciali / accessori | funzione NA, finecorsa, comando manuale, fissaggio, tensioni speciali, bobina M 12 x 1, ATEX antideflagrante, valvola pilota |
| | |

## dati tecnici

| tipo co-ax | passaggio mm | connessione valvola | connessione collettore | gamma pressione bar | valore Kv A ⇨ B | temperatura del fluido | temperatura ambiente | tempo di risposta ms apertura / chiusura |
|---|---|---|---|---|---|---|---|---|
| CFM 08 | DN 8 | G 3/8 | G 1/2 | 0 - 40 | 1,6 m³/h | -20°C ... 160°C | -20°C ... 160°C | 70 / 80 |

## scartamento

| tipo co-ax | collettore con 1 stazione | collettore con 2 stazioni | collettore con 3 stazioni | collettore con 4 stazioni | collettore con 5 stazioni | collettore con 6 stazioni | collettore con 7 stazioni | collettore con 8 stazioni | segmento del collettore |
|---|---|---|---|---|---|---|---|---|---|
| CFM 08 | - | 100,0 mm | 140,0 mm | 180,0 mm | 210,0 mm | - | - | - | - |



TEKNO UNO
TECNOLOGIE INDUSTRIALI

# collettori

## coassiali comando esterno

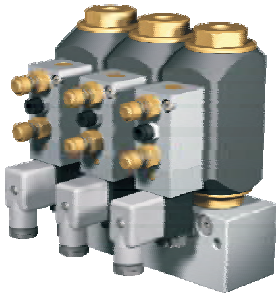

## tipo MCF

| | |
|---|---|
| valvole coassiali a 2/2 vie | |
| comando esterno | |
| passaggio | DN 8 |
| gamma pressione | PN 0 - 100 bar |
| connessione | filettata |

funzione: NC
valvola normalmente chiusa

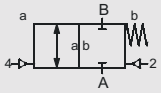


funzione: NA
valvola normalmente aperta

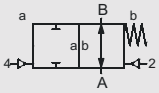


Il design tecnico delle valvole è basato sulle caratteristiche del fluido e dell'applicazione. Questo può portare a deviazioni dalle specifiche generali mostrate nella documentazione con riferimento al design, i materiali delle tenute e le caratteristiche.

## caratteristiche

| | |
|---|---|
| sistema costruttivo | bilanciato in pressione, con molla di posizionamento |
| funzione | NC - normalmente chiusa |
| | NA - normalmente aperta |
| materiale del corpo valvola | ottone |
| materiale del corpo modulo | alluminio |
| tenute | NBR, FPM, PE, PU, PTFE |
| fluido | emulsioni, oli, gas neutri |
| azionamento | pneumatico mediante EV pilota 5/2 |
| interfaccia valvola pilota | co-ax |
| tensione nominale | CC 24 V / CA 230 V |
| connessione elettrica valvola pilota | connettore secondo DIN EN 175301-803, forma B, LED |
| protezione | IP 65 |
| inserzione continua | ED 100 % |
| direzione del flusso | A ⇨ B |
| | B ⇨ A ( $\Delta_p$ 16 bar max.) |
| vuoto | grado di perdita < $10^{-6}$ mbar·l·s$^{-1}$ |
| | |
| | |
| esecuzioni speciali / accessori | funzione NA, possibilità chiusura lenta, finecorsa, comando manuale, fissaggio, |
| | tensioni speciali, bobina M 12 x 1, ATEX antideflagrante, valvola pilota |

## dati tecnici

| tipo co-ax | passaggio mm | connessione valvola | connessione collettore | gamma pressione bar | valore Kv A ⇨ B | temperatura del fluido | temperatura ambiente | tempo di risposta ms apertura / chiusura |
|---|---|---|---|---|---|---|---|---|
| MCF 08 | DN 08 | G 3/8 | G 1/2 | 0 - 100 | 1,6 m³/h | -20°C ... 160°C | -20°C ... 160°C | 30-3000 / 30-3000 |

## scartamento

| tipo co-ax | collettore con 1 stazione | collettore con 2 stazioni | collettore con 3 stazioni | collettore con 4 stazioni | collettore con 5 stazioni | collettore con 6 stazioni | collettore con 7 stazioni | collettore con 8 stazioni | segmento del collettore |
|---|---|---|---|---|---|---|---|---|---|
| MCF 08 | - | 110,0 mm | 160,0 mm | 210,0 mm | 260,0 mm | - | - | - | - |

# moduli

## coassiali comando diretto

serie **MK**

| | |
|---|---|
| valvole coassiali a 2/2 vie | |
| comando diretto | |
| passaggio | DN 10 - 25 |
| gamma pressione | PN 0 - 100 bar |
| connessione | filettata |

funzione: NC
valvola normalmente chiusa

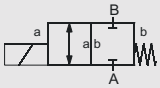


funzione: NA
valvola normalmente aperta

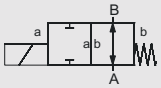


Il design tecnico delle valvole è basato sulle caratteristiche del fluido e dell'applicazione. Questo può portare a deviazioni dalle specifiche generali mostrate nella documentazione con riferimento al design, i materiali delle tenute e le caratteristiche.

## caratteristiche

| | |
|---|---|
| sistema costruttivo | bilanciato in pressione, con molla di posizionamento |
| funzione | NC - normalmente chiusa |
| | NA - normalmente aperta |
| materiale del corpo valvola | ottone, acciaio zincato, ottone nichelato, acciaio nichelato, senza metalli non ferrosi, acciaio inox |
| materiale del corpo modulo | alluminio, acciaio inox |
| tenute | NBR, PTFE, FPM, CR, EPDM, materiali selezionati in modo specifico |
| fluido | gassosi, liquidi, gelatinosi, alta viscosità, fangosi, poltacei, aggressivi |
| azionamento | CC bobina corrente continua |
| | CA bobina corrente continua, con raddrizzatore integrato |
| tensione nominale | CC 24 V / CA 230 V |
| connessione elettrica | connettore secondo DIN EN 175301-803, forma A, LED |
| classe di isolamento | H 180°C |
| protezione | IP 65 |
| inserzione continua | ED 100 % |
| direzione del flusso | A ⇨ B |
| | B ⇨ A ($\Delta_p$ 16 bar max.) |
| vuoto | grado di perdita < $10^{-6}$ mbar·l·s$^{-1}$ |
| | |
| esecuzioni speciali / accessori | filettature speciali, funzione NA, possibilità chiusura lenta, finecorsa, comando manuale, fissaggio, tensioni speciali, |
| | connettore M 12 x 1, custodia metallica |

## dati tecnici

| tipo co-ax | passaggio mm | connessione valvola | connessione modulo | gamma pressione bar | valore Kv A ⇨ B | temperatura del fluido | temperatura ambiente | tempo di risposta ms apertura / chiusura |
|---|---|---|---|---|---|---|---|---|
| MK 10 | DN 10 | G 1/4 - G 3/4 | G 1 | 0 - 16 / 40 | 2,5 m³/h | -30°C ... 120°C | -10°C ... 80°C | 25 / 25 |
| MK 15 | DN 15 | G 3/8 - G 3/4 | G 1 | 0 - 16 / 40 / 64 / 100 | 4,8 m³/h | -40°C ... 160°C | -40°C ... 80°C | 80 / 80 |
| MK 20 | DN 20 | G 3/4 - G 1 1/4 | G 1 1/4 | 0 - 16 / 40 / 64 / 100 | 7,4 m³/h | -40°C ... 160°C | -40°C ... 80°C | 110 / 110 |
| MK 25 | DN 25 | G 1 - G 1 1/2 | G 1 1/2 | 0 - 16 / 40 / 64 / 100 | 11,2 m³/h | -40°C ... 160°C | -40°C ... 80°C | 130 / 130 |

## scartamento

| tipo co-ax | modulo con 1 stazione | modulo con 2 stazioni | modulo con 3 stazioni | modulo con 4 stazioni | modulo con 5 stazioni | modulo con 6 stazioni | modulo con 7 stazioni | modulo con 8 stazioni | segmento del modulo |
|---|---|---|---|---|---|---|---|---|---|
| MK 10 | 75,0 mm | 128,0 mm | 181,0 mm | 234,0 mm | 287,0 mm | 340,0 mm | 393,0 mm | 446,0 mm | 53,0 mm |
| MK 15 | 110,0 mm | 182,0 mm | 254,0 mm | 326,0 mm | 398,0 mm | 470,0 mm | 542,0 mm | 614,0 mm | 72,0 mm |
| MK 20 | 125,0 mm | 209,0 mm | 293,0 mm | 377,0 mm | 461,0 mm | 545,0 mm | 629,0 mm | 713,0 mm | 84,0 mm |
| MK 25 | 145,0 mm | 239,0 mm | 333,0 mm | 427,0 mm | 521,0 mm | 615,0 mm | 709,0 mm | 803,0 mm | 94,0 mm |



TEKNO UNO
TECNOLOGIE INDUSTRIALI

# moduli

## coassiali comando esterno

serie **VMK**

| | |
|---|---|
| valvole coassiali a 2/2 vie | |
| comando esterno | |
| passaggio | DN 10 - 32 |
| gamma pressione | PN 0 - 100 bar |
| connessione | filettata |

funzione: NC
valvola normalmente chiusa

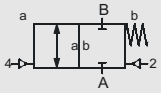


funzione: NA
valvola normalmente aperta

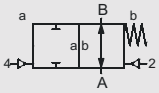


Il design tecnico delle valvole è basato sulle caratteristiche del fluido e dell'applicazione. Questo può portare a deviazioni dalle specifiche generali mostrate nella documentazione con riferimento al design, i materiali delle tenute e le caratteristiche.

## caratteristiche

| | |
|---|---|
| sistema costruttivo | bilanciato in pressione, con molla di posizionamento |
| funzione | NC - normalmente chiusa |
| | NA - normalmente aperta |
| materiale del corpo valvola | ottone, acciaio zincato, ottone nichelato, acciaio nichelato, senza metalli non ferrosi, acciaio inox |
| materiale del corpo modulo | alluminio, acciaio inox |
| tenute | NBR, PTFE, FPM, CR, EPDM, materiali selezionati in modo specifico |
| fluido | gassosi, liquidi, gelatinosi, alta viscosità, fangosi, poltacei, aggressivi |
| azionamento | pneumatico mediante EV pilota 5/2, idraulico mediante EV pilota 4/2 |
| interfaccia valvola pilota | NAMUR / ISO 1 |
| tensione nominale | CC 24 V / CA 230 V |
| connessione elettrica valvola pilota | connettore secondo DIN EN 175301-803, forma B, LED |
| protezione | IP 65 |
| inserzione continua | ED 100 % |
| direzione del flusso | A ⇨ B |
| | B ⇨ A ( $\Delta_p$ 16 bar max.) |
| vuoto | grado di perdita < $10^{-6}$ mbar·l·s$^{-1}$ |
| | |
| | |
| esecuzioni speciali / accessori | filettature speciali, funzione NA, possibilità chiusura lenta, connessione per lavaggio, foro rilevamento perdite, finecorsa, |
| | comando manuale, fissaggio, tensioni speciali, bobina M 12 x 1, ATEX antideflagrante, valvola pilota |

## dati tecnici

| tipo co-ax | passaggio mm | connessione valvola | connessione modulo | gamma pressione bar | valore Kv A ⇨ B | temperatura del fluido | temperatura ambiente | tempo di risposta ms apertura / chiusura |
|---|---|---|---|---|---|---|---|---|
| VMK 10 | DN 10 | G 1/4 - G 3/4 | G 1 | 0 - 16 / 40 / 64 | 2,5 m³/h | -20°C ... 160°C | -20°C ... 160°C | 30-3000 / 30-3000 |
| VMK 15 | DN 15 | G 3/8 - G 3/4 | G 1 | 0 - 16 / 40 / 64 / 100 | 5,7 m³/h | -20°C ... 160°C | -20°C ... 160°C | 50-3000 / 50-3000 |
| VMK 20 | DN 20 | G 3/4 - G 1 1/4 | G 1 1/4 | 0 - 16 / 40 / 64 / 100 | 8,8 m³/h | -20°C ... 160°C | -20°C ... 160°C | 50-3000 / 50-3000 |
| VMK 25 | DN 25 | G 1 - G 1 1/2 | G 1 1/2 | 0 - 16 / 40 / 64 / 100 | 13,3 m³/h | -20°C ... 160°C | -20°C ... 160°C | 50-3000 / 50-3000 |
| VMK 32 | DN 32 | G 1 1/4 - G 1 1/2 | G 1 1/2 | 0 - 16 / 40 / 64 / 100 | 20,0 m³/h | -20°C ... 160°C | -20°C ... 160°C | 50-3000 / 50-3000 |

## scartamento

| tipo co-ax | modulo con 1 stazione | modulo con 2 stazioni | modulo con 3 stazioni | modulo con 4 stazioni | modulo con 5 stazioni | modulo con 6 stazioni | modulo con 7 stazioni | modulo con 8 stazioni | segmento del modulo |
|---|---|---|---|---|---|---|---|---|---|
| VMK 10 | 75,0 mm | 128,0 mm | 181,0 mm | 234,0 mm | 287,0 mm | 340,0 mm | 393,0 mm | 446,0 mm | 53,0 mm |
| VMK 15 | 110,0 mm | 182,0 mm | 254,0 mm | 326,0 mm | 398,0 mm | 470,0 mm | 542,0 mm | 614,0 mm | 72,0 mm |
| VMK 20 | 125,0 mm | 209,0 mm | 293,0 mm | 377,0 mm | 461,0 mm | 545,0 mm | 629,0 mm | 713,0 mm | 84,0 mm |
| VMK 25 | 143,0 mm | 237,0 mm | 331,0 mm | 425,0 mm | 519,0 mm | 613,0 mm | 707,0 mm | 801,0 mm | 94,0 mm |
| VMK 32 | 143,0 mm | 237,0 mm | 331,0 mm | 425,0 mm | 519,0 mm | 613,0 mm | 707,0 mm | 801,0 mm | 94,0 mm |

# moduli

## comando esterno a cartuccia

serie **PCD**

| | |
|---|---|
| valvole a cartuccia a 2/2 vie | |
| comando esterno | |
| passaggio | DN 10 - 15 |
| gamma pressione | PN 0 - 200 bar |
| connessione | filettata |

funzione: **NC**
valvola normalmente chiusa

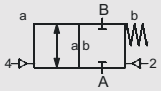


funzione: **NA**
valvola normalmente aperta

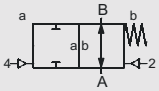


Il design tecnico delle valvole è basato sulle caratteristiche del fluido e dell'applicazione. Questo può portare a deviazioni dalle specifiche generali mostrate nella documentazione con riferimento al design, i materiali delle tenute e le caratteristiche.

## caratteristiche

| | |
|---|---|
| sistema costruttivo | comando esterno, con molla di posizionamento |
| funzione | NC - normalmente chiusa |
| | NA - normalmente aperta |
| materiale del corpo valvola | acciaio inox |
| materiale del corpo modulo | alluminio |
| tenute | PU, NBR, PTFE, PE, FPM, EPDM, materiali selezionati in modo specifico |
| fluido | gassosi, liquidi, gelatinosi, alta viscosità, fangosi, poltacei |
| azionamento | pneumatico mediante EV pilota 5/2, idraulico mediante EV pilota 4/2 |
| connessioni di pilotaggio | G 1/8 (azionamento pneumatico), G 1/4 (azionamento idraulico, attraverso adattatore) |
| tensione nominale | CC 24 V / CA 230 V |
| connessione elettrica valvola pilota | connettore secondo DIN EN 175301-803, forma B, LED |
| protezione | IP 65 |
| inserzione continua | ED 100 % |
| direzione del flusso | A ⇨ B |
| | B ⇨ A |
| vuoto | grado di perdita < $10^{-6}$ mbar·ls$^{-1}$ |
| | |
| | |
| esecuzioni speciali / accessori | funzione NA, possibilità chiusura lenta, foro rilevamento perdite, finecorsa, comando manuale, fissaggio, tensioni speciali, |
| | bobina M 12 x 1, ATEX antideflagrante, con regolatore di portata, foro di by-pass, valvola pilota |

## dati tecnici

| tipo co-ax | passaggio mm | connessione valvola | connessione modulo | gamma pressione bar | valore Kv A ⇨ B | temperatura del fluido | temperatura ambiente | tempo di risposta ms apertura / chiusura |
|---|---|---|---|---|---|---|---|---|
| PCD-1 10 | DN 10 | G 1/2 | G 3/4 | 0 - 200 | 3,0 m³/h | -20°C ... 150°C | -20°C ... 150°C | 30-3000 / 30-3000 |
| PCD-2 10 | DN 10 | G 1/2 | G 3/4 | 0 - 200 | 3,0 m³/h | -20°C ... 150°C | -20°C ... 150°C | 30-3000 / 30-3000 |
| PCD-1 15 | DN 15 | G 3/4 | G 1 | 0 - 200 | 6,0 m³/h | -20°C ... 150°C | -20°C ... 150°C | 100-3000 / 100-3000 |
| PCD-2 15 | DN 15 | G 3/4 | G 1 | 0 - 200 | 6,0 m³/h | -20°C ... 150°C | -20°C ... 150°C | 100-3000 / 100-3000 |

## scartamento

| tipo co-ax | modulo con 1 stazione | modulo con 2 stazioni | modulo con 3 stazioni | modulo con 4 stazioni | modulo con 5 stazioni | modulo con 6 stazioni | modulo con 7 stazioni | modulo con 8 stazioni | segmento del modulo |
|---|---|---|---|---|---|---|---|---|---|
| PCD-1 10 | 106,5 mm | 176,5 mm | 246,5 mm | 316,5 mm | 386,5 mm | 456,5 mm | 526,5 mm | 596,5 mm | 70,0 mm |
| PCD-2 10 | 106,5 mm | 176,5 mm | 246,5 mm | 316,5 mm | 386,5 mm | 456,5 mm | 526,5 mm | 596,5 mm | 70,0 mm |
| PCD-1 15 | 130,0 mm | 222,0 mm | 314,0 mm | 406,0 mm | 498,0 mm | 590,0 mm | 682,0 mm | 774,0 mm | 92,0 mm |
| PCD-2 15 | 130,0 mm | 222,0 mm | 314,0 mm | 406,0 mm | 498,0 mm | 590,0 mm | 682,0 mm | 774,0 mm | 92,0 mm |



TEKNO UNO
TECNOLOGIE INDUSTRIALI

# moduli

## comando esterno a cartuccia

## serie PCS

| | |
|---|---|
| valvole a cartuccia a 2/2 vie | |
| comando esterno | |
| passaggio | DN 10 - 15 |
| gamma pressione | PN 0 - 200 bar |
| connessione | filettata |

funzione: **NC**
valvola normalmente chiusa

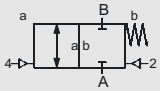


funzione: **NA**
valvola normalmente aperta

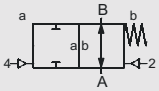


Il design tecnico delle valvole è basato sulle caratteristiche del fluido e dell'applicazione. Questo può portare a deviazioni dalle specifiche generali mostrate nella documentazione con riferimento al design, i materiali delle tenute e le caratteristiche.

## caratteristiche

| | |
|---|---|
| sistema costruttivo | comando esterno, con molla di posizionamento |
| funzione | NC - normalmente chiusa |
| | NA - normalmente aperta |
| materiale del corpo valvola | acciaio inox |
| materiale del corpo modulo | alluminio |
| tenute | HNBR, FPM, EPDM, materiali selezionati in modo specifico |
| fluido | gassosi, liquidi, gelatinosi, alta viscosità, fangosi, poltacei |
| azionamento | pneumatico mediante EV pilota 5/2, idraulico mediante EV pilota 4/2 |
| connessioni di pilotaggio | G 1/8 (azionamento pneumatico), G 1/4 (azionamento idraulico, attraverso adattatore) |
| tensione nominale | CC 24 V / CA 230 V |
| connessione elettrica valvola pilota | connettore secondo DIN EN 175301-803, forma B, LED |
| protezione | IP 65 |
| inserzione continua | ED 100 % |
| direzione del flusso | A ⇨ B |
| | B ⇨ A |
| vuoto | grado di perdita < $10^{-6}$ mbar·l·s$^{-1}$ |
| | |
| | |
| esecuzioni speciali / accessori | funzione NA, possibilità chiusura lenta, foro rilevamento perdite, finecorsa, comando manuale, fissaggio, tensioni speciali, |
| | bobina M 12 x 1, ATEX antideflagrante, con regolatore di portata, foro di by-pass, valvola pilota |

## dati tecnici

| tipo co-ax | passaggio mm | connessione valvola | connessione modulo | gamma pressione bar | valore Kv A ⇨ B | temperatura del fluido | temperatura ambiente | tempo di risposta ms apertura / chiusura |
|---|---|---|---|---|---|---|---|---|
| PCS-1 10 | DN 10 | G 1/2 | G 3/4 | 0 - 200 | 3,0 m³/h | -20°C ... 150°C | -20°C ... 150°C | 30-3000 / 30-3000 |
| PCS-2 10 | DN 10 | G 1/2 | G 3/4 | 0 - 200 | 3,0 m³/h | -20°C ... 150°C | -20°C ... 150°C | 30-3000 / 30-3000 |
| PCS-1 15 | DN 15 | G 3/4 | G 1 | 0 - 200 | 6,0 m³/h | -20°C ... 150°C | -20°C ... 150°C | 100-3000 / 100-3000 |
| PCS-2 15 | DN 15 | G 3/4 | G 1 | 0 - 200 | 6,0 m³/h | -20°C ... 150°C | -20°C ... 150°C | 100-3000 / 100-3000 |

## scartamento

| tipo co-ax | modulo con 1 stazione | modulo con 2 stazioni | modulo con 3 stazioni | modulo con 4 stazioni | modulo con 5 stazioni | modulo con 6 stazioni | modulo con 7 stazioni | modulo con 8 stazioni | segmento del modulo |
|---|---|---|---|---|---|---|---|---|---|
| PCS-1 10 | 106,5 mm | 176,5 mm | 246,5 mm | 316,5 mm | 386,5 mm | 456,5 mm | 526,5 mm | 596,5 mm | 70,0 mm |
| PCS-2 10 | 106,5 mm | 176,5 mm | 246,5 mm | 316,5 mm | 386,5 mm | 456,5 mm | 526,5 mm | 596,5 mm | 70,0 mm |
| PCS-1 15 | 130,0 mm | 222,0 mm | 314,0 mm | 406,0 mm | 498,0 mm | 590,0 mm | 682,0 mm | 774,0 mm | 92,0 mm |
| PCS-2 15 | 130,0 mm | 222,0 mm | 314,0 mm | 406,0 mm | 498,0 mm | 590,0 mm | 682,0 mm | 774,0 mm | 92,0 mm |

# valvole di regolazione

## limitatrice di pressione

serie **HPB**

| | |
|---|---|
| valvola limitatrice di pressione | |
| comando esterno manuale | |
| passaggio | DN 08 - 65 |
| gamma pressione | PN 0 - 200 bar |
| connessione | filettata / flangiata |

3-HPB 15 + 32

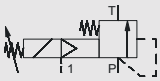


(3-) HPB 08 + 65

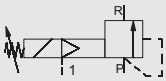


Il design tecnico delle valvole è basato sulle caratteristiche del fluido e dell'applicazione. Questo può portare a deviazioni dalle specifiche generali mostrate nella documentazione con riferimento al design, i materiali delle tenute e le caratteristiche.

## caratteristiche

| | |
|---|---|
| sistema costruttivo | comando esterno, con / senza molla di posizionamento |
| funzione | regolazione manuale continua della pressione |
| materiale del corpo | ottone, acciaio zincato |
| tenute | NBR, PTFE, FPM, materiali selezionati in modo specifico |
| fluido | liquidi, alta viscosità, contaminati |
| controllo | mediante EV pilota 3/2, regolazione manuale continua della pressione |
| connessioni di pilotaggio | G 1/8 |
| tensione nominale | CC 24 V / CA 230 V |
| connessione elettrica valvola pilota | connettore secondo DIN EN 175301-803, forma B, LED |
| protezione | IP 65 |
| inserzione continua | ED 100 % |
| direzione del flusso | P ⇨ T / P ⇨ R |
| | |
| | |
| | |
| | |
| | |
| | |
| esecuzioni speciali / accessori | connessione SAE, valvola di sicurezza, fissaggio, tensioni speciali, bobina M 12 x 1, regolazione a 2 pressioni, valvola pilota |
| | |

## dati tecnici

| tipo co-ax | passaggio mm | connessione filettata | connessione flangiata | gamma di pressione bar | valore Kv | temperatura del fluido | temperatura ambiente | tempo di regolazione ms |
|---|---|---|---|---|---|---|---|---|
| (3-) HPB 08 | DN 08 | G 3/8 | - | 10 - 200 | 1,1 m³/h | 0°C ... 60°C | 0°C ... 50°C | < 200 |
| 3-HPB-N 15 nuovo | DN 15 | G 1 | DIN ISO 6162 | 1 - 16 | 6,0 m³/h | 0°C ... 60°C | 0°C ... 50°C | < 900 |
| 3-HPB-S 15 nuovo | DN 15 | G 1 | DIN ISO 6162 | 5 - 64 | 6,0 m³/h | 0°C ... 60°C | 0°C ... 50°C | < 900 |
| 3-HPB-H 15 nuovo | DN 15 | G 1 | DIN ISO 6162 | 5 - 120 | 6,0 m³/h | 0°C ... 60°C | 0°C ... 50°C | < 900 |
| 3-HPB-N 32 nuovo | DN 32 | G 1 1/2 | DIN ISO 6162 | 1 - 16 | 24,0 m³/h | 0°C ... 60°C | 0°C ... 50°C | < 900 |
| 3-HPB-S 32 nuovo | DN 32 | G 1 1/2 | DIN ISO 6162 | 5 - 64 | 24,0 m³/h | 0°C ... 60°C | 0°C ... 50°C | < 900 |
| 3-HPB-H 32 nuovo | DN 32 | G 1 1/2 | DIN ISO 6162 | 5 - 120 | 14,4 m³/h | 0°C ... 60°C | 0°C ... 50°C | < 900 |
| (3-) HPB 65 | DN 65 | - | PN 64 | 5 - 64 | 60,0 m³/h | 0°C ... 60°C | 0°C ... 50°C | < 400 |

## scartamento

| tipo co-ax | connessione | standard | 1 finecorsa induttivo | 2 finecorsa induttivi | 1 finecorsa meccanico | comando manuale |
|---|---|---|---|---|---|---|
| (3-) HPB 08 | filettata | 74,0 mm Ø | - | - | - | con valvola pilota |
| 3-HPB-N 15 nuovo | filettata / flangiata | 97,0 mm / 97,0 mm | - | - | - | con valvola pilota |
| 3-HPB-S 15 nuovo | filettata / flangiata | 97,0 mm / 97,0 mm | - | - | - | con valvola pilota |
| 3-HPB-H 15 nuovo | filettata / flangiata | 97,0 mm / 97,0 mm | - | - | - | con valvola pilota |
| 3-HPB-N 32 nuovo | filettata / flangiata | 160,0 mm / 160,0 mm | - | - | - | con valvola pilota |
| 3-HPB-S 32 nuovo | filettata / flangiata | 160,0 mm / 160,0 mm | - | - | - | con valvola pilota |
| 3-HPB-H 32 nuovo | filettata / flangiata | 160,0 mm / 160,0 mm | - | - | - | con valvola pilota |
| (3-) HPB 65 | flangiata | 210,0 mm / 210,0 mm | - | - | - | con valvola pilota |



TEKNO UNO
TECNOLOGIE INDUSTRIALI

# valvole di regolazione

## limitatrice di pressione

serie **SPB**

| | |
|---|---|
| valvola limitatrice di pressione | |
| comando esterno proporzionale | |
| passaggio | DN 08 - 65 |
| gamma pressione | PN 0 - 200 bar |
| connessione | filettata / flangiata |

SPB 15 + 32

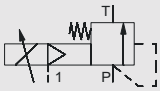


SPB 08 + 65

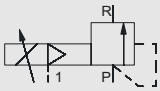


Il design tecnico delle valvole è basato sulle caratteristiche del fluido e dell'applicazione. Questo può portare a deviazioni dalle specifiche generali mostrate nella documentazione con riferimento al design, i materiali delle tenute e le caratteristiche.

## caratteristiche

| | |
|---|---|
| sistema costruttivo | comando esterno, con / senza molla di posizionamento |
| funzione | regolazione continua della pressione versione bypass |
| materiale del corpo | ottone, acciaio zincato |
| tenute | NBR, PTFE, FPM, materiali selezionati in modo specifico |
| fluido | liquidi, alta viscosità, contaminati |
| controllo | mediante valvola proporzionale 3/2 / 0 - 10 V |
| connessioni di pilotaggio | G 1/8 |
| tensione nominale | CC 24 V |
| connessione elettrica valvola pilota | connettore 7 pin |
| protezione | IP 65 |
| inserzione continua | ED 100 % |
| direzione del flusso | P ⇨ T / P ⇨ R |
| | |
| | |
| | |
| | |
| | |
| | |
| esecuzioni speciali / accessori | connessione SAE, fissaggio, manometro della pressione di comando |
| | |

## dati tecnici

| tipo co-ax | | passaggio mm | connessione filettata | connessione flangiata | gamma di pressione bar | valore Kv | temperatura del fluido | temperatura ambiente | tempo di regolazione ms |
|---|---|---|---|---|---|---|---|---|---|
| SPB 08 | | DN 08 | G 3/8 | - | 10 - 160 / 200 | 1,1 m³/h | 0°C ... 60°C | 0°C ... 50°C | < 200 |
| SPB-N 15 | nuovo | DN 15 | G 1 | DIN ISO 6162 | 1 - 16 | 6,0 m³/h | 0°C ... 60°C | 0°C ... 50°C | < 900 |
| SPB-S 15 | nuovo | DN 15 | G 1 | DIN ISO 6162 | 5 - 64 | 6,0 m³/h | 0°C ... 60°C | 0°C ... 50°C | < 900 |
| SPB-H 15 | nuovo | DN 15 | G 1 | DIN ISO 6162 | 5 - 120 | 6,0 m³/h | 0°C ... 60°C | 0°C ... 50°C | < 900 |
| SPB-N 32 | nuovo | DN 32 | G 1 1/2 | DIN ISO 6162 | 1 - 16 | 24,0 m³/h | 0°C ... 60°C | 0°C ... 50°C | < 900 |
| SPB-S 32 | nuovo | DN 32 | G 1 1/2 | DIN ISO 6162 | 5 - 64 | 24,0 m³/h | 0°C ... 60°C | 0°C ... 50°C | < 900 |
| SPB-H 32 | nuovo | DN 32 | G 1 1/2 | DIN ISO 6162 | 5 - 120 | 14,4 m³/h | 0°C ... 60°C | 0°C ... 50°C | < 900 |
| SPB 65 | | DN 65 | - | PN 64 | 5 - 64 | 60,0 m³/h | 0°C ... 60°C | 0°C ... 50°C | < 400 |

## scartamento

| tipo co-ax | | connessione | standard | 1 finecorsa induttivo | 2 finecorsa induttivi | 1 finecorsa meccanico | comando manuale |
|---|---|---|---|---|---|---|---|
| SPB 08 | | filettata | 74,0 mm Ø | - | - | - | - |
| SPB-N 15 | nuovo | filettata / flangiata | 97,0 mm / 97,0 mm | - | - | - | - |
| SPB-S 15 | nuovo | filettata / flangiata | 97,0 mm / 97,0 mm | - | - | - | - |
| SPB-H 15 | nuovo | filettata / flangiata | 97,0 mm / 97,0 mm | - | - | - | - |
| SPB-N 32 | nuovo | filettata / flangiata | 160,0 mm / 160,0 mm | - | - | - | - |
| SPB-S 32 | nuovo | filettata / flangiata | 160,0 mm / 160,0 mm | - | - | - | - |
| SPB-H 32 | nuovo | filettata / flangiata | 160,0 mm / 160,0 mm | - | - | - | - |
| SPB 65 | | flangiata | 210,0 mm / 210,0 mm | - | - | - | - |

# valvole di regolazione

riduttrice di pressione

serie **HPI / HPP PC**

| | |
|---|---|
| valvola riduttrice di pressione | |
| comando esterno manuale | |
| passaggio | DN 8 - 32 |
| gamma pressione | PN 0 - 200 bar |
| connessione | filettata |

(3-) HPI 08 + 32

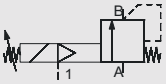


(3-) HPP 15 PC

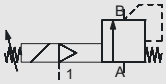


Il design tecnico delle valvole è basato sulle caratteristiche del fluido e dell'applicazione. Questo può portare a deviazioni dalle specifiche generali mostrate nella documentazione con riferimento al design, i materiali delle tenute e le caratteristiche.

## caratteristiche

| | |
|---|---|
| sistema costruttivo | comando esterno, con molla di posizionamento |
| funzione | regolazione manuale continua della pressione |
| materiale del corpo | alluminio, ottone, acciaio inox |
| tenute | NBR, PTFE, FPM, EPDM, materiali selezionati in modo specifico |
| fluido | gassosi, liquidi, alta viscosità, contaminati |
| controllo | mediante EV pilota 3/2 |
| connessioni di pilotaggio | G 1/8 |
| tensione nominale | CC 24 V / CA 230 V |
| connessione elettrica valvola pilota | connettore secondo DIN EN 175301-803, forma B, LED |
| protezione | IP 65 |
| inserzione continua | ED 100 % |
| direzione del flusso | A ⇨ B |
| | |
| | |
| | |
| | |
| | |
| | |
| esecuzioni speciali / accessori | corpo valvola, approvazioni, fissaggio, tensioni speciali, bobina M 12 x 1, regolazione a 2 pressioni, valvola pilota |
| | |

## dati tecnici

| tipo co-ax | passaggio mm | connessione filettata | connessione flangiata | gamma di pressione bar | valore Kv Max. | temperatura del fluido | temperatura ambiente | tempo di regolazione ms |
|---|---|---|---|---|---|---|---|---|
| (3-) HPI 08 | DN 8 | G 3/8 | - | 10 - 200 | 1,3 m³/h | 0°C ... 60°C | 0°C ... 50°C | < 100 |
| (3-) HPP-1 15 PC | DN 15 | G 1/2 - G 3/4 | - | 5 - 40 | 6,0 m³/h | 0°C ... 60°C | 0°C ... 50°C | < 200 |
| (3-) HPP-2 15 PC | DN 15 | G 1/2 - G 3/4 | - | 5 - 100 | 6,0 m³/h | 0°C ... 60°C | 0°C ... 50°C | < 200 |
| (3-) HPP-3 15 PC | DN 15 | G 1/2 - G 3/4 | - | 5 - 100 | 6,0 m³/h | 0°C ... 60°C | 0°C ... 50°C | < 200 |
| (3-) HPI-1 32 | DN 32 | G 1 1/2 | - | 5 - 40 | 24,3 m³/h | 0°C ... 60°C | 0°C ... 50°C | < 200 |
| (3-) HPI-2 32 | DN 32 | G 1 1/2 | - | 5 - 100 | 24,3 m³/h | 0°C ... 60°C | 0°C ... 50°C | < 200 |

## scartamento

| tipo co-ax | connessione | standard | 1 finecorsa induttivo | 2 finecorsa induttivi | 1 finecorsa meccanico | comando manuale |
|---|---|---|---|---|---|---|
| (3-) HPI 08 | filettata | 74,0 mm Ø | - | - | - | con valvola pilota |
| (3-) HPP-1 15 PC | filettata | 80,0 mm | - | - | - | con valvola pilota |
| (3-) HPP-2 15 PC | filettata | 80,0 mm | - | - | - | con valvola pilota |
| (3-) HPP-3 15 PC | filettata | 80,0 mm | - | - | - | con valvola pilota |
| (3-) HPI-1 32 | filettata | 129,0 mm Ø | - | - | - | con valvola pilota |
| (3-) HPI-2 32 | filettata | 129,0 mm Ø | - | - | - | con valvola pilota |



TEKNO UNO
TECNOLOGIE INDUSTRIALI

# valvole di regolazione

riduttrice di pressione

serie **SPI / SPP PC**

| | |
|---|---|
| valvola riduttrice di pressione | |
| comando esterno proporzionale | |
| passaggio | DN 8 - 32 |
| gamma pressione | PN 0 - 200 bar |
| connessione | filettata |

SPI 08 + 32

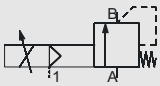


SPP 15 PC

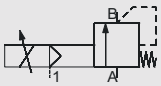


Il design tecnico delle valvole è basato sulle caratteristiche del fluido e dell'applicazione. Questo può portare a deviazioni dalle specifiche generali mostrate nella documentazione con riferimento al design, i materiali delle tenute e le caratteristiche.

## caratteristiche

| | |
|---|---|
| sistema costruttivo | comando esterno, con molla di posizionamento |
| funzione | regolazione continua della pressione |
| materiale del corpo | ottone, alluminio, acciaio inox |
| tenute | NBR, PTFE, FPM, EPDM, materiali selezionati in modo specifico |
| fluido | gassosi, liquidi, alta viscosità, contaminati |
| controllo | mediante valvola proporzionale 3/2 / 0 - 10 V |
| connessioni di pilotaggio | G 1/8 |
| tensione nominale | CC 24 V |
| connessione elettrica valvola pilota | connettore 7 pin |
| protezione | IP 65 |
| inserzione continua | ED 100 % |
| direzione del flusso | A ⇨ B |
| | |
| | |
| | |
| | |
| | |
| | |
| esecuzioni speciali / accessori | corpo valvola, approvazioni, fissaggio |
| | |

## dati tecnici

| tipo co-ax | passaggio mm | connessione filettata | connessione flangiata | gamma di pressione bar | valore Kv Max. | temperatura del fluido | temperatura ambiente | tempo di regolazione ms |
|---|---|---|---|---|---|---|---|---|
| SPI 08 | DN 8 | G 3/8 | - | 10 - 200 | 1,3 m³/h | 0°C ... 60°C | 0°C ... 50°C | < 100 |
| SPP-1 15 PC | DN 15 | G 1/2 - G 3/4 | - | 5 - 40 | 6,0 m³/h | 0°C ... 60°C | 0°C ... 50°C | < 200 |
| SPP-2 15 PC | DN 15 | G 1/2 - G 3/4 | - | 5 - 100 | 6,0 m³/h | 0°C ... 60°C | 0°C ... 50°C | < 200 |
| SPP-3 15 PC | DN 15 | G 1/2 - G 3/4 | - | 5 - 100 | 6,0 m³/h | 0°C ... 60°C | 0°C ... 50°C | < 200 |
| SPI-1 32 | DN 32 | G 1 1/2 | - | 5 - 40 | 24,3 m³/h | 0°C ... 60°C | 0°C ... 50°C | < 200 |
| SPI-2 32 | DN 32 | G 1 1/2 | - | 5 - 100 | 24,3 m³/h | 0°C ... 60°C | 0°C ... 50°C | < 200 |

## scartamento

| tipo co-ax | connessione | standard | 1 finecorsa induttivo | 2 finecorsa induttivi | 1 finecorsa meccanico | comando manuale |
|---|---|---|---|---|---|---|
| SPI 08 | filettata | 74,0 mm Ø | - | - | - | - |
| SPP-1 15 PC | filettata | 80,0 mm | - | - | - | - |
| SPP-2 15 PC | filettata | 80,0 mm | - | - | - | - |
| SPP-3 15 PC | filettata | 80,0 mm | - | - | - | - |
| SPI-1 32 | filettata | 129,0 mm Ø | - | - | - | - |
| SPI-2 32 | filettata | 129,0 mm Ø | - | - | - | - |

# valvole di regolazione

regolazione a 3/2 vie

serie **SPP DR**

| | |
|---|---|
| valvola di regolazione a 3/2 vie | |
| comando esterno proporzionale | |
| passaggio | DN 15 |
| gamma pressione | PN 0 - 100 bar |
| connessione | filettata |

SPP 15 DR

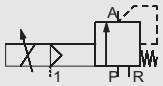


Il design tecnico delle valvole è basato sulle caratteristiche del fluido e dell'applicazione. Questo può portare a deviazioni dalle specifiche generali mostrate nella documentazione con riferimento al design, i materiali delle tenute e le caratteristiche.

## caratteristiche

| | |
|---|---|
| sistema costruttivo | comando esterno, con molla di posizionamento, senza interferenza delle vie |
| funzione | regolazione continua della pressione |
| materiale del corpo | alluminio |
| tenute | EPDM, PU, HNBR, FPM |
| fluido | gassosi, liquidi |
| controllo | mediante valvola proporzionale 3/2 / 0 - 10 V |
| connessioni di pilotaggio | G 1/8 |
| tensione nominale | CC 24 V |
| connessione elettrica valvola pilota | connettore 7 pin |
| protezione | IP 65 |
| inserzione continua | ED 100 % |
| | |
| | |
| | |
| | |
| | |
| | |
| | |
| esecuzioni speciali / accessori | corpo valvola, approvazioni, fissaggio |
| | |

## dati tecnici

| tipo co-ax | passaggio mm | connessione filettata | connessione flangiata | gamma di pressione bar | valore Kv max. | temperatura del fluido | temperatura ambiente | tempo di regolazione ms |
|---|---|---|---|---|---|---|---|---|
| SPP-1 15 DR | DN 15 | G 3/4 | - | 5 - 40 | 6,0 m³/h | 0°C ... 60°C | 0°C ... 50°C | < 200 |
| SPP-2 15 DR | DN 15 | G 3/4 | - | 5 - 100 | 6,0 m³/h | 0°C ... 60°C | 0°C ... 50°C | < 200 |

## scartamento

| tipo co-ax | connessione | standard | 1 finecorsa induttivo | 2 finecorsa induttivi | 1 finecorsa meccanico | comando manuale |
|---|---|---|---|---|---|---|
| SPP-1 15 DR | filettata | 165,0 mm | - | - | - | - |
| SPP-2 15 DR | filettata | 165,0 mm | - | - | - | - |



TEKNO UNO
TECNOLOGIE INDUSTRIALI

# valvole di regolazione

## regolatrice di portata

serie **RMQ**

| | |
|---|---|
| valvola regolatrice di portata | |
| comando diretto | |
| passaggio | DN 1 - 32 |
| gamma pressione | PN 0 - 64 bar |
| connessione | filettata |

RMQ

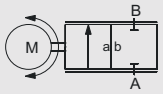


Il design tecnico delle valvole è basato sulle caratteristiche del fluido e dell'applicazione. Questo può portare a deviazioni dalle specifiche generali mostrate nella documentazione con riferimento al design, i materiali delle tenute e le caratteristiche.

## caratteristiche

| | |
|---|---|
| sistema costruttivo | comando diretto, con regolazione a 3 punti integrata |
| funzione | regolazione lineare della corsa |
| materiale del corpo | alluminio, acciaio inox, ottone |
| tenute | PU, HNBR, FPM, PTFE |
| fluido | gassosi, liquidi, alta viscosità |
| segnale di controllo | $I_E$ 0-20 mA / 4-20 mA |
| | $U_E$ 0-10 V |
| tensione nominale | CA / CC 24 V |
| connessione elettrica | connettore 5 pin secondo DIN 40040 |
| protezione | IP 65 |
| inserzione continua | ED 100 % |
| esecuzioni speciali / accessori | approvazioni, fissaggio, segnale di feedback |

## dati tecnici

| tipo co-ax | passaggio mm | connessione filettata | connessione flangiata | gamma di pressione bar | valore Kv A ⇨ B | temperatura del fluido | temperatura ambiente | tempo (s) di apertura - chiusura |
|---|---|---|---|---|---|---|---|---|
| RMQ 10 | DN 1 | G 3/8 | - | 0 - 25 | 0,8 l/min | 0°C ... 60°C | 0°C ... 50°C | 3,5 |
| RMQ 10 | DN 2 | G 3/8 | - | 0 - 25 | 1,8 l/min | 0°C ... 60°C | 0°C ... 50°C | 5,0 |
| RMQ 10 | DN 3 | G 3/8 | - | 0 - 25 | 3,5 l/min | 0°C ... 60°C | 0°C ... 50°C | 5,0 |
| RMQ 10 | DN 4 | G 3/8 | - | 0 - 25 | 5,7 l/min | 0°C ... 60°C | 0°C ... 50°C | 7,0 |
| RMQ 10 | DN 5 | G 3/8 | - | 0 - 25 | 9,0 l/min | 0°C ... 60°C | 0°C ... 50°C | 8,5 |
| RMQ 10 | DN 6 | G 3/8 | - | 0 - 25 | 15,0 l/min | 0°C ... 60°C | 0°C ... 50°C | 12,0 |
| RMQ 10 | DN 8 | G 3/8 | - | 0 - 25 | 26,0 l/min | 0°C ... 60°C | 0°C ... 50°C | 16,0 |
| RMQ 10 | DN 10 | G 3/8 | - | 0 - 25 | 45,0 l/min | 0°C ... 60°C | 0°C ... 50°C | 7,5 |
| RMQ 15 | DN 15 | G 1/2 - G 3/4 | - | 0 - 25 | 5,9 m³/h | 0°C ... 60°C | 0°C ... 50°C | 13,0 |
| RMQ 20 | DN 20 | G 3/4 - G 1 | - | 0 - 16 / 64 | 7,3 m³/h | 0°C ... 60°C | 0°C ... 50°C | 3,0 |
| RMQ 32 | DN 32 | G 1 1/4 - G 1 1/2 | - | 0 - 16 / 64 | 20,0 m³/h | 0°C ... 60°C | 0°C ... 50°C | 3,5 |

## scartamento

| tipo co-ax | connessione | standard | 1 finecorsa induttivo | 2 finecorsa induttivi | 1 finecorsa meccanico | comando manuale |
|---|---|---|---|---|---|---|
| RMQ 10 | filettata | 60,0 mm | - | - | - | - |
| RMQ 15 | filettata | 80,0 mm | - | - | - | - |
| RMQ 20 | filettata | 217,0 mm | - | - | - | - |
| RMQ 32 | filettata | 269,0 mm | - | - | - | - |

# valvole speciali

## filtrazione di gas caldo / pulizia filtri

### tipo V 2

| | |
|---|---|
| valvola a 2/2 vie comando esterno | |
| passaggio | DN 15 - 80 |
| gamma pressione | PN 0 - 64 bar |
| connessione | flangiata |

**applicazioni speciali:** filtrazione di gas caldo / pulizia filtri della gasificazione del carbone negli impianti di produzione del carbone
**caratteristiche:** rapida apertura e chiusura, ermetica all'esterno, sede valvola estremamente resistente all'usura

### caratteristiche

| | |
|---|---|
| sistema costruttivo | comando esterno, con molla di posizionamento |
| funzione | NC - normalmente chiusa / NA - normalmente aperta (fino a DN 50) |
| materiale del corpo | acciaio nichelato, acciaio inox |
| tenute | FPM, grafite, soffietto metallico (1.4571) |
| fluido | gassosi |
| azionamento | pneumatico mediante EV pilota 5/2 |
| vuoto | grado di perdita < $10^{-6}$ mbar·l·s$^{-1}$ |
| esecuzioni speciali / accessori | flange speciali, funzione NA, finecorsa, comando manuale, approvazioni, tensioni speciali, bobina M 12 x 1, valvola pilota |

### dati tecnici

| tipo co-ax | passaggio mm | connessione filettata | connessione flangiata | gamma pressione bar | valore Kv A ⇨ B | temperatura del fluido | temperatura ambiente | tempo di risposta ms apertura / chiusura |
|---|---|---|---|---|---|---|---|---|
| V 2 | DN 15 | - | PN 16 / 40 / 64 | 0 - 64 | 7,5 m³/h | -20°C ... 400°C | -20°C ... 400°C | 60 / 60 |
| V 2 | DN 25 | - | PN 16 / 40 / 64 | 0 - 64 | 15,0 m³/h | -20°C ... 400°C | -20°C ... 400°C | 60 / 60 |
| V 2 | DN 40 | - | PN 16 / 40 / 64 | 0 - 64 | 36,0 m³/h | -20°C ... 400°C | -20°C ... 400°C | 60 / 60 |
| V 2 | DN 50 | - | PN 16 / 40 / 64 | 0 - 64 | 46,0 m³/h | -20°C ... 400°C | -20°C ... 400°C | 60 / 60 |
| V 2 | DN 80 | - | PN 16 / 40 / 64 | 0 - 64 | 200,0 m³/h | -20°C ... 300°C | -20°C ... 300°C | 100 / 100 |

### scartamento

| tipo co-ax | connessione | standard | 1 finecorsa induttivo | 2 finecorsa induttivi | 1 finecorsa meccanico | comando manuale |
|---|---|---|---|---|---|---|
| V 2 DN 15 - DN 50 | flangiata | 140,0 mm / 140,0 mm | 140,0 mm / 140,0 mm | 140,0 mm / 140,0 mm | - | con valvola pilota |
| V 2 DN 80 | flangiata | 200,0 mm / 200,0 mm | 200,0 mm / 200,0 mm | 200,0 mm / 200,0 mm | - | con valvola pilota |

## tecnologia del riempimento gas

### tipo LVP 06

| | |
|---|---|
| valvola a 2/2 vie comando esterno | |
| passaggio | DN 6 |
| gamma pressione | PN 0 - 500 bar |
| connessione | filettata |

**applicazioni speciali:** tecnologia del riempimento gas, tecnologia del processo petrolchimico
**caratteristiche:** struttura semplice e compatta, gamma di alte pressioni fino a 500 bar

### caratteristiche

| | |
|---|---|
| sistema costruttivo | comando esterno, con molla di posizionamento |
| funzione | NC - normalmente chiusa / NA - normalmente aperta |
| materiale del corpo | ottone |
| tenute | EPDM, NBR, FPM |
| fluido | gassosi |
| azionamento | pneumatico mediante EV pilota 3/2 |
| vuoto | grado di perdita < $10^{-6}$ mbar·l·s$^{-1}$ |
| esecuzioni speciali / accessori | funzione NA, finecorsa, comando manuale, approvazioni, fissaggio, adattore, valvola pilota |

### dati tecnici

| tipo co-ax | passaggio mm | connessione filettata | connessione flangiata | gamma pressione bar | valore Kv A ⇨ B | temperatura del fluido | temperatura ambiente | tempo di risposta ms apertura / chiusura |
|---|---|---|---|---|---|---|---|---|
| LVP 06 | DN 6 | G 1/4 | - | 0 - 500 | 0,42 m³/h | -40°C ... 80°C | -40°C ... 80°C | 100-3000 / 100-3000 |
| | | | | | | | | |

### scartamento

| tipo co-ax | connessione | standard | 1 finecorsa induttivo | 2 finecorsa induttivi | 1 finecorsa meccanico | comando manuale |
|---|---|---|---|---|---|---|
| LVP 06 | filettata | 60,0 mm | 60 mm | 60,0 mm | - | con valvola pilota |
| | | | | | | |



TEKNO UNO
TECNOLOGIE INDUSTRIALI

## intercettazione della colla e tecnologia dell'incollaggio

### tipo PCB-1 10

| | |
|---|---|
| valvola a 2/2 vie comando esterno | |
| passaggio | DN 10 |
| gamma pressione | PN 0 - 25 bar |
| connessione | filettata |

**applicazioni speciali:** intercettazione della colla e tecnologia dell'incollaggio, intercettazione di refrigeranti su macchine utensili fino a max. 25 bar
**caratteristiche:** ermetica all'esterno, sede valvola estremamente resistente all'usura, sistema costruttivo a cartuccia

#### caratteristiche

| | |
|---|---|
| sistema costruttivo | comando esterno, con molla di posizionamento |
| funzione | NC - normalmente chiusa / NA - normalmente aperta |
| materiale del corpo | alluminio, acciaio inox |
| tenute | EPDM, NBR, FPM, soffietto metallico (1.4571) |
| fluido | gassosi, liquidi, alta viscosità, gelatinosi, fangosi, poltacei |
| azionamento | pneumatico mediante EV pilota 5/2 |
| vuoto | grado di perdita < $10^{-6}$ mbar·l·s$^{-1}$ |
| esecuzioni speciali / accessori | filettature speciali, funzione NA, possibilità chiusura lenta, foro rilevamento perdite, finecorsa, comando manuale, approvazioni, tensioni |

#### dati tecnici

| tipo co-ax | passaggio mm | connessione filettata | connessione flangiata | gamma pressione bar | valore Kv A ⇨ B | temperatura del fluido | temperatura ambiente | tempo di risposta ms apertura / chiusura |
|---|---|---|---|---|---|---|---|---|
| PCB-1 10 | DN 10 | G 3/8 | - | 0 - 25 | 3,0 m³/h | -20°C ... 150°C | -20°C ... 150°C | 30-3000 / 30-3000 |
| | | | | | | | | |
| | | | | | | | | |
| | | | | | | | | |
| | | | | | | | | |

#### scartamento

| tipo co-ax | connessione | standard | 1 finecorsa induttivo | 2 finecorsa induttivi | 1 finecorsa meccanico | comando manuale |
|---|---|---|---|---|---|---|
| PCB-1 10 | filettata | 60,0 mm | 60,0 mm | 60,0 mm | - | con valvola pilota |
| | | | | | | |

## intercettazione della colla e tecnologia dell'incollaggio

### tipo PLB 05

| | |
|---|---|
| valvola a 2/2 vie comando esterno | |
| passaggio | DN 5 |
| gamma pressione | PN 0 - 25 bar |
| connessione | filettata |

**applicazioni speciali:** intercettazione della colla e tecnologia dell'incollaggio, intercettazione di refrigeranti su macchine utensili fino a max. 25 bar
**caratteristiche:** ermetica all'esterno, sede valvola estremamente resistente all'usura, può essere montata anche in blocco

#### caratteristiche

| | |
|---|---|
| sistema costruttivo | bilanciato in pressione, con molla di posizionamento |
| funzione | NC - normalmente chiusa |
| materiale del corpo | alluminio, acciaio inox |
| tenute | EPDM, NBR, FPM, soffietto metallico (1.4571) |
| fluido | liquidi, fangosi |
| azionamento | pneumatico mediante EV pilota 5/2 |
| vuoto | vuoto basso |
| esecuzioni speciali / accessori | valvola pilota |

#### dati tecnici

| tipo co-ax | passaggio mm | connessione filettata | connessione flangiata | gamma pressione bar | valore Kv A ⇨ B | temperatura del fluido | temperatura ambiente | tempo di risposta ms apertura / chiusura |
|---|---|---|---|---|---|---|---|---|
| PLB 05 | DN 5 | G 1/4 - G 3/8 | - | 0 - 25 | 1,08 m³/h | -20°C ... 60°C | -20°C ... 60°C | 50 / 50 |
| | | | | | | | | |

#### scartamento

| tipo co-ax | connessione | standard | 1 finecorsa induttivo | 2 finecorsa induttivi | 1 finecorsa meccanico | comando manuale |
|---|---|---|---|---|---|---|
| PLB 05 | filettata | 124,1 mm | - | - | - | - |
| | | | | | | |

## industria del vuoto

### tipo IV 10-3

| | |
|---|---|
| valvola a 3/2 vie comando diretto | |
| passaggio | DN 10 |
| gamma pressione | vuoto |
| connessione | filettata |

**applicazioni speciali:** industria del vuoto
**caratteristiche:** azionamento ad impulso, bistabile, insensibile allo sporco

### caratteristiche

| | |
|---|---|
| sistema costruttivo | azionamento ad impulso |
| materiale del corpo | alluminio |
| tenute | NBR |
| fluido | gassosi |
| azionamento | CC bobina corrente continua |
| tensione nominale | CC 24 V |
| vuoto | grado di perdita < $10^{-6}$ mbar·l·s$^{-1}$ |
| esecuzioni speciali / accessori | |

### dati tecnici

| tipo co-ax | passaggio mm | connessione filettata | connessione flangiata | gamma pressione bar | valore Kv A ⇨ B | temperatura del fluido | temperatura ambiente | tempo di risposta ms apertura / chiusura |
|---|---|---|---|---|---|---|---|---|
| IV 10-3 | DN 10 | G 1/2 | - | vuoto max. 98% | - | -5°C ... 60°C | -5°C ... 60°C | 30 / 30 |
| | | | | | | | | |
| | | | | | | | | |
| | | | | | | | | |
| | | | | | | | | |

### scartamento

| tipo co-ax | connessione | standard | 1 finecorsa induttivo | 2 finecorsa induttivi | 1 finecorsa meccanico | comando manuale |
|---|---|---|---|---|---|---|
| IV 10-3 | filettata | 142,0 mm | - | - | - | - |
| | | | | | | |

## industria del vuoto

### tipo IV 16-3

| | |
|---|---|
| valvola a 3/2 vie comando diretto | |
| passaggio | DN 20 - 32 |
| gamma pressione | vuoto |
| connessione | filettata |

**applicazioni speciali:** industria del vuoto
**caratteristiche:** azionamento ad impulso, bistabile, insensibile allo sporco

### caratteristiche

| | |
|---|---|
| sistema costruttivo | azionamento ad impulso |
| materiale del corpo | alluminio |
| tenute | NBR |
| fluido | gassosi |
| azionamento | CC bobina corrente continua |
| tensione nominale | CC 24 V |
| vuoto | grado di perdita < $10^{-6}$ mbar·l·s$^{-1}$ |
| esecuzioni speciali / accessori | |

### dati tecnici

| tipo co-ax | passaggio mm | connessione filettata | connessione flangiata | gamma pressione bar | valore Kv A ⇨ B | temperatura del fluido | temperatura ambiente | tempo di risposta ms apertura / chiusura |
|---|---|---|---|---|---|---|---|---|
| IV 16-3 | DN 20 | G 3/4 - G 1 | - | vuoto max. 98% | - | -5°C ... 60°C | -5°C ... 60°C | 80 / 80 |
| IV 16-3 | DN 32 | G 1 1/4 - G 1 1/2 | - | vuoto max. 98% | - | -5°C ... 60°C | -5°C ... 60°C | 80 / 80 |

### scartamento

| tipo co-ax | connessione | standard | 1 finecorsa induttivo | 2 finecorsa induttivi | 1 finecorsa meccanico | comando manuale |
|---|---|---|---|---|---|---|
| IV 16-3 | filettata | 273,0 mm | - | - | - | - |
| | | | | | | |



TEKNO UNO
TECNOLOGIE INDUSTRIALI

**TEKNO UNO S.R.L.**
Via F. lli Cervi, 11 - S. Martino B.A. (Verona)
Tel. 045 8780400 - Fax 045 8780394
e-mail : info@teknouno.it
**www.teknouno.it**